Universitäts- und
Landesbibliothek Düsseldorf

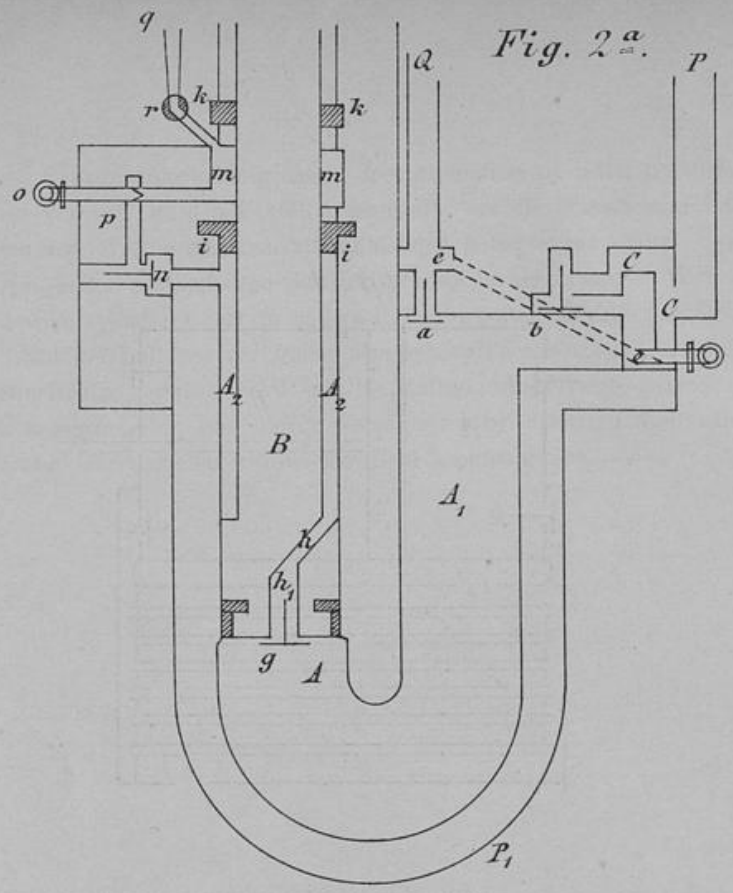


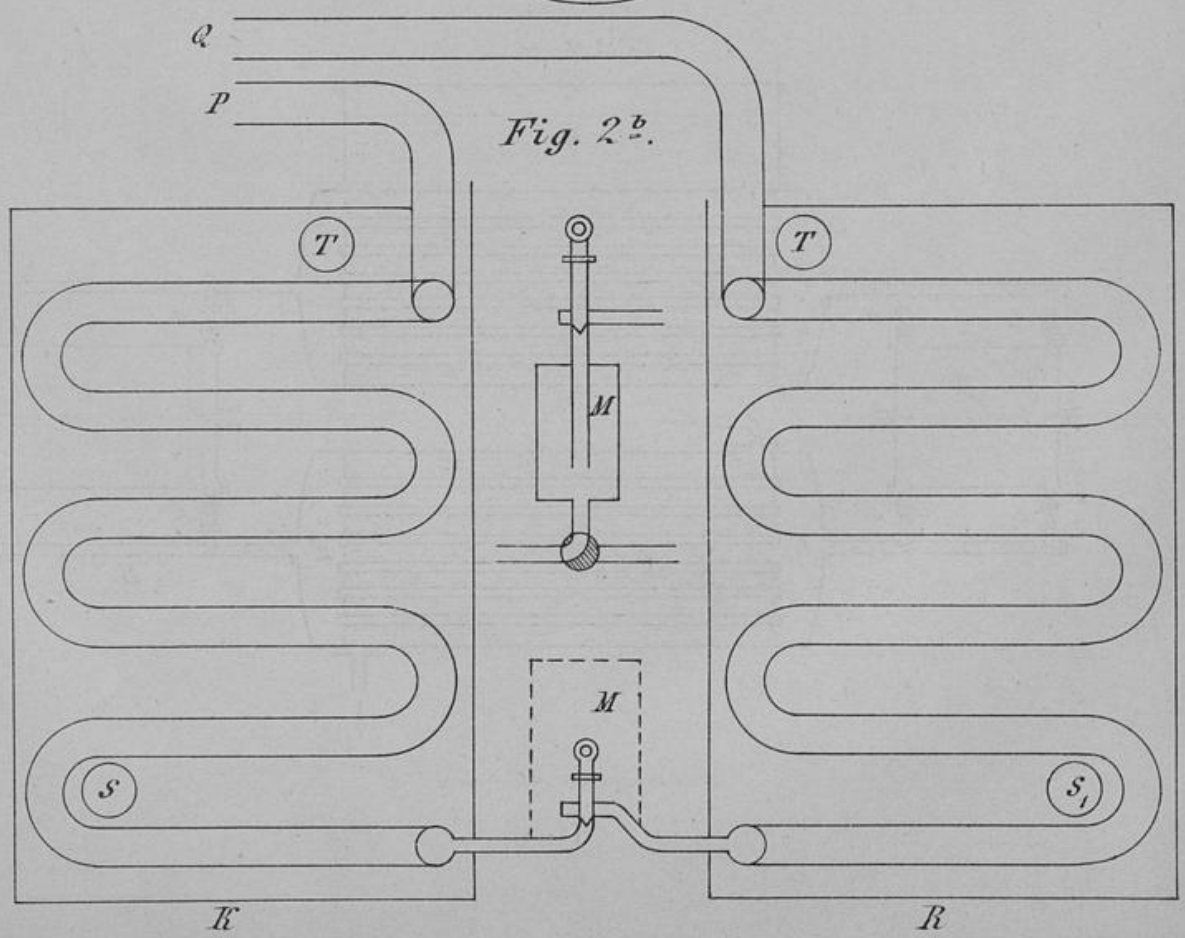


Universitäts- und
Landesbibliothek Düsseldorf

Fig. 1.

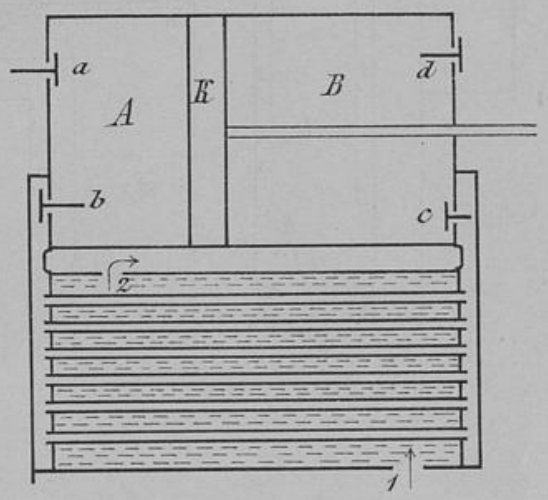


Fig. 3.

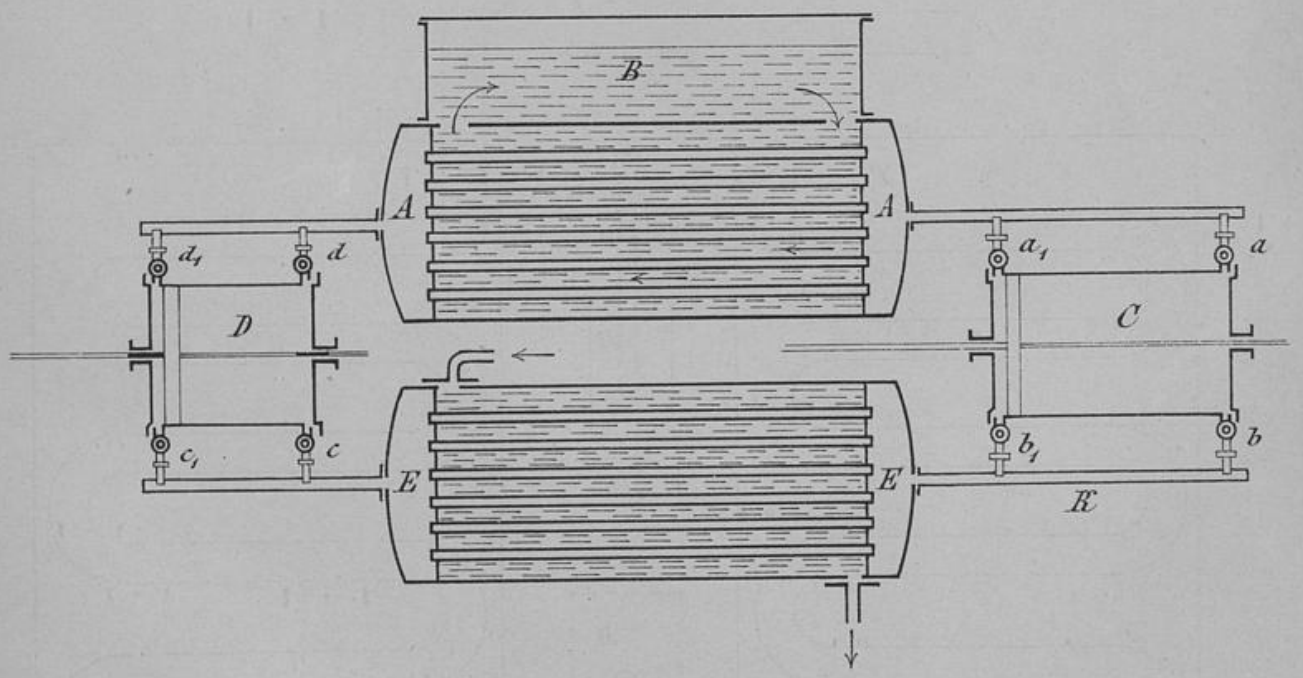


Universitäts- und
Landesbibliothek Düsseldorf

Grauskala #13
C Y M
B.I.G.
A 1 2 3 4 5 6 M 8 9 10 11 12 13 14 15 B 17 18 19

Universitäts- und
Landesbibliothek Düsseldorf

Universitäts- und
Landesbibliothek Düsseldorf