Mathematisch-Naturwissenschaftliche Fakultät

Dekan:

Prof. Dr. Jürgen Uhlenbusch

Prodekan:

Prof. Dr. Oswald Hess

Dekanatsbüro:

Universitätsstraße 1, 4000 Düsseldorf 1, (Gebäude 25.12, Ebene 00, Raum 30)
F. 3 11-22 35/21 93

Ursula Schmitz, Reg.-Ang. F. 3 11-21 93

Geschäftszeit montags bis freitags von 10—12 Uhr

Zusammensetzung der engeren Fakultät:

Alle zur Fakultät gehörenden ordentlichen Professoren und ihnen gleichgestellte Professoren.

Vertreter der übrigen Habilitierten:

Priv.-Doz. Dr. Gerhard Heide
Doz. Dr. Otto Kerner
Stud. Prof. Dr. Paul Thielemann
Prof. Dr. Horst Weber

Vertreter der wissenschaftlichen Mitarbeiter:

Dr. Wilfried Peters
Akadem. Oberrat Dr. Werner Dietrich

Vertreter der Studierenden:

stud. rer. nat. Reinhard Gaida
stud. rer. nat. Thomas Reichelt

Orientierungsplan

Legende nebenstehend

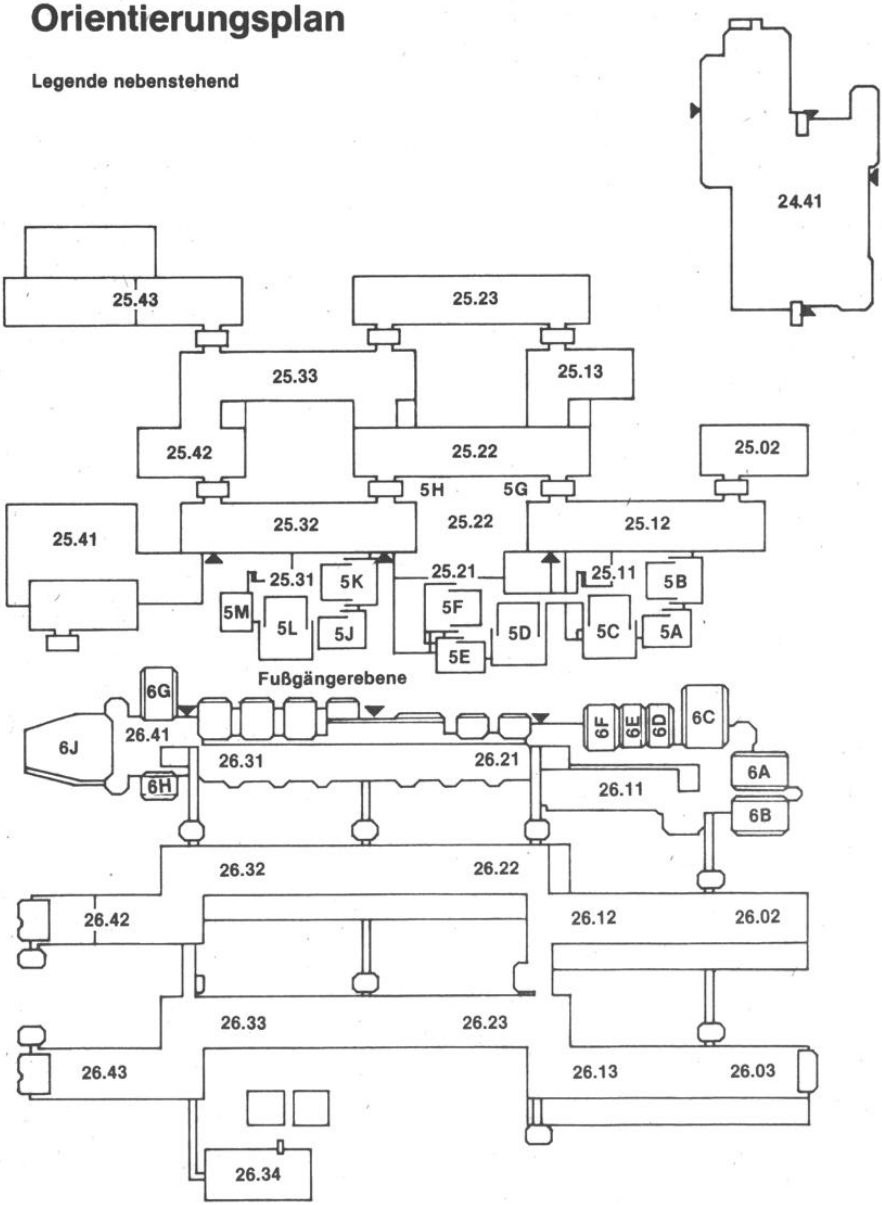

Die Universitätsgebäude in Neuss befinden sich auf dem Gelände Humboldtstr. 2, 4040 Neuss und sind unter der Tel.-Nr. 1 97-1 zu erreichen.

N

Legende zum Orientierungsplan

Mathematik	
Reine Mathematik	Gebäude 25.22, Ebene 03
	Gebäude 25.13, Ebene 03
Mathematikdidaktik und Mathematik	Gebäude 25.22, Ebene 03
Angewandte Mathematik	Gebäude 25.22, Ebene 02
Instrumentelle Mathematik	Gebäude 25.13, Ebene 02
Statistik und Dokumentation	Gebäude 25.13, Ebene 01
Physik	Gebäude 25.22, Ebene 02
Experimentalphysik	Gebäude 25.42, Ebene 01
	Gebäude 25.33, Ebene 02
	Gebäude 25.22, Ebene 02
Theoretische Physik	Gebäude 25.32, Ebene 01
	02, 03
Angewandte Physik	Gebäude 25.33, Ebene 01
Chemie	
Anorganische Chemie und Strukturchemie	Gebäude 26.43, Ebene 01
	Gebäude 26.42, Ebene 01
Organische Chemie	Gebäude 26.43, Ebene 00
Organische Chemie II	Gebäude 26.33, Ebene 00
Physikalische Chemie	Gebäude 26.43, Ebene 02
Physikaslische Chemie II	Gebäude 26.32, Ebene 02
Theoretische Chemie	Gebäude 26.32, Ebene 03
Pharmazie	
Pharmazeutische Chemie	Gebäude 26.23, Ebene 02
Pharmazeutische Technologie	Gebäude 26.22, Ebene 00
Pharmazeutische Biologie	Gebäude 26.23, Ebene 00
Biologie	
Botanik	Gebäude 26.13, Ebene 02
	Gebäude 26.13, Ebene 01
	Gebäude 26.13, Ebene U1
	Gebäude 26.03, Ebene 01
Zoologie	Gebäude 26.02, Ebene 00
	Gebäude 26.03, Ebene 00
Allgemeine Biologie: Genetik	Gebäude 26.02, Ebene 02
	Gebäude 26.03, Ebene U1
	Gebäude 26.12, Ebene 02
Allgemeine Biologie: Mikrobiologie	Gebäude 26.12, Ebene U1
Allgemeine Biologie: Biokybernetik	Gebäude 26.12, Ebene U1
Physikalische Biologie	Gebäude 26.12, Ebene U1
Psychologie (siehe Orientierungspläne Medizinische Fakultät)	
Geographie	Gebäude 25.12, Ebenen 01, 02
Geologie	Gebäude 25.02, Ebene 02
Universitätsbibliothek	**Gebäude 24.41**
Fachbibliotheken	
Mathematik, Physik, Geowissenschaften,	Gebäude 25.22, Ebene 01
Biologie, Chemie, Pharmazie	Gebäude 26.21, Ebene 01

(Fortsetzung siehe nächste Seite)

Hörsäle

5A, 5B, 5C	Gebäude 25.11, Ebene 00
5D, 5E, 5F	Gebäude 25.21, Ebene 00
5G, 5H	Gebäude 25.22, Ebene 00
5J, 5K, 5L, 5M	Gebäude 25.31, Ebene 00
6A, 6B, 6C, 6D, 6E, 6F	Gebäude 26.11, Ebene 00
6G, 6H, 6J	Gebäude 26.41, Ebene 00

Studienberater

Mathematik

Mathematisches Institut, Gebäude 25.22, Ebene 03
Beratungsgebiet: bis Vordiplom oder Zwischenprüfung

Priv.-Doz. Dr. Gunnar Schröder, F. 3 11-21 74, Raum 39
Sprechstunde Mi. 11—12

Akad. Oberrat Dr. Thomas Thode, F. 3 11-21 72, Raum 41
Sprechstunde Do. 10—12 und nach Vereinbarung

Sonst alle Dozenten der Mathematik

Physik

Physikalisches Institut I, Gebäude 25.42, Ebene 01, Raum 44
Prof. Dr. Hans-Rudolf Kleinhanß, F. 3 11-23 19, Di. 11—12

Chemie

Institut für Organische Chemie, Gebäude 26.43, Ebene 00
Akad. Oberrat Dr. Fritz Becker, F. 3 11-22 97, Di. nach Vereinbarung

Pharmazie

Institut für Pharmazeutische Chemie, Gebäude 26.23, Ebene 01, Raum 24
Prof. Dr. Horst Weber,
F. 3 11-38 46, Mo. 11—12

Biologie

Institut für Zoologie I, Gebäude 26.02, Ebene 00, Raum 33
Prof. Dr. Günter Schneider, F 3 11-34 14, Di. 11.15—12.15

Psychologie

Psychologisches Institut

Wiss. Ang. Dr. Christine Wolfrum, F. 3 11-23 10
Gebäude 23.02, Ebene 01, Raum 25, Sprechstunde Mo. 10—12
Beratungsgebiet: 1. Studienabschnitt

Wiss. Ang. Dipl.-Psych. Herbert Spörkel, F. 3 11-22 75
Gebäude 23.03, Ebene U1, Raum 45, Sprechstunde Do. 13—14
Beratungsgebiet: 2. Studienabschnitt

Prof. Dr. Wilhelm Janke, F. 3 11-22 71, Zeit nach Vereinbarung,
Gebäude 23.03, Ebene 00, Raum 70
Beratungsgebiet: Problemfälle und Nebenfach-Psychologen.

Geographie

Geographisches Institut, Gebäude 25.12, Ebene 02, Raum 41
Prof. Dr. Günther Glebe, F. 3 11-20 51, Do. 10—11

Studienberatung durch die Fachschaftsvertreter der Studentenschaft

Biologie

Fachschaftsraum Biologie, Gebäude 26.11, Ebene U1, Raum 42,
F. 3 11-20 25, Mo. 12-13, Do. 12.30—13.30

Chemie

Fachschaftsraum Chemie, Gebäude 26.31, Ebene U1, Raum 51,
F. 3 11-43 01, Di. 17—19

Geographie

Fachschaftsraum Geographie, Gebäude 25.12, Ebene 00, Raum 41,
F. 3 11-48 46, Mo.—Do. 13—14, ansonsten siehe Anschlag
am Fachschaftsbrett (Ebene 00)

Mathematik

Fachschaftsraum Mathematik, Gebäude 25.31, Ebene 00, Raum 82 und 83,
F. 3 11-36 07, und 3 11-37 07, in der Vorlesungszeit täglich siehe Aushang,
sonst Do. 14—16. Vor Beginn der Vorlesungen führt die Fachschaft eine
viertägige Einführungsveranstaltung für Erstsemester durch.

Physik

Fachschaftsraum Physik, Gebäude 25.32, Ebene 00, Raum 36,
F. 3 11-32 32, in der Vorlesungszeit siehe Aushang, sonst Mi. 13—15 Uhr.
Vor Beginn der Vorlesungen führt die Fachschaft eine viertägige Einführungsveranstaltung für Erstsemester durch.

Psychologie

Fachschaftsraum Psychologie, Gebäude 23.03, Ebene U1, Raum 64,
F. 3 11-34 88, Di. 12—14

Prüfungsausschüsse

Ausschuß für die Diplomprüfung in Mathematik

Vorsitzender:
Prof. Dr. Boro Döring

Stellvertreter:
Doz. Dr. Manfred Kracht

Weitere Mitglieder:
Prof. Dr. Reinhold Meise, Stud. Prof. Dr. E. Baumgartner, Dr. Helmut Lütcke,
cand. math. Bernhard Margos, cand. math. Günther Müller.
Alle Mathematisches Institut.

Ausschuß für die Diplomprüfung in Physik

Vorsitzender:
Prof. Dr. Gernot Decker, Mathematisches Institut

Stellvertreter:

Prof. Dr. Hans Karl Janssen, Institut für Theoretische Physik

Weitere Mitglieder
Prof. Dr. Rüdiger Bessenrodt, Institut für Theoretische Physik
Prof. Dr. Dietrich Stark, Institut für Angewandte Physik
Dipl.-Phys. Heinz Odenthal, Physikalisches Institut II
stud. rer. nat. Götz Neuneck
stud. rer. nat. Rainer Scharf

Ausschuß für die Diplomprüfung in Chemie

Vorsitzender:
Prof. Dr. Leonhard Birkofer, Institut für Organische Chemie

Stellvertreter:
Prof. Dr. Heinz-Helmut Perkampus, Institut für Physikalische Chemie

Weitere Mitglieder:
Prof. Dr. Wilhelm Kuchen, Institut für Anorganische Chemie und Strukturchemie
Prof. Dr. Heinz Kleindienst, Institut für Physikalische Chemie
Wiss. Ass. Dr. Bluhm, cand. chem. A. Doelle, N. N.

Ausschuß für die Diplomprüfung in Biologie
Vorsitzender:
Prof. Dr. Werner Kunz, Institut für Genetik, Mo. + Mi. 11—12 Sprechstunde

Stellvertreter:
Prof. Dr. Kurt A. Santarius, Botanisches Institut

Weitere Mitglieder:
Akadem. Rat Dr. J. D'Haese, Institut für Zoologie
stud. rer. nat. Gerlinde Sturm

Vorsitzender für die Zwischenprüfungen in Biologie
Prof. Dr. K. V. Kowallik, Sprechstunde: Mo. + Mi. 11—12 Uhr

Ausschuß für die Diplomprüfung in Psychologie

Vorsitzender:
Prof. Dr. Wilhelm Janke

Stellvertreter:
Prof. Dr. Hans-Joachim Grabitz

Weitere Mitglieder:
Prof. Dr. Joachim Krauth
Prof. Dr. Franz-Josef Hehl
Dr. Jochen Haisch
Sabine Neugebauer
Erika Bräuer
Alle Psychologisches Institut

Lehrkörper

a) Emeritierte Professoren:

Birkofer, Leonhard, Bruchhausenstr. 65, 4000 Düsseldorf 13,
Dr. rer. nat. (Organische Chemie)

van Calker, Jan, Himmelgeister Landstraße 89, 4000 Düsseldorf 13, F. 793231
Dr. phil. (Experimentalphysik), 1.5.65

Honnefelder, Kurt, Dunantstraße 26, 4040 Neuss, F. 16410
Dr. phil. em. o. Professor (Mathematik und ihre Didaktik)

b) Professoren:

Baumgarten, Edwin, Nordstraße 8, 5657 Haan
Dr. rer. nat. (Physikalische Chemie und chemische Technologie), 29.10.70

Bausch, Richard, Eichenallee 2a, 4040 Neuss-Norf,
Dr. rer. nat. (Theoretische Physik), 2.5.79 (Lehrstuhlinhaber)

Becker, Herbert, Virchowstr. 22, 4040 Neuss 1, F. (02101) 82293
Prof. (Didaktik der Physik)
Sprechstunden: Di. 10—11, R. 417, 21.11.61 (Lehrstuhlinhaber)

Bergmann, Artur, Scheideweg 25, 4000 Düsseldorf 13, F. 763717
Dr. rer. nat. (Mathematik) 14.8.69 (Lehrstuhlinhaber)

Bessenrodt, Rüdiger, Drakestraße 2, 4000 Düsseldorf 11 , F. 575730
Dr. rer. nat. (Theoretische Physik), 3.9.73.

Decker, Gernot, Im Diepental 41, 4000 Düsseldorf 13, F. 713911
Dr. rer. nat. (Experimentalphysik), 1.4.78 (Lehrstuhlinhaber).

Döring, Boro, Wupperstraße 17, 4006 Erkrath 2,
Dr. rer. nat. (Angewandte Mathematik), 24.4.70 (Lehrstuhlinhaber).

Eckmiller, Rolf, Curieweg 8, 4000 Düsseldorf 13, F.(0211) 765738
Dr.-Ing. (Allgemeine Biologie, Abt. Biokybernetik), 1.12.78.

Fischer, Gerd, Paul-Löbe-Str. 24, 4000 Düsseldorf 13, F.7005260
Dr. rer. nat. (Mathematik) 1.8.79 (Lehrstuhlinhaber).

Gerstenhauer, Armin, Schlehdornweg 16, 5657 Haan, F. (02129) 7296
Dr. rer. nat. (Geographie), 16.10.68 (Lehrstuhlinhaber)
Zugleich Mitglied der Philosophischen Fakultät.

Gewecke, Michael, Am Sanderhof 23, 4019 Monheim-Baumberg,
Dr. rer. nat. (Zoologie), 23.01.74.

Glebe, Günther, Wäschlackerweg 22, 4000 Düsseldorf 1, F. 218853
Dr. phil. nat. (Geographie), 30.9.75.

Glombeck, Gerhard, Duttenstedter Str. 12, 3150 Peine, F. (05171) 6981
Dr. rer. nat., Prof. (Biologie und ihre Didaktik), (Lehrstuhlinhaber)
Sprechstunden: Nach Vereinbarung, R. 824

Grabitz, Hans-Joachim, Christopherstr. 54 b, 4000 Düsseldorf 1, F. 3 11-21 41
Dr. phil. (Psychologie), 20.12.76.

Hägele, Gerhard, Buchenweg 24, 4010 Hilden, F. (02103) 64119
Dr. rer. nat. (Anorganische Chemie), 7.3.73.

Harzheim, Egbert, Pallenbergstr. 23, 5000 Köln 60, F. (0221) 741704
Dr. rer. nat. (Mathematik), 16.11.70.

Hehl, Franz-Josef, Universitätsstr. 1, 4000 Düsseldorf 1, F. 3 11-20 62
Dr. phil., (Psychologie)

Herrmann, Reinhold G., Gerhart-Hauptmann-Str. 8c, 4006 Erkrath 2, F. (02104) 253272, Dr. phil. (Botanik), 2.11.71.

Hess, Oswald, Bachstraße 103, 5657 Haan, F. (02129) 7434 Dr. rer. nat. (Genetik) 24. 3. 70 (Lehrstuhlinhaber)

Hollenberg, Cornelis P., Chopingstr. 7, 4000 Düsseldorf 13, F. 717914 Dr. rer. nat. (Mikrobiologie), 1. 6. 79 (Lehrstuhlinhaber)

Huston, Joseph, P., Kaiser-Friedrich-Ring 33, 4000 Düsseldorf 11, F. 570340, Ph. D. (Psychologie), 1. 12. 77 (Lehrstuhlinhaber)

Janke, Wilhelm, Händelstraße 19, 4010 Hilden, F. (02103) 42545 Dr. phil. (Psychologie), 1. 4. 71 (Lehrstuhlinhaber)

Janssen, Hans-Karl, Am Eichelkamp 152, 4010 Hilden F. (02103) 61897 Dr. rer. nat. (Theoretische Physik), 28. 9. 76 (Lehrstuhlinhaber)

Janßen, Klaus, Christophstr. 54 b, 4000 Düsseldorf 1, F. 347764 Dr. rer. nat. (Mathematik), 14.10.75.

Kalveram, Karl Theodor, Dr. rer. nat. (Psychologie), 30. 11. 79 (Lehrstuhlinhaber)

Kleindienst, Heinz, Steinfelder Straße 29, 5657 Haan, Dr. rer. nat. (Physikalische und theoretische Chemie), 1.9.75.

Klinger, Hanns, Bodinusstraße 6, 4000 Düsseldorf 1, Dr. rer. nat. (Statistik und Dokumentation), 13. 1. 66 (Lehrstuhlinhaber) Zugleich Mitglied der Medizinischen Fakultät.

Kniep, Rüdiger, Am Weidblech 3, 4010 Hilden, F. (02103) 40517, Dr. rer. nat. (Anorganische Chemie) 5.8.80.

Köhnen, Walter, Im Jagdfeld 41, 4040 Neuss, F. 81768, Dr. rer. nat., Prof. (Mathematik und ihre Didaktik)

Kowalik, Klaus-V., Mommsenstraße 47, 4040 Neuss-Allerheiligen, F. (02107) 60727, Dr. phil. (Botanik), 18.5.73.

Kranz, Jakob, Roseggerstr. 13, 4044 Kaarst, F. (02101) 67254 Dr. rer. nat. (Angewandte Physik), 16. 9. 70 (Lehrstuhlinhaber)

Krause, Gotthard H., Merianweg 33, 4010 Hilden, F. (02103) 61638 Dr. rer. nat. (Pflanzenphysiologie), 25.1.80

Krauth, Joachim, Himmelgeister Straße 50, 4000 Düsseldorf 1, F. 311-2144 Dr. rer. nat. (Psychologie), 3. 8. 76 (Lehrstuhlinhaber)

Kuchen, Wilhelm, Am Strasserfeld 22, 4000 Düsseldorf 12, F. 201761 Dr. rer. nat. (Anorganische Chemie), 16. 11. 65 (Lehrstuhlinhaber)

Kunz, Werner, Heinrich-Heine-Straße 35, 4006 Erkrath 2, F. (02104) 42962, Dr. rer. nat. (Genetik), 4.9.73.

Larenz, Rudolf-Wilhelm, Am Schwalbenberg, 2, 4000 Düsseldorf 12, F. 20 38 15 Dr. rer. nat. (Theoretische Physik), 14. 11. 66 (Lehrstuhlinhaber)

Lippold, Bernhard C., Steinstraße 1, 4040 Neuss-Uedesheim, F. 37728 Dr. rer. nat. (Pharmaz. Technologie), 12. 5. 77 (Lehrstuhlinhaber)

Martin, Hans Dieter, Universitätsstr. 1, 4000 Düsseldorf 1 Dr. rer. nat. (Organische Chemie), 1.9.80 (Lehrstuhlinhaber)

Mehlhorn, Heinz, Steinstr. 12 a, 4040 Neuss-Uedesheim, Dr. rer. nat. (Zoologie), 24.2.77.

Meiners, Dieter, Volmerswerther Straße 93, 4040 Neuss 1, (02103) 37324 Dr. rer. nat. (Physik), 27.10.71.

Meise, Reinhold, Willbecker Straße 42, 4006 Erkrath 2, F. (02104) 42391 Dr. rer. nat. (Mathematik), 26. 10. 73 (Lehrstuhlinhaber)

Möhrle, Hans, Christophorusstraße 5a, 4040 Neuss-Uedesheim
Dr. rer. nat. (Pharmazie), 31. 10. 75 (Lehrstuhlinhaber)

Mootz, Dietrich, Alsenstraße 17, 5657 Haan, F. (02129) 50212
Dr. rer. nat. (Strukturchemie und Anorganische Chemie), 1. 10. 73 (Lehrstuhlinhaber)

Otto, Andreas, Joachimstraße 17, 4000 Düsseldorf 11, F. 5 47 15
Dr. rer. nat. (Experimentalphysik), 31. 1. 77 (Lehrstuhlinhaber)

Perkampus, Heinz-Helmut, Wickrather Straße 43, 4000 Düsseldorf 11, F. 59 21 84
Dr. rer. nat. (Physikalische Chemie), 1. 10. 68 (Lehrstuhlinhaber)

Peters, Werner, Albrecht-Dürer-Straße 45, 4006 Erkrath, F. 24 29 83
Dr. rer. nat. (Zoologie), 25. 11. 74 (Lehrstuhlinhaber)

Petry, Walter, Alter Kirchweg 6, 4018 Langenfeld, F. (0 21 73) 1 55 53
Dr. rer. nat. (Instrumentelle Mathematik), 1. 9. 71 (Lehrstuhlinhaber)

Ratschek, Helmut, Curieweg 25, 4000 Düsseldorf 13, F. 763747
Dr. phil. (Mathematik), 20.9.73.

Rebhan, Eckhard, Leitenstorffer Straße 20, 4000 Düsseldorf 13, F. 716567
Dr. rer. nat. (Theoretische Physik), 18.4.77.

Riesner, Detlev,
Dr. rer. nat. (Physikalische Biologie), 1.8.80 (Lehrstuhlinhaber)

Rother, Klaus, Espenstraße 99, 4040 Neuss 21 (Neuenbaum),
F. (0 21 07) 6 00 12 Dr. rer. nat. (Geographie), 18. 1. 74 (Lehrstuhlinhaber)
Zugleich Mitglied der Philosophischen Fakultät.

Sahm, Hermann, Bachfeldstraße 19, 5171 Stetternich
Dr. rer. nat. (Biotechnologie), 1. 3. 77 (Lehrstuhlinhaber)

Santarius, Kurt A., Kalstert 160, 4010 Hilden, F. (0 21 03) 6 12 36
Dr. rer. nat. (Botanik), 25. 5. 76 (Lehrstuhlinhaber)

Schick, Karl, Dalheimer Weg 34, 4790 Paderborn, F. (05251) 62590
Dr. paed., Prof. (Mathematik und ihre Didaktik), 6.11.75 (Lehrstuhlinhaber)

Schirmer, Wolfgang, Fritz-Reuter-Straße 3, 4006 Erkrath-Unterfeldhaus,
F. 251285, Dr. rer. nat. (Geologie), 10.8.73.

Schmid, Dankward, Flur 101, 4150 Krefeld, F. (02151) 540438,
Dr. rer. nat. (Experimentalphys.) 1. 10. 79 (Lehrstuhlinhaber)

Schmidtke, Hans-Herbert, Wilhelm-Raabe-Straße 1, 4006 Erkrath 1, F. 25 11 59
Dr. phil. nat. (Theoretische Chemie), 1. 4. 74 (Lehrstuhlinhaber)

Schneider, Günter, Nikolausstraße 79a, 4000 Düsseldorf 13, F. (02 11) 79 98 93
Dr. rer. nat. (Zoologie), 3. 6. 66 (Lehrstuhlinhaber)
Zugleich Mitglied der Medizinischen Fakultät

Scholz, Oskar-Berndt, Moorenstraße 52, 4000 Düsseldorf 1, F. 344315
Dr. rer. nat. (Psychologie), 2.8.76.

Schubert, Horst, Poßbergweg 50, 4000 Düsseldorf 12, F. 28 52 65
Dr. rer. nat. Dr. rer. pol. h. c. (Mathematik), 1. 4. 62 (Lehrstuhlinhaber)

Schultze, Joachim Walter, Fabriciusstr. 8, 4000 Düsseldorf 1, F. 3 11-47 50
Dr. rer. nat. (Physikalische Chemie), 26. 11. 79 (Lehrstuhlinhaber)

Schwochau, Martin, Am Seeblick 47, 4000 Düsseldorf 22, F. 208500
Dr. rer. nat. (Genetik), 1.2.72

Spindler, Klaus-Dieter,
Dr. rer. nat. (Zoologie), 27.5.80 (Lehrstuhlinhaber)

Stark, Dietrich, Am Schwalbenberg 2, 4000 Düsseldorf 12, F. 203945
Dr. rer. nat. (Angewandte Physik), 11.10.72.

Steffen, Klaus, Friedrich-Ebert-Straße 25, 5657 Haan, F. (0 21 29) 5 22 69
Dr. rer. nat. (Mathematik) 22.4.76 (Lehrstuhlinhaber)

Steinberg, Heinz-Günter, Ruschheide 15, 4400 Münster, F. (02 51) 329288
Dr. rer. nat. (Geographie) 28. 10. 1976 (Lehrstuhlinhaber)
Zugleich Mitglied der Philosophischen Fakultät

Stubbe, Wilfried, Christophstraße 72, 4000 Düsseldorf 1, F. 33 15 65
Dr. rer. nat. (Botanik), 21. 12. 65 (Lehrstuhlinhaber)

Suchy, Kurt, (z. Zt. St. John's College, Cambridge CB2 ITP, England)
Dr. rer. nat. (Theoretische Physik), 8.4.71 (beurlaubt) (Lehrstuhlinhaber)

Uhlenbusch, Jürgen, Ruhrstraße 30, 4006 Erkrath 2, F. 4 20 79
Dr. rer. nat. (Experimentalphysik), 27. 11. 72 (Lehrstuhlinhaber)
(Zugleich Mitglied der Medizinischen Fakultät)

Vollmer, Günter, Bucholzstr. 25, 5300 Bonn 1, F. (0228) 281025
Dr. rer. nat., Prof. (Chemie und ihre Didaktik), 10.10.78 (Lehrstuhlinhaber)

Weber, Horst, Vennstraße 188a, 4000 Düsseldorf 22,
Dr. rer. nat. (Pharmazie), 14.9.78.

Wein, Norbert, Salmweg 2, 4040 Kaarst 2, F. (02101) 603285
Dr. phil., Prof. (Geographie und ihre Didaktik) (Lehrstuhlinhaber)
Sprechstunden: Mi. 10—11, R. 1406, 1.3.75.

Wenzens, Gerd, Auf'm Pilgerweg 13, 4053 Jüchen 7,
Dr. phil. nat. (Geographie), 11.4.75.

Willuhn, Günter, Richard-Wagner-Straße 44, 4010 Hilden, F. (0 21 03) 4 12 57
Dr. rer. nat. (Pharmaz. Biologie), 6. 4. 77 (Lehrstuhlinhaber)

Wist, Eugene R., Am Wasserturm 4, 4000 Düsseldorf 13, F. 717206
Ph. D. (Psychologie), 1.6.78.

Wittig, Rüdiger, Auf'm Winkel 8, 4000 Düsseldorf 13, F. 799720
Dr. rer. nat. (Botanik), 12.6.80.

Wulff, Günter, Auf dem Patt 12, 5350 Alfter-Impekoven, F. (02 28) 64 18 60
Dr. rer. nat. (Organische Chemie), 1. 11. 79 (Lehrstuhlinhaber)

Zachariae, Gerhard, Schmiedestraße 26, 4030 Ratingen, F. (630) 28150
Dr. rer. nat. (Bodenbiologie), 8.12.72.

c) Studienprofessoren:

Baumgartner, Erich, Curieweg 27, 4000 Düsseldorf 13, F.767464
Dr. rer. nat. (Mathematik), 27.8.76.

Kleinhanß, Hans Rudolf, Steffenstraße 21, 4000 Düsseldorf 11, F. 572946
Dr. rer. nat. (Experimentalphysik), 4.6.75.

Luysberg, J. J., Gaußstr. 11, 4040 Neuss, , F. (02101) 82008
(Didaktik der Physik)
Sprechstunden: nach Lehrveranstaltungen

Strotkoetter, Eberhard, Siegstr. 9, 4040 Neuss, F. 45911
Dr. rer. nat., (Didaktik der Biologie)
Sprechstunden: nach Vereinbarung

Thielemann, Paul, Rathelbeckstraße 291, 4000 Düsseldorf 12, F. 201757
Dr. rer. nat. (Angewandte Physik), 4.6.75.

d) Honorar-Professoren:

Engell, Hans-Jürgen, Max-Planck-Straße 1, 4000 Düsseldorf 1,
privat: Voisweg 45a, 4030 Ratingen, F. (02102) 21960
Prof. Dr. rer. nat. Direktor MPI für Eisenforschung

Hochmuth, Toni, Matthias-Grünewald-Straße 13, 4006 Erkrath 1,
F. 30 32-4 93/4 94
Dr. rer. nat., Ltd. Min. Rat, Ministerium für Wissenschaft und Forschung Düsseldorf (Physik)

Knop, Jan, Thienhausener Str. 57, 5657 Haan, F. (02129) 6642
Dr. rer. nat., Direktor des Rechenzentrums der Universität Düsselforf (Datenverarbeitung)

Waelbroeck, Francois, Dr.-Mannheimer-Straße 4, 5170 Jülich,
Dr. rer. nat. Institut für Plasmaphysik der KFA Jülich (Physik)

e) außerplanmäßige Professoren:

Behmenburg, Wolfgang, Macherscheider Straße 11a, 4040 Neuss 1,
F. (0 21 01) 3 93 93
Dr. rer. nat. (Experimentalphysik), 5. 8. 76.

Habrich, Wulf, Blömersheimstr. 49, 4150 Krefeld, F. (02151) 776780
Dr. phil., Privatdozent, Akad. Oberrat (Geographie und ihre Didaktik)

Heide, Gerhard, Am Brockerberg 2, 4006 Erkrath, F. 245576
Dr. rer. nat. (Zoologie), 16.6.80.

Laqua, Kurt, Grüner Weg 2, 4600 Dortmund-Höchsten, F. (0 23 04) 8 02 62
Dr. rer. nat. (Experimentalphysik), 24. 4. 78.

Leyhausen, Paul, Boettinger Weg 37, 5600 Wuppertal-Elberfeld, F. (95) 74 21 71
Dr. rer. nat. (Verhaltensforschung), 13. 4. 70.

Riedel, Dietmar, Pirolweg 16, 4030 Ratingen 6, F. (630) 67665
Dr. agr. (Fischereibiologie), 30.7.76.

von Wangenheim, Karl-Hartmut, Lise-Meitner-Straße 3, 5170 Jülich-Stetternich,
F. (02461) 51418
Dr. sc. agr. (Vererbungs- und Züchtungsforschung), 30.1.78.

f) Dozenten:

Bohnert, Hans-Jürgen, Dellestraße 33, 4000 Düsseldorf 22, F. 20 29 93
Dr. rer. nat. (Allgemeine Biologie), 3. 5. 77.

Kerner, Otto, Brandenburgstraße 15, 4044 Kaarst 2, F. (0 21 01) 51 46 13
Dr. rer. nat. (Mathematik) 7.6.77

Kracht, Manfred, Bocholder Straße 120, 4300 Essen
Dr. rer. nat. (Mathematik), 17. 9. 74.

Wisbauer, Robert, Görresstraße 46, Neuss, F. (0 21 01) 8 01 99
Dr. rer. nat. (Mathematik).

g) Privatdozenten:

Bruns, Klaus, Notburgaweg 6, 4150 Krefeld-Taar
Dr. rer. nat. (Organische Chemie), 18. 1. 72.

Buchenau, Ulrich, Nordstraße 56, 5170 Jülich, F. (0 24 61) 5 29 22
Dr. rer. nat., (Experimentalphysik), 9. 7. 73.

Bünemann, Hans, Macherscheider Str. 97, 4040 Neuss-Uedesheim,
F. (02101) 37780
Dr. rer. nat. (Akad. Rat, Inst. f. Genetik)

Craubner, Hans
Dr. rer. nat. (Physikalische Chemie), 21. 10. 75.

Dohm, Volker, Montzener Straße 2, 5100 Aachen, F. (02 41) 7 52 65
Dr. rer. nat. (Theoretische Physik), 19. 6. 79

Hackmann, Jobst, Grüngürtelstraße 10, 5000 Köln 50, F. (02 21) 39 11 70
Dr. rer. nat., Oberass., Physikalisches Institut II

Kupka, Hans, Göppinger Straße 11, 4000 Düsseldorf 13, F. (0211) 714579
Dr. (Breslau) (Theoretische Chemie)

Lindner, Harald, Richard-Wagner-Straße 8, 4150 Krefeld 1, F. (0 21 51) 5 57 55
Dr. rer. nat., Oberassistent (Mathematik), 8. 2. 77

Müller, Ferdinand, Raderbroicher Straße 23, 4044 Kaarst 2 (Vorst),
F. (3 00) 51 40 12
Dr. rer. nat. (Akadem. Oberrat, Physikalisches Institut I.), 24. 10. 78

Schmickler, Wolfgang, Glockenstraße 3b, 4000 Düsseldorf
Dr. rer. nat. Priv.-Doz. Physikal. Chemie II

Schröder, Gunnar, Laukamp 5, 4400 Münster, F. (02 51) 86 26 61
Dr. rer. nat. (Mathematik), 21. 1. 75

Steinebach, Josef, Mühlenstr. 92, 4005 Meerbusch 3-Lank, F. (0 21 50) 28 94
Dr. rer. nat. (Mathematik)

Strehblow, Hans-Henning, Weissenbergstraße 60, 4000 Düsseldorf
Dr. rer. nat., Priv.-Doz., (Akad. Rat, Physikal. Chemie II)

h) Akademische Oberräte und Räte:

Becker, Fritz, Kirchfeldstraße 42, 4030 Ratingen, F. 5 09 16
Dr. rer. nat. (Oberrat), Institut für Organische Chemie

Behn, Wilfried, Rheinfelder Straße 12, 4040 Neuss-Üdesheim,
F. (0 21 01) 3 05 70
Dr. rer. nat., Botanisches Institut

v. Berg, Eberhard, Gurlittstraße 57, 4000 Düsseldorf 1, F. 33 65 25,
Dr. rer. nat., Institut für Zoologie I

Breuer, Toni, Rheydter Straße 164, 4068 Grevenbroich, F. (0 21 81) 4 80 56,
Dr. phil., Geographisches Institut

Dickopp, Heinz, Hüttenstraße 31, 4000 Düsseldorf 1,
Dr. rer. nat. (Oberrat), Institut für Organische Chemie

Diemert, Klaus, Friedrich-Engels-Straße 31, 4000 Düsseldorf 12,
F. (02 11) 27 78 92
Dr. rer. nat., (Oberrat), Institut für Anorganische Chemie und Strukturchemie

Dietrich, Werner, Auf dem Wiler 5, 4048 Grevenbroich 4
Dr. rer. nat. (Oberrat), Botanischer Garten

Fey, Manfred, Zehntstraße 7a, 4048 Grevenbroich 2, F. (0 21 81) 7 34 50
Dr. rer. nat., Dipl.-Geogr. (Oberrat), Geographisches Institut

Franz, Manfred, Richard-Wagner-Str. 24, 5000 Köln 1, F. (0221) 217679
Dr. rer. nat., Akad. Oberrat (Chemie)
Sprechstunden: nach den Lehrveranstaltungen, R. 413

D'Haese, Jochen, Erlenweg 20, 4000 Düsseldorf 13, F. 74 33 17
Dr. rer. nat., Institut für Zoologie II

Hallier, Ulrich, Mahnertmühle 5, 5657 Haan, F. (0 21 29) 41 50
Dr. phil. nat. (Oberrat), Botanisches Institut

Hammer, Hildegard, Windvogt 36, 4044 Kaarst 1, F. (02101) 67358
Dr. rer. nat., Institut für Angewandte Physik

Hemmerling, Hans-Jörg, Schumannstraße 33, 4000 Düsseldorf 1,
F. (02 11) 68 69 63
Dr. rer. nat., Institut für Pharmazeutische Chemie

Hoffmann, Helmut, Gottfried-August-Bürger-Straße 9, 4006 Erkrath-Unterfeldhaus,
Dr. rer. nat. (Oberrat), Institut für Physikalische Chemie

Keck, Helmut, Ittenbachstr. 12a, 4040 Neuss,
Dr. rer. nat. (Oberrat), Institut für Anorganische Chemie und Strukturchemie I

Kempkens, Helmut, Vennstraße 117, 4000 Düsseldorf 22, F. 20 34 46
Dr. rer. nat., (Oberrat), Physikalisches Institut II

Petermann, Günter, Schinkelstr. 30, 4006 Erkrath,
Dr. rer. nat. (Oberrat), Institut für Physikalische Chemie

Prüstel, Dirk, Eitelstraße 51, 4000 Düsseldorf 30, F. 65 23 44
Dr. rer. nat. (Oberrat), Institut für Organische Chemie

Schäfer, Johannes-Heinrich, Friedrichstraße 48, 4040 Neuss,
F. (0 21 01) 2 12 24
Dr. Ing. (Oberrat), Physikalisches Institut II

Schönherr, Thomas, Am Haferkamp 30, 4000 Düsseldorf 13, F. (02 11) 76 58 81
Dr. rer. nat., Institut für Theoretische Chemie

Schwan, Lothar, Fabriciusstr. 8, 4000 Düsseldorf 1,
Dr. rer. nat., Physikalisches Institut IV

Sollmann, Andreas, Wagnerstr. 13, 4044 Kaarst 2, F. (02101) 514015
Dr. rer. nat., Akad. Rat (Didaktik der Biologie)
Sprechstunden: siehe Anschlag, R. 1405

Thode, Thomas, Golzheimer Straße 108, 4000 Düsseldorf 30,
Dr. rer. nat. (Oberrat), (Mathematisches Institut)

Waldheim, Günter, Werstener Dorfstr. 65, 4000 Düsseldorf 30
Apotheker, Dr. rer. nat., Wiss. Ang. (Pharmazeutische Chemie)

Wenk, Herbert, Alte Landstraße 42, 4000 Düsseldorf 31, F. 40 42 07
Dr. rer. nat. (Oberrat), Institut für Theoretische Physik

Wischgoll, Benno, von-Witzleben-Straße 20, 4018 Langenfeld,
F. (0 21 73) 1 77 93
Dr. rer. nat. (Oberrat), Physikalisches Institut I

Wolff, Peter, Hülchrather Str. 18, 4040 Neuss, F. 475464
Dr. rer. nat., (Oberrat) (Mathematik und ihre Didaktik)

Wunderlich, Hartmut, Pastor-Breuer-Str. 14, 4018 Langenfeld
F. (02173) 75866,
Dr. rer. nat. (Oberrat), Institut für Anorganische Chemie und Strukturchemie II

i) Mit Vorlesungen beauftragt:

Friedrich, Günter, Jakob-Hüskes-Straße 35, 4150 Krefeld-Hüls,
F. (0 21 51) 7 38 98
Dr. rer. nat., Regierungsdirektor am Landesamt für Wasser und Abfall NRW (Limnologie)

Hammeke, Karl, Petternicher Straße 27, 5170 Jülich, F. (0 24 61) 5 16 74
Dr. rer. nat., Institut für Reaktorbauelemente der KFA Jülich

Hübschmann, Eberhard, Leyer Straße 4, 4020 Mettmann, F. (0 21 04) 2 59 32
Dr. rer. nat. (Landesplanung und Raumordnung)

Köhler, Wilfried, Niederkasseler Lohweg 40, 4000 Düsseldorf 11, F. 59 15 84
Dr. rer. nat., Oberregierungsrat im Landesamt für Datenverarbeitung und Statistik NW (Spezielle Aufgaben der Automatisierten Datenverarbeitung in Hochschulen und öffentlicher Verwaltung)

Leschke, Hajo, Büngerstraße 30, 4600 Dortmund 30, F. (0231) 465447,
Dr. rer. nat., Wiss. Ang. (Theoretische Physik)

Pley, Herbert, Gerhart-Hauptmann-Straße 14, 4000 Düsseldorf 30, F. 63 72 27
Dr. phil. nat., Studiendirektor (Didaktik der Geographie)

Schulze, G.E. Werner, Fürstenplatz 4, 4000 Düsseldorf 1, F. 37 13 59
Dr. rer. nat. habil., (Werkstoffwissenschaft)

j) Mit Seminaren, Übungen und Praktika beauftragt:

Bartels, Christian, Herzogstraße 18, 4000 Düsseldorf,
Dipl.-Chem., Verw. Wiss. Ass. Physikal. (Chemie II)

Bessenrodt, Hannelore, Drakestraße 2, 4000 Düsseldorf 11, F. 57 57 30
Dr. rer. nat., Wiss. Ass. (Theoretische Physik)

Bettermann, Hans, Bensberger Weg 6, 4000 Düsseldorf 13,
Dipl.-Chem., Verw. Wiss. Ass. (Physikalische Chemie)

Biegholdt, Martin, Jahnstraße 70, 4000 Düsseldorf 13
Apotheker, Verw. Wiss. Ass. (Pharmazeutische Chemie)

Billmann, Jürgen, Golzheimer Str. 116, 4000 Düsseldorf 30,
Dipl.-Phys., Verw. Wiss. Ass. (Experimentalphysik)

Bluhm, Thorsten, Nördlingerstr. 1, 4000 Düsseldorf 13, F. 71 99 25
Dr. rer. nat., Oberass. (Physikalische Chemie)

Blume, Angelika, Am Neumarkt 49a, 5650 Solingen

Braun, Maria-Helene, Oderstr. 24, 4040 Neuss, F. (02101) 2872,
Verw.-Wiss.-Ass. (Anorganische Chemie)

Braun, Ulrich, Oderstr. 24, 4040 Neuss, F. (02101) 2872,
Verw.-Wiss.-Ass. (Anorganische Chemie)

Breuer, Nikolaus, An der Rheinbahn 35, 4005 Meerbusch-Osterath,
F. (02159) 1645
Dr. rer. nat., Wiss. Ass. (Theoretische Physik)

Brodalla, Dieter, Corellistr. 105, 4000 Düsseldorf 13, F. (0211) 706957,
Dipl.-Chem., Verw. Wiss. Ass. (Anorganische Chemie)

Brückner, Helmut, Moorenstraße 14, 4000 Düsseldorf 1, F. 344866
Dr. rer. nat., Wiss. Ass. (Geographie)

Busch, Manfred, Hebbecker Straße 31a, 5600 Wuppertal 22
Apotheker, Dr. rer. nat., Verw. Wiss. Ass. (Pharmazeutische Chemie)

Carlhoff, Christoph, Platanenstraße 69, 4150 Krefeld 11, F. (0 21 51) 4 18 29
Dipl.-Phys., Wiss. Ass. (Experimentalphysik)

Claas, Michael, Schillerstr. 82, 4150 Krefeld, F. (02151) 41829
Apotheker, Verw. Wiss. Ass. (Pharmazeutische Chemie)

Daig, Konrad,
Dipl.-Biol., Wiss.-Ang. (Zoologie)

Daunicht, Wolfgang, Columbusstr. 62, 4000 Düsseldorf 11, F. (0211) 576152
Dr. phil. nat., Wiss. Ass. (Biokybernetik)

Dederichs, Walburga, Gemündener Str. 26, 4000 Düsseldorf-Oberkassel
Dipl. Chem., Verw. Wiss. Ass. (Organische Chemie)

Dembinski, Volker, Sybelstraße 1, 4000 Düsseldorf 1,
Dr. rer. nat., Wiss. Ass. (Mathematik)

Erb, Hans Peter, Suitbertusstraße 34, 4000 Düsseldorf 1, F. 31 24 74
Dipl.-Chem., Verw. Wiss. Ass. (Physikalische Chemie)

Erdmann, Gisela, Ickerswarder Straße 198, 4000 Düsseldorf 13, F. 7 90 05 90
Dr. rer. nat., Wiss. Ass. (Psychologie)

Eyring, Gerd, Elb 69, 4010 Hilden, F. (0 21 03) 4 11 94
Dipl.-Phys. Wiss. Ass. (Theoretische Chemie)

Falsone, Gioacchino, Beethovenstraße 52, 4010 Hilden,
Dr. rer. nat., Wiss. Ang. (Organische Chemie)

Fitger, Cornelia, Universtitätsstr. 1, 4000 Düsseldorf 1, F. 3 11-43 83
Dr. rer. nat., Wiss. Ass. (Psychologie)

Florian, Reinhold, Pastoracker 2, 4300 Essen-Werden,
Dipl. Phys., Wiss. Angest. (Experimentalphysik)

Förster, Hermann, Kaiserswerther Str. 98, 4030 Ratingen, F. (02102) 42648
Apotheker, Wiss. Ang. (Pharmazeutische Technologie)

Fritsche, Dagmar, Engelspfad 2, 5300 Bonn-Ippendorf, F. (2221) 283381
Dr., Wiss. Ass. (Bioloie)
Sprechstunden: nach Vereinbarung, R. 1405

Giersch, Christoph, Meliesallee 14, 4000 Düsseldorf 13, F. 71 95 54
Dr. rer. nat. Wiss. Ang. (Botanik)

Glätzer, Karl Heinz, Corellistraße 46, 4000 Düsseldorf 13, F. 70 59 21
Dr. rer. nat. (Genetik)

Göpfert, Walter, Zum Waschbach 16, 5060 Bergisch Gladbach 2,
Apotheker, Lebensmittelchemiker (Pharmazeutische Terminologie)

Grotstollen, Reiner, Am Lochbruch 8, 4200 Oberhausen 14,
Dipl. Chem., Verw. Wiss. Ass. (Organische Chemie)

Grüter, Michael, Julius-Leber Straße 1, 4019 Monheim-Baumberg,
F. (02173) 61763
Dr. rer. nat., Wiss. Ass. (Mathematik)

Haddad, Hatim, Brehmstraße 9, 4000 Düsseldorf 1,
Dr. rer. nat., Wiss. Ang. (Organische Chemie)

Hanisch, Christioph, Am Broichgraben 13, 4000 Düsseldorf, F. 3 11-31 78
Dipl.-Math., Verw. Wiss. Ass. (Angewandte Physik)

Haisch, Jochen, Friedrichstraße 92, 4000 Düsseldorf 1, F. (3 11) 21 42
Dr. phil., Wiss. Ang. (Psychologie)

Harting, Roswitha, Mauerstraße 21, 4000 Düsseldorf 30,
Dr. rer. nat., Wiss. Ass. (Mathematik)

Hebenstreit, Helmut, Merowingerstraße 25, 4000 Düsseldorf 1, F. 34 55 30
Dr. techn., Verw. Wiss. Ass. (Theoretische Physik)

Hinke, Axel, Minkweg 38a, 4150 Krefeld
Dipl.-Chem., Verw. Wiss. Ass. (Anorganische Chemie)

Höhn, Bernd, Bahnstraße 50, 4000 Düsseldorf 1, F. 37 65 98
Dr. rer. nat., Wiss. Ang. (Anorganische Chemie)

Hoffmann, Ernst, Kronprinzenstraße 59, 4000 Düsseldorf 1
Dipl.-Chem., Verw. Wiss. Ass. (Anorganische Chemie)

Hollenberg, Klaus, Cranachweg 9, 4010 Hilden, F. (0 21 03) 6 63 08
Dr. rer. nat., Wiss. Ass. (Experimentalphysik)

Juffernbruch, Joachim, Matthias-Claudius-Straße 6, 4006 Erkrath-
Unterfeldhaus,
Dipl.-Chem., Verw. Wiss. Ass. (Physikalische Chemie)

Junior, Ingrid, Solenanderstr. 12, 4000 Düsseldorf 1, F. 336501
Wiss. Ang. (Pharmazeutische Biologie)

Junker, Klaus, Jakob-Kneipp-Str. 106, 4000 Düsseldorf 13, F. 70 93 26
Dr. rer. nat., Wiss. Ang. (Mathematik)

Kemmerer, Roland, Hauptstr. 20, 4018 Langenfeld
Dipl. Chem., Verw. Wiss. Ass. (Organische Chemie)

Kies, Nordstr. 40, 4010 Hilden, F. (02103) 45383
Dipl.-Ing., Wiss. Ass. (Experimentalphysik)

Köhler, Ekkehart, Buschstr. 17, 4040 Neuss, F. (02101) 59618
Dr. rer. nat., Dipl. Geograph, Wiss. Ass. (Geographie und ihre Didaktik)
Sprechstunden: nach Vereinbarung, R. 1111

Köthe, Ulrich, Holzweg 89, 4019 Monheim-Baumberg, F. (0 21 73) 6 17 73
Dr. rer. nat., Wiss. Ang., (Pharmazeutische Biologie)

Korte, Lutz, Venner Str. 305, 4050 Mönchengladbach 1, (Schützendorf),
F. (02161) 52409
Dipl.-Chem. Verw. Wiss. Ass. (Anorganische Chemie)

Kresken, Joachim, Wagnerstr. 2, 4060 Viersen 12, F. (02162) 70399
Apotheker, Wiss. Ang. (Pharmazeutische Biologie)

Kuppert, Paul,
Dr. rer. nat., Wiss. Ang. (Zoologie)

Kurka, Peter, Merowinger Str. 16, 4000 Düsseldorf 1
Apotheker, Wiss. Ang. (Pharmazeutische Technologie)

Kutter, Jürgen, Luisenstr. 67, 4000 Düsseldorf
Verw. Wiss. Ass. (Anorganische Chemie)

Lauber-Altmann, Ingrid, Kiefernstr. 29, 4156 Willich 1, F. (02154) 41611
Dipl.-Phys., Wiss. Ang. (Experimentalphysik)

Leonard, Joachim, Universitätsstr. 1, 4000 Düsseldorf 1, F. (3 11) 34 92
Dr. phil., Wiss. Ass. (Psychologie)

Lichey, Johann, Im Hasengraben 68, 4000 Düsseldorf 13,
Apotheker, Wiss. Ang. (Pharmazeutische Technologie)

Liebrich, Winfrid, Stessener Weg 6, 4053 Jüchen 6,
Dr. rer. nat., Wiss. Ass. (Genetik)

Lipka, Annegret, Gumbertstr. 186, 4000 Düsseldorf 1, F. (0211) 215205
Dr. rer. nat., Wiss. Ass. (Anorganische Chemie)

Von der Lippe, Gotelind, Grunerstr. 27, 4000 Düsseldorf

Lisse, Frank, Haselnußweg 7, 5000 Köln 71,
Dipl. Phys., Wiss. Ang. (Experimentalphysik)

Lütcke, Helmut, Bertramsweg 22, 4030 Ratingen-Tiefenbroich,
F. (0 21 02) 4 12 62
Dr. rer. nat., Wiss. Ass. (Mathematik)

Mamsch, Alfred, Herderstraße 23, 4000 Düsseldorf 1
Dipl.-Chem., Verw. Wiss. Ass. (Anorganische Chemie)

Maurer, Joseph, Julius-Leber-Str. 1, 4019 Monheim-Baumberg,
F. (02173) 65630
Dr. rer. nat., Wiss. Ass. (Mathematik)

Merfort, Irmgard, Erasmusstr. 24, 4000 Düsseldorf 1, F. 31 53 72
Apothekerin, Verw. Wiss. Ass. (Pharmazeutische Biologie)

Mieger, Thomas, Schlebuschstr. 8, 4000 Düsseldorf 1
Apotheker, Verw. Wiss. Ass. (Pharmazeutische Chemie)

Möbus, Axel, Vogelsangstr. 60, 4040 Neuss 1
Dipl.-Math., Verw. Wiss. Ass. (Mathematik)

Möller, Henning, Im Liefeld 3, 4000 Düsseldorf 1
Dipl.-Phys., Wiss. Ang. (Experimentalphysik)

Moltmann, Ulrich, Marschnerstr. 10, 4000 Düsseldorf 13, F. 717468,
Dr. rer. nat., Wiss. Ass. (Zoologie)

Müller, Petra, Steffaniweg 15, 4000 Düsseldorf 13
Apothekerin Dr. rer. nat., Wiss. Ang. (Pharmazeutische Chemie)

Nef, Barbara, Ludwigstraße 24, 4000 Düsseldorf 1, F. 3 11-42 97
Dr. phil., Wiss. Ang. (Psychologie)

Neudecker, Bernd, Planetenstraße 39, 4000 Düsseldorf 1, F. 33 53 86
Dipl.-Phys., Verw. Wiss. Ass. (Theoretische Physik)

Niehaus, Monika, Düsseldorfer Str. 151, 4000 Düsseldorf, F. 52096
Dr. rer. nat., Verw. Wiss. Ass., (Zoologie)

Nuhn, Burghard, Bankstraße 28, 4000 Düsseldorf 30, F. 49 44 04
Dipl.-Phys., Wiss. Ang. (Experimentalphysik)

Odenthal, Heinz, Am Haferkamp 65, 4000 Düsseldorf 13, F. 76 58 17
Dipl.-Phys., Wiss. Ass. (Experimentalphysik)

Ohm, Andreas, Huvestr. 26, 4000 Düsseldorf 13
Apotheker, Verw. Wiss. Ass. (Pharmazeutische Technologie)

Ottersbach, Günther, Beethovenstraße 17, 5657 Haan, F. (0 21 29) 79 51
Dipl.-Phys., Wiss. Ass. (Theoretische Physik)

Pant, Johannes, Lärchenweg 1, 5628 Heiligenhaus
Apotheker, Verw. Wiss. Ass. (Pharmazeutische Chemie)

Peter, Günter, Corellistraße 42, 4000 Düsseldorf 13, F. 70 66 25
Dr. rer. nat., Wiss. Ang. (Experimentalphysik)

Peters, Wilfried, Löricker Str. 37, 4040 Neuss,
Dr. rer. nat., Wiss. Ang. (Anorganische Chemie)

Petzsche, Hans Joachim, Düsseldorfer Straße 42, 4000 Düsseldorf 11
F. 57 12 02,
Dr. rer. nat., Wiss. Ass. (Mathematik)

Pockrand, Iven, Heisinger Str. 64a, 4300 Essen 1
Dr. rer. nat., Wiss. Ang. (Experimentalphysik)

Poll, Wolfgang, Waisenhausstr. 7, 5160 Düren, F. (0 24 21) 1 47 63
Dipl.-Chem., Verw. Wiss. Ass. (Anorganische Chemie)

Pritzel, Monika, Universitätsstraße 1, 4000 Düsseldorf 1, F. 3 11-34 93
Dr. rer. nat., Wiss. Ass. (Psychologie)

Proß, Günter, Sonnenweg 14, 4040 Neuss 21 (Hoisten) F. 0 21 07-68 03
Dr. Ing., Wiss. Ass. (Experimentalphysik)

Quack, Wolfram, Akazienweg 16, 4040 Neuss 21, F. (0 21 07) 7 03 02
Dr. rer. nat., Wiss. Ass. Pharmazeutische Biologie)

Quittmann, Heinz-Wilh., Cecilienallee 44, 4000 Düsseldorf 30
Dipl.-Chem., Verw. Wiss. Ass. (Organische Chemie)

Radtke, Ulrich, Binterimstr. 33, 4000 Düsseldorf 1, F. 314477
Wiss. Ang. (Geographie)

Reinhardt, Hans-Walter, Suitbertusstraße 89-91, 4000 Düsseldorf 1
Apotheker, Verw. Wiss. Ass. (Pharmazeutische Chemie)

Rettig, Klaus, Universitätsstr. 1, 4000 Düsseldorf 1, F. 3 11-22 73
Dipl.-Math., Wiss. Ang. (Psychologie)

Rieß, Gerhard, Dörpfeldstr. 6, 4006 Erkrath 2
Apotheker, Wiss. Ang. (Pharmazeutische Chemie)

Ritter, Gebhard, Johannes-Büchner-Straße 14, 4052 Korschenbroich 3
Dipl.-Phys., Wiss. Ass. (Experimentalphysik)

Röttger, Peter-Michael, Hildener Straße 11, 4000 Düsseldorf 13, F. 71 46 35
Apotheker, Verw. Wiss. Ass. (Pharmazeutische Biologie)

Rübartsch, Alfred, Himmelgeister Straße 222, 4000 Düsseldorf 1
Dipl.-Phys., Wiss. Ang. (Experimentalphysik)

Rybach, Hans, Butzbacher Weg 14, 4000 Düsseldorf 1, F. 21 46 44
Dipl.-Phys., Wiss. Ang. (Experimentalphysik)

Sabelberg, Elmar, Richardstraße 59, 4000 Düsseldorf 1, F. 22 56 94
Dr. rer. nat., Wiss. Ass. (Geographie)

Santore, Uwe J., Nordstraße 38/40, 4010 Hilden
Dr. phil., BSc (Camb), PhD (London) DIC, ARCS, MIBid

Sarhan, Ali,
Dr. rer. nat., Wiss. Ass. (Organische Chemie)

Sauerwein, Jochem, Oberrather Straße 21, 4000 Düsseldorf 30,
Verw. Wiss. Ass. (Physikalische Chemie)

Schäfer, Ulrich, Erasmusstraße 3, 4000 Düsseldorf 1, F. 31 52 14
Dr. rer. nat. (Genetik)

Schaltenbrand, Ralf, Beethovenstr. 52, 4010 Hilden
Apotheker, Verw. Wiss. Ass. (Pharmazeutische Chemie)

Schaper, Ulrich, Opladener Str. 13, 4000 Düsseldorf 13, F. 768610
Dr. rer. nat., Wiss. Ang. (Theoretische Physik)

Schedel, Rosemarie, Sillerstr. 49, 5600 Wuppertal 11, F. (02 02) 74 44 28
Dr. rer. nat., Wiss. Ang. (Botanik)

Schepanski, Hartmut, Birkenweg 12, 4006 Erkrath 2
Verw. Wiss. Ass. (Anorganische Chemie)

Schneemann, Hubert, Norfer Str. 19, 4000 Düsseldorf 1,
Apotheker, Wiss. Ang. (Pharmazeutische Technologie)

Schoenen, Norbert, Hustadtring 151, 4630 Bochum 1
Dipl.-Phys., Verw. Wiss. Ass. (Theoretische Chemie)

Schreiber, Alfred, Jasminweg 30, 4040 Neuss, F. 17166
Dr., Wiss. Ass. (Didaktik der Mathematik)
Sprechstunden: Fr. 11—12, Raum 307

Schreiber, Peter, Meyerhofstraße 27, 4000 Düsseldorf 13
Dipl.-Math., Wiss. Ass. (Mathematik)

Schrödter, Christian, Obere Talstraße 30, 4020 Mettmann
Dipl.-Phys., Wiss. Ass. (Angewandte Physik)

Schüffler, Karlheinz, Hüttenstraße 108, 4000 Düsseldorf 1
Dr. rer. nat., Wiss. Ass. (Mathematik)

Schumacher, Dieter, Südallee 57, 4000 Düsseldorf 13
Verw. Wiss. Ass. (Angewandte Physik)

Schwerdtfeger, Karl, Eisenstraße 86, 4000 Düsseldorf 1, F. 78 98 67
Dipl.-Math., Verw. Wiss. Ass. (Mathematik)

Schwitte, Josef, Kreitzweg 37, 4040 Neuss 22-Holzheim
Dr., Wiss. Ass. (Chemie und ihre Didaktik)
Sprechstunden: Nach den Veranstaltungen, Raum 1407

Semlyen, Johann, Alt-Eller 33, 4000 Düsseldorf 1, F. 22 52 77
Dipl.-Phys., Wiss. Ass. (Theoretische Physik)

Siebeck, Jürgen, E., Kaiser-Friedrich-Str. 18, 4000 Düsseldorf 13
F. 716995
Dr. phil., Wiss. Ang. (Geographie)

Splettstößer, Brigitte, Girmeskreuzstraße 29a, 4044 Kaarst 1
Dr. rer. nat., Wiss. Ass. (Theoretische Physik)

Spüler, Manfred, Ellerstraße 78, 4000 Düsseldorf 1, F. 72 57 80
Verw. Wiss. Ass. (Zoologie)

Steffen, Michael, Dellplatz 37, 4100 Duisburg 1, F. (02 03) 2 07 03
Dr. rer. nat., wiss. Mitarbeiter (Anorganische Chemie)

Steffens, Jutta, Frobenstr. 16, 4000 Düsseldorf 1, F. 636059
Dipl. Math., Verw. Wiss. Ass. (Mathematik)

Steffens, Ulrich, Frobenstr. 16, 4000 Düsseldorf 1, F. 636059
Dipl. Phys., Verw. Wiss. Ass. (Theoretische Physik)

Steigel, Alois, Curieweg 36, 4000 Düsseldorf 13
Dr. rer. nat., Wiss. Ass. (Organische Chemie)

Stimming, Ulrich, Schwerinstr. 41, 4000 Düsseldorf 1
Dr. rer. nat., Wiss. Ang. (Physikal. Chemie II)

Syassen, Karl, Benrodestraße 111, 4000 Düsseldorf 13, F. 71 33 67
Dr. rer. nat., Wiss. Ass. (Experimentalphysik)

Teubner, Andreas, Akazienstraße 31, 4000 Düsseldorf 22
Apotheker, Verw. Wiss. Ass. (Pharmazeutische Technologie)

Teusner, Michael, Zum Eigen 27, 4030 Ratingen, F. (0 21 02) 47 14 38
Dipl.-Math., Wiss. Ass. (Mathematik)

Tischendorf, Gilbert, Raffaelweg 14, 4010 Hilden
Dr. rer. nat., Wiss. Ang. (Genetik)

Tobolla, Herms-Uwe, Marienberger Weg 35b, 5000 Köln 71, F. (02101) 3166
Verw. Wiss. Ang. (Anorganische Chemie)

Tossing, Gudrun, Grünewalder Str. 88, 5650 Solingen
Verw. Wiss. Ass. (Anorganische Chemie)

Tröster, Gisela, Corellistr. 85, 4000 Düsseldorf 13
Apothekerin, Wiss. Ang. (Pharmazeutische Chemie)

Uhlenbusch, Leonore, Ruhrstr. 30, 4006 Erkrath 2, F. (02104) 42079
Dr. rer. nat., Wiss. Ang. (Didaktik der Physik)

Voets, Ursula, Düsseldorfer Str. 5a, 4000 Düsseldorf 11, F. 54717
Dipl.-Chem., Wiss. Ang. (Theoretische Chemie)

Vogt, Christian, Fleher Deich 1, 4000 Düsseldorf 1, F. 34 06 06
Dipl.-Math., Verw. Wiss. Ass. (Mathematik)

Voller, Rudolf, Unter den Eichen 91, 4000 Düsseldorf 12, F. 292232
Dipl. Math., Verw. Wiss. Ass. (Mathematik)

Wada, Shoji, Freytagstraße 30, 4000 Düsseldorf 1, F. 68 11 87
Dr. rer. nat., Wiss. Ass. (Zoologie)

Walldorf, Volker, Kamperweg 34, 4000 Düsseldorf 13, F. 277747
Dipl. Biol., Verw. Wiss. Ass. (Zoologie)

Wandel, Rainer, Blasiusstr. 7, 4000 Düsseldorf 1
Apotheker, Wiss. Ang. (Pharmazeutische Chemie)

Weber, Horst, Neuer Markt 32, 5657 Haan, F. (0 21 29) 5 01 02
Dipl.-Math., Wiss. Ass. (Mathematik)

Weberpals, Helmut, Krefelder Straße 148, 4000 Düsseldorf 11
Dr. rer. nat., Wiss. Ass. (Mathematik)

Weinert, Ulrich, Am Weidblech 7, 4010 Hilden, F. (0 21 03) 4 14 20
Dr. rer. nat., Wiss. Ass. (Theoretische Physik)

Weis, Engelbert, Aachener Straße 71, 4000 Düsseldorf 1
Dr. rer. nat., Wiss. Ass. (Botanik)

Welzel, Helmut, Pionierstr. 7, 4000 Düsseldorf 1
Dipl. Math., Verw. Wiss. Ass. (Mathematik)

Welzl, Hans, Universitätsstraße 1, 4000 Düsseldorf 1, F. 3 11-42 98
Dr. phil. (Psychologie)

Westle, Günter H., Suitbertusstr. 16, 4000 Düsseldorf 1
Apotheker, Verw. Wiss. Ass. (Pharmazeutische Chemie)

Wichelhaus, Jürgen, Mittelstr. 134a, 4322 Sprockhövel
Dipl. Chem., Verw. Wiss. Ass. (Organische Chemie)

Wilms, Axel, Immermannstr. 48, 4000 Düsseldorf 1
Dipl.-Chem., Verw. Wiss. Ass. (Anorganische Chemie)

Wolff, Jürgen, Pfarrer-Jekel-Str. 6, 5090 Leverkusen 3
Apotheker, Wiss. Ang. (Pharmazeutische Chemie)

Wolfrum, Christine, Am Haferkamp 65, 4000 Düsseldorf 13, F. 76 12 26
Dr. Ing., Wiss. Ang. (Psychologie)

Ziplies, Dieter, Balcke Str. 12, 4000 Düsseldorf 13, F. 71 14 62
Dipl.-Math., Verw. Wiss. Ass. (Mathematik)

Institute

Mathematisches Institut

Direktoren: Prof. Dr. A. Bergmann, Prof. Dr. B. Döring, Prof. Dr. G. Fischer, Prof. Dr. R. Meise, Prof. Dr. W. Petry, Prof. Dr. Schick, Prof. Dr. Dr. h. c. H. Schubert, Prof. Dr. K. Steffen
Geschäftszimmer: Frau Werner, F. 3 11-37 80

Lehrstuhl I für Mathematik (Gebäude 25.22, Ebene 03)

Prof. Dr. Reinhold Meise, F. 3 11-31 87

Sekretariat: Frau Marianne Stimmel, F. 3 11-31 87

Wiss. Ass.: Dr. Hans Joachim Petzsche, F. 3 11-31 93

Dipl.-Math. Karl Schwerdtfeger, F. 3 11-31 89

Wiss. Ang.: Dr. Klaus Junker, F. 3 11-31 94

Lehrstuhl II für Mathematik (Gebäude 25.22, Ebene 03)

Prof. Dr. Dr. h. c. Horst Schubert, F. 3 11-21 62

Sekretariat: Frau Elke Wien, F. 3 11-21 62

Prof.: Dr. Egbert Harzheim (F. 3 11-21 71), Prof. Dr. Helmut Ratschek (F. 3 11-21 75)

Akad. Oberrat: Dr. Thomas Thode, F. 3 11-21 72

Oberassistent: Priv.-Doz. Dr. Harald Lindner, F. 3 11-21 76

Wiss. Ass.: Dr. Roswitha Harting (F. 3 11-21 73), Priv.-Doz. Dr. Gunnar Schröder (F. 3 11-21 74), Dr. Helmut Weberpals (F. 3 11-21 77)

Dipl.-Math. Axel Möbus, (F. 3 11-31 95)

Lehrstuhl III für Mathematik (Gebäude 25.13, Ebene 03)

Prof. Dr. Klaus Steffen, F. 3 11-37 80

Sekretariat: Frau Hildegard Werner, F. 3 11-37 80

Wiss. Ass.: Dr. Karlheinz Schüffler, F. 3 11-37 81

Dipl.-Math. Michael Grüter, F. 3 11-37 82

Lehrstuhl IV für Mathematik (Gebäude 25.13, Ebene 03)

Prof. Dr. Gerd Fischer, F. 3 11-46 90

Sekretariat: Frau Gertraud Weinert, F. 3 11-46 90

Wiss. Ass.: Dr. Joseph Maurer, F. 3 11-47 86

Dipl.-Math. Christian Vogt, F. 3 11-46 91

Lehrstuhl für Angewandte Mathematik (Gebäude 25.22, Ebene 02)

Prof. Dr. Boro Döring, F. 3 11-21 50

Sekretariat: Frau Renate Eschen, F. 3 11-21 50

Prof.: N. N., F. 3 11-21 64

Dozent: Dr. Manfred Kracht, F. 3 11-21 53

Wiss. Ass.: Dr. Helmut Lütcke (F. 3 11-21 54), Dipl.-Math. Michael Teusner, F. 3 11-21 55

Verw. Wiss. Ass.: Dipl.-Math. Rudolf Voller, F. 3 11-21 91

Lehrstuhl für Instrumentelle Mathematik (Gebäude 25.13, Ebene 02)

Prof. Dr. Walter Petry, F. 3 11-21 63

Sekretariat: Frau Margot Hoffmann, F. 3 11-21 63

Wiss. Ass.: Dipl.-Math. Peter Schreiber (F. 3 11-21 90), Dipl.-Math. Horst Weber (F. 3 11-21 89)

Lehrstuhl für Mathematikdidaktik und Mathematik (Gebäude 25.22, Ebene 03)

Prof. Dr. Artur Bergmann, F. 3 11-21 60

Sekretariat: Frau Elke Wien, F. 3 11-21 60

Prof.: N. N., F. 3 11-21 88

Stud.-Prof.: Dr. Erich Baumgartner, F. 3 11-21 84

Dozent: Dr. Otto Kerner, (F. 3 11-21 85), Dr. Robert Wisbauer (F. 3 11-21 87)

Wiss. Ass.: Dipl.-Math. Dieter Ziplies, (F. 3 11-21 83)

Verw. Wiss. Ass.: Dipl.-Math. Helmut Welzel, F. 3 11-21 86

Seminar für Mathematik und ihre Didaktik (Gebäude Neuss)

Tel.-Zentrale im Gebäude Neuss der Universität Düsseldorf: 1 97-1;

Vorwahl Neuss: von Düsseldorf aus 3 00, sonst 02101.

Direktor: Prof. Dr. Karl Schick (F. 1 97-2 17)

Sekretariat: Frau Monika Meeßen (F. 1 97-2 20)

Emeritus: Prof. Dr. Kurt Honnefelder (F. 3 00-1 64 10)

Prof. Dr. Walter Köhnen (F. 1 97-3 47)

Akad. Oberräte: Prof. Dr. Jürgen Floer, Dr. Peter Wolff (F. 1 97-3 45)

Institut für Statistik und Dokumentation (Gebäude 25.13, Ebene 01)

Direktor: Prof. Dr. Hanns Klinger, F. 3 11-21 65

Sekretariat: Frau Barbara von Blanquet, F. 3 11-21 65

Prof.: Dr. Klaus Janßen, F. 3 11-21 66

Wiss. Ass.: Dr. Volker Dembinski (F. 3 11-21 67), Priv.-Doz. Dr. Josef Steinebach (F. 3 11-21 69)

Verw. Wiss. Ass.: Frau Jutta Steffens, F. 3 11-21 68

Physikalisches Institut

Direktoren: Prof. Dr. Gernot Decker, Prof. Dr. Andreas Otto, Prof. Dr. Dankward Schmid, Prof. Dr. Jürgen Uhlenbusch,

Lehrstuhl I (Gebäude 25.42, Ebene 01)

Prof. Dr. Gernot Decker, F. 3 11-23 17

Sekretariat: Frau Hirschmann (F. 3 11-23 18), Frau Dominik (F. 3 11—23 18)

Prof. em. Dr. Jan van Calker, F. 3 11-42 47

Professor: Dr. Dieter Meiners, F. 3 11-23 20

Studienprofessor: Dr. Hans-Rudolf Kleinhanß, F. 3 11-23 19

Akad. Oberräte: Priv.-Doz. Dr. Ferdinand Müller (F. 3 11-22 81), Dr. Benno Wischgoll, (F. 3 11-22 78)

Oberassistent: Prof. Dr. Wolfgang Behmenburg, F. 3 11-22 82

Wiss. Dr. Klaus Hollenberg (F. 3 11-31 01), Dipl.-Ing. Walter Kies (F. 3 11-31 06), Dr. Günter Pross F. 3 11-31 06),

Wiss. Ang.: Dipl.-Phys. Ingrid Lauber-Altmann(F. 3 11-31 15), Dipl.-Ing. Wilfried Maysenhölder (F. 3 11-31 18) Dipl.-Phys. Burghard Nuhn (F. 3 11-23 22), Dr. Günter Peter (F. 3 11-22 80), Dipl.-Phys. Alfred Rübartsch (F. 3 11-23 24), Dipl.-Phys. Hans Rybach (F. 3 11-38 61).

Lehrstuhl II (Gebäude 25.33, Ebene 02)

Prof. Dr. Jürgen Uhlenbusch, F. 3 11-21 57

Sekretariat: Frau R. Knapp, F. 3 11-21 57

Akadem. Oberrat: Dr. J. H. Schäfer, F. 3 11-21 58, Dr. Helmut Kempkens, F. 3 11-28 63

Oberassistent: Priv.-Doz. Dr. Jobst Hackmann, F. 3 11-28 61

Wiss. Ass.: Dipl.-Phys. Christoph Carlhoff (F. 3 11-28 64), Dipl.-Phys. Heinz Odenthal (F. 3 11-31 42), Dipl.-Phys. Gebhard Ritter (F. 3 11-28 65)

Wiss. Ang.: Dipl.-Phys. Peter Chall (DFG) (F. 3 11-38 82), Dipl.-Phys. Dr. Claudine Gillet (DFG) (F. 3 11-38 94), Dipl.-Phys. Reinhold Mann (DFG) (F. 3 11-38 81), Dipl.-Phys. Eng Kie Souw (DFG) (F. 3 11-28 70)

Lehrstuhl III (Gebäude 25.22, Ebene 02)

Prof. Dr. Andreas Otto, F. 3 11-40 63

Sekretariat: Klaudia Lütjens, F. 3 11-40 63

Wiss. Ass.: Dr. Karl Syassen, F. 3 11-42 67

Wiss. Ang.: Dipl.-Phys. Henning Möller, F. 3 11-42 68, Dr. Iven Pockrand (F. 3 11-42 66)

Verw. Wiss. Ass.: Dipl.-Phys. Jürgen Billmann (F. 3 11-43 45)

Lehrstuhl IV (Gebäude 25.33, Ebene 01)

Prof. Dr. Dankward Schmid (F. 3 11-47 90 oder 3 11-35 40

Sekretariat: Frau Ursula Wiedemann (F. 3 11-47 90)

Wiss. Ass. Dr. Lothar Schwan, F. 3 11-42 13 oder 3 11-35 40)

Wiss. Ang.: Dipl.-Phys. Reinhold Florian (F. 3 11-48 12 oder 3 11-35 40)

Dipl.-Phys. Frank Lisse (F. 3 11-48 11 oder 3 11-35 40)

Gastdozent am Physikalischen Institut: Dr. habil. G. E. Werner Schulze, (Gebäude 25.23, U 1) F. 3 11-45 15

Physikalische Grundpraktika (Gebäude 25.42, Ebene U1)
(Zentrale Einrichtung der Physik)

Leitung: Studienprofessor Dr. Hans-Rudolf Kleinhanß, F. 3 11-23 19

Geschäftszimmer: Barbara Nolte, F. 3 11-31 08

Institut für Theoretische Physik

Direktoren: Prof. Dr. Richard Bausch, Prof. Dr. Hans-Karl Janssen,
Prof. Dr. Rudolf-Wilhelm Larenz, Prof. Dr. Kurt Suchy

Lehrstuhl I (Gebäude 25.32, Ebene 01)

Prof. Dr. Rudolf-Wilhelm Larenz, F. 3 11-24 73

Sekretariat: Frau Laufen, F. 3 11-24 73

Prof.: Dr. Rüdiger Bessenrodt, F. 3 11-31 22

Akadem. Oberrat: Dr. Herbert Wenk, F. 3 11-24 72

Wiss. Ass.: Dipl.-Phys. Semlyen (F. 3 11-37 00), Dipl.-Phys. Ottersbach (F. 3 11-20 16)
Verw. Wiss. Ass.: Dipl. Phys. Ulrich Steffens (F. 3 11-36 99)

Lehrstuhl II (Gebäude 25.32, Ebene 02)

Prof. Dr. Kurt Suchy, F. 3 11-27 46 (beurlaubt)

Sekretariat: Frau Bernstein, F. 3 11-27 46

Prof.: Dr. Eckhard Rebhan, F. 3 11-20 58

Wiss. Ass.: Dr. Ulrich Weinert, F. 3 11-27 45

Wiss. Ang.: Dr. Helmut Hebenstreit (F. 3 11-20 61),

Wiss. Ang.: Dr. Ulrich Schaper, F. (3 11-27 44)

Lehrstuhl III (Gebäude 25.32, Ebene 03)

Prof. Dr. Hans-Karl Janssen, F. 3 11-39 92

Sekretariat: Frau Carola Schäfer, F. 3 11-39 92

Wiss. Ass.: Dr. Nikolaus Breuer, (F. 3 11-39 93)
Dr. Brigitte Splettstößer, (F. 3 11-43 17)

Lehrstuhl IV Gebäude 25.32, Ebene 03)

Prof. Dr. Richard Bausch, F. 3 11-47 10

Sekretariat: Frau Carola Schäfer, F. 3 11-47 10

Wiss. Ass.: Dr. Hannelore Bessenrodt, F. 3 11-45 57

Verw. Wiss. Ass.: Dipl.-Phys. Bernd Neudecker, F. 3 11-42 85

Wiss. Ang.: Dr. Hajo Leschke, F. 3 11-42 86

Institut für Angewandte Physik (Gebäude 25.33, Ebene 01)

Prof. Dr. Jakob Kranz, F. 3 11-24 74

Sekretariat: Frau Schumacher, F. 3 11-24 74

Prof. Dr. Dietrich Stark, F. 3 11-22 91

Studienprofessor: Dr. Paul Thielemann, F. 3 11-22 84

Akadem. Rat: Dr. Hildegard Hammer, F. 3 11-25 92

Wiss. Ass.: Dipl.-Phys. Christian Schrödter, F. 3 11-36 58

Verw. Wiss. Ass.: Dieter Schumacher, F. 3 11-31 80
Dipl.-Math. Christoph Hanisch, F. 3 11-31 78

Didaktik der Physik (Gebäude Neuss)

Direktor: Prof. Herbert Becker, F. 19 72 35

Sekretariat: Martina Brühl, F. 19 72 35

Studienprofessor: Johannes Luysberg, F. 19 72 35

Wiss. Ang.: Dr. Leonore Uhlenbusch, F. 19 72 35

Institut für Anorganische Chemie und Strukturchemie

Lehrstuhl I (Gebäude 26.43, Ebene 01)

Prof. Dr. Wilhelm Kuchen, F. 3 11-22 86

Sekretariat: B. Rehberg, F. 3 11-22 87

Prof.: Dr. Gerhard Hägele, F. 3 11-22 88

Akadem. Oberrat: Dr. Klaus Diemert (F. 3 11-22 89), Dr. Helmut Keck (F. 3 11-21 99)

Verw. Wiss. Ass.: Dipl.-Chem. Maria-Helene Braun (F. 3 11-31 38), Dipl.-Chem. Ulrich Braun (F. 3 11-31 56), Dipl.-Chem. Axel Hinke (F. 3 11-40 04), Dipl.-Chem. Ernst Hoffmann (F. 3 11-40 04), Dipl.-Chem. Jürgen Kutter (F. 3 11-22 92), Dipl.-Chem. Alfred Mamsch (F. 3 11-31 66), Dipl.-Chem. Hartmut Schepanski (F. 3 11-25 96), Dipl.-Chem. Herms-Uwe Tobolla (F. 3 11-31 66), Dipl.-Chem. Gudrun Tossing (F. 3 11-31 40)

Wiss. Ang.: Dr. Bernd Höhn (F. 3 11-21 97), Dr. Wilfried Peters (F. 3 11-31 89)

Lehrstuhl II (Gebäude 26.42, Ebene 01)

Prof. Dr. Dietrich Mootz, F. 3 11-31 35

Sekretariat: Frau Vogel, F. 3 11-31 36

Prof. Dr. Rüdiger Kniep, F. 3 11-31 47

Akad. Oberrat: Dr. Hartmut Wunderlich, F. 3 11-31 44

Wiss. Ass.: Dr. Annegret Lipka, F. 3 11-31 46

Wiss. Mitarb.: Dr. Michael Steffen, F. 3 11-38 57

Verw. Wiss. Ass.: Dipl.-Chem. Dieter Brodalla (F. 3 11-30 68), Dipl.-Chem. Lutz Korte (F. 3 11-38 57), Dipl.-Chem. Wolfgang Poll (F. 3 11-41 43), Dipl.-Chem. Axel Wilms (F. 3 11-31 64)

Institut für Organische Chemie I (Gebäude 26.43, Ebene 00)

Direktor: Dr. Hans-Dieter Martin, F. 3 11-22 98

Sekretariat: Frau Edith von Aspern, F. 3 11-22 98/22 99

Prof. em. Dr. Leonhard Birkofer, F. 3 11-36 22

Akadem. Oberräte: Dr. Fritz Becker (F. 3 11-22 97), Dr. Heinz Dickopp (F. 3 11-25 71), Dr. Dirk Prüstel (F. 3 11-22 95)

Wiss. Ass.: Dr. Alois Steigel (F. 3 11-28 89)

Wiss. Ang.: Dipl.-Chem. Bernhard Albert, Dr. Gioacchino Falsone (F. 3 11-23 12), Dr. Hatim Haddad (F. 3 11-25 65), Dipl.-Chem. Bernhard Mayer

Institut für Organische Chemie II (Gebäude 26.33, Ebene 00)

Direktor: Prof. Dr. Günter Wulff, F. 3 11-47 60

Sekretariat: Frau Irmgard Schmitz, F. 3 11-47 88

Wiss. Ass.: Dr. Ali Sarhan

Verw. Wiss. Ass.: Dipl.-Chem. Walburga Dederichs (F. 3 11-48 20), Dipl.-Chem. Reiner Grotstollen (F. 3 11-41 34), Dipl.-Chem. Roland Kemmerer (F. 3 11-42 88), Dipl.-Chem. Jürgen Wichelhaus (F. 3 11-30 71)

Institut für Physikalische Chemie I und II

Direktor: Prof. Dr. Heinz-Helmut Perkampus, Prof. Dr. Joachim Walter Schultze

Lehrstuhl I:

Prof. Dr. Heinz-Helmut Perkampus (Gebäude 26.43, Ebene 02), F. 3 11-21 00

Sekretariat: Frau C. Schiedel, F. 3 11-21 10

Abteilung für Angewandte Physikalische Chemie: Prof. Dr. Edwin Baumgarten, F. 3 11-21 01

Prof.: Dr. Heinz Kleindienst, F. 3 11-21 03

Akad. Oberräte: Dr. Helmut Hoffmann, F. 3 11-21 02, Dr. Günter Petermann, F. 3 11-21 04

Oberass.: Dr. Thorsten Bluhm, F. 3 11-21 06
Verw. Wiss. Ass.: Dipl.-Chem. Hans Bettermann, Dipl.-Chem. Hans-Peter Erb, Dipl.-Chem. Joachim Juffernbruch, Dipl.-Chem. Jochen Sauerwein
Wiss. Ang.: Dr. Ch. Sondern (DFG)

Lehrstuhl II:

Prof. Dr. Joachim Walter Schultze (Gebäude 26.32, Ebene 02), F. 3 11-47 50
Sekretariat: Frau Gabriele Bochmann, F. 3 11-47 55
Akad. Rat: Privatdozent Dr. Hans-Henning Strehblow, F. 3 11-48 67
Verw. Wiss. Ass.: Dipl. Chem. Christian Bartels, F. 3 11-48 63
Wiss. Ang.: Dr. Manuel Lohrengel, F. 3 11-41 48, Dr. Ulrich Stimming, F. 3 11-36 86
Gastdozent: Priv.-Doz. Dr. Wolfgang Schmickler, F.3 11-48 66

Institut für Theoretische Chemie (Gebäude 26.32, Ebene 03)

Direktor: Prof. Dr. Hans-Herbert Schmidtke, F. 3 11-32 09

Sekretariat: Frau Brigitte Graßhoff, F. 3 11-32 09/34 66

Akadem. Rat: Dr. Thomas Schönherr, F. 3 11-32 12

Priv.-Doz.: Dr. Hans Kupka (DFG) (F. 3 11-32 11)

Wiss. Ass.: Dipl.-Phys. Gerd Eyring (F. 3 11-32 08)

Dipl.-Phys. Norbert Schoenen (F. 3 11-46 83)

Wiss. Ang.: Dipl.-Chem. Ursula Voets (F. 3 11-32 10)

Chemie und ihre Didaktik (Gebäude Neuss)

Direktor: Prof. Dr. Günter Vollmer, F. (0 21 01) 19 72 30

Sekretariat: Frau Anita Weber, F. (0 21 01) 19 72 29

Akad. Oberrat: Dr. Manfred Franz, F. (0 21 01) 19 72 31

Wiss. Ass.: Dr. Josef Schwitte, F. (0 21 01) 19 73 19

Institut für Pharmazeutische Chemie (Gebäude 26.23, Ebene 02)

Direktor: Prof. Dr. Hans Möhrle, F. 3 11-36 61

Sekretariat: Ingeborg Büchner, F. 3 11-36 61

Prof.: Dr. Horst Weber, F. 3 11-38 46

Akadem. Rat: Dr. Hans-Jörg Hemmerling, F. 3 11-38 50, Dr. Günter Waldheim, F. 3 11-43 48

Verw. Wiss. Ass.: Martin Biegholdt (F. 3 11-38 27), Michael Claas (F. 3 11-38 41), Thomas Mieger (F. 3 11-38 34), Johannes Pant (F. 3 11-38 39), Hans-Walter Reinhardt (F. 3 11-38 26), Ralf Schaltenbrand (F. 3 11-38 27), Günter H. Westle (F. 3 11-38 26)

Wiss. Ang.: Dr. Manfred Busch, (F. 3 11-38 49), Angelika Blume (F. 3 11-45 83), Von der Lippe, Gotelind (F. 3 11-45 82), Gisela Tröster (F. 3 11-38 39), Gerhard Rieß (F. 3 11-38 22), Rainer Wandel (F. 3 11-38 24), Jürgen Wolff (F. 3 11-43 53)

Institut für Pharmazeutische Biologie (Gebäude 26.23, Ebene 00)

Direktor: o. Prof. Dr. Günter Willuhn, F. 3 11-41 63

Sekretariat: Alice von Bünau, F. 3 11-41 63

Verw. Wiss. Ass.: Apotheker Irmgard Merfort (F. 3 11-41 79), Apotheker Peter-Michael Röttger (F. 3 11-41 80)

Wiss. Ang.: Dr. Ulrich Köthe (F. 3 11-41 77), Apotheker Ingrid Junior (F.. 3 11-41 74), Apotheker Joachim Kresken (F. 3 11-41 64)

Wiss. Ass.: Dr. Wolfram Quack (F. 3 11-41 78)

Institut für Pharmazeutische Technologie (Gebäude 26.22, Ebene 00)

Direktor: Prof. Dr. Bernhard C. Lippold, F. 3 11-42 20

Sekretariat: Fr. Gerda Köllges, F. 3 11-42 20

Wiss. Ang.: Hermann Förster (F. 3 11-42 21), Andreas Teubner (F. 3 11-41 16), Hubert Schneemann (F. 3 11-42 21), Peter Kurka (F. 3 11-41 14)

Wiss. Ang.: Johann Lichey (F. 3 11-42 18), Andreas Ohm (F. 3 11-41 14)

Botanisches Institut

Direktoren: Prof. Dr. Wilfried Stubbe, Prof. Dr. Kurt A. Santarius, N.N., N. N.

Kustoden: Akadem. Oberrat Dr. Ulrich Hallier, F. 3 11-23 39, Akad. Rat Dr. Wilfried Behn, F. 3 11-34 77

Lehrstuhl I (Gebäude 26.13, Ebene 02)

Prof. Dr. Wilfried Stubbe, F. 3 11-34 76

Sekretariat: Frau Ursula Borucki, F. 3 11-26 21, Frau Astrid Göppert, F. 3 11-47 27

Prof.: Dr. Reinhold Herrmann, F. 3 11-23 38, Prof. Dr. Klaus-Viktor Kowallik, F. 3 11-25 26

Dozent: Dr. Hans-Jürgen Bohnert, F. 3 11-23 44

Wiss. Ang.: Dr. Peter Westhoff, 3 11-23 41, Dr. Uwe J. Santore, F. 3 11-45 61

Lehrstuhl II (Gebäude 26.03, Ebene 01)

Vertreter: Prof. Dr. Gotthard H. Krause, F. 3 11-25 27

Sekretariat: Karin Weidemann, F. 3 11-23 40, Rita Reidegeld, F. 3 11-41 32

Wiss. Ass.: Dr. Christoph Giersch, F. 3 11-30 28

Wiss. Ang.: N. N.

Lehrstuhl III (Gebäude 26.13, Ebene 01 und U1)

Prof. Dr. Kurt A. Santarius, F. 3 11-23 48

Sekretariat: Karin Weidemann, F. 3 11-23 40, Rita Reidegeld, F. 3 11-41 32

Wiss. Ass.: Dr. Engelbert Weis, F. 3 11-35 54,
Wiss. Ang.: N. N.

Abt. Geobotanik: Prof. Dr. Rüdiger Wittig, F. 3 11-48 78
Wiss. Ang.: N. N., N. N.

Botanischer Garten

Direktor: Prof. Dr. Wilfried Stubbe

Akadem. Oberrat Dr. Werner Dietrich, F. 3 11-24 77

Technischer Leiter: Gartenamtmann Dietrich Jacobsen, F. 3 11-24 02

Institut für Zoologie

Direktoren: Prof. Dr. Werner Peters, Prof. Dr. Günter Schneider, Prof. Dr. Klaus-Dieter Spindler

Lehrstuhl I (Gebäude 26.02, Ebene 00)

Prof. Dr. Günter Schneider, F. 3 11-34 14

Sekretariat: Frau Unbehaun, F. 3 11-34 15

Professoren: Dr. Michael Gewecke (F. 3 11-34 11), Dr. Gerhard Zachariae (F. 3 11-30 59)

Akadem. Oberrat: apl. Prof. Dr. Gerhard Heide, F. 3 11-34 16

Akadem. Rat: Dr. Eberhard von Berg, F. 3 11-34 19

Wiss. Ass.: Dr. S. Wada, F. 3 11-30 87

Verw. Wiss. Ass.: Dr. M. Niehaus, F. 3 11-35 84, M. Spüler, F. 3 11-30 92

Lehrstuhl II (Gebäude 26.03, Ebene 00)

Prof. Dr. Werner Peters, F. 3 11- 30 52

Sekretariat: Frau Aldenhoven, F. 3 11-44 99

Akad. Rat: Dr. Jochen D'Haese, F. 3 11-34 05

Verw. Wiss. Ass.: Dipl.-Biol. V. Walldorf F. 3 11-35 66

Abt. Parasitologie: Prof. Dr. Heinz Mehlhorn, F. 3 11-34 01

Wiss. Ass.: Dr. U. Moltmann, F. 3 11-47 33

Lehrstuhl III (Gebäude 26.13, Ebene 00)

Prof. Dr. Klaus-Dieter Spindler, F. 3 11-48 60

Sekretariat: Frau Kraehahn, F. 3 11-48 60

Wiss. Ang.: Dipl.-Biol. Konrad Daig, F. 3 11-49 01, Dr. Paul Kuppert, F. 3 11-49 01)

Institut für Genetik (Gebäude 26.02-26.12, Ebene 02; Gebäude 26.03, Ebene U1)

Direktor: Prof. Dr. Oswald Hess, F. 3 11-22 76

Sekretariat: Margret Hawel, F. 3 11-22 79

Prof.: Dr. Werner Kunz (F. 3 11-23 33), Dr. Martin Schwochau (F. 3 11-23 58)

Akad. Rat: Priv. Doz. Dr. Hans Bünemann, F. 3 11-34 21

Wiss. Ass.: Dr. Karl Heinz Glätzer (F. 3 11-22 96), Dr. Winfrid Liebrich (F. 3 11-34 22), Dr. Ulrich Schäfer (F. 3 11-45 41)

Wiss. Ang.: N. N., Dr. Gilbert Tischendorf (F. 3 11-34 23)

Institut für Physikalische Biologie (Gebäude 26.12, Ebene U1)

Direktor: Prof. Dr. Detlev Riesner, F. 3 11-48 40
Sekretariat: Frau Heidi Gruber, F. 3 11-48 76

Wiss. Ang.: Dipl.-Ing. Metin Colpan (F. 3 11-49 23)

Dipl.-Biol. Jürgen Schumacher (F. 3 11-49 28)

Dipl.-Ing. Gerhard Steger (F. 3 11-49 27)

Abt. Biokybernetik: (Gebäude 26.12, Ebene U1)

Prof.: Dr. Rolf Eckmiller, F. 3 11-45 40

Sekretariat: Frau Ellen Beurskens, F. 3 11-45 40

Wiss. Ass.: Dr. Wolfgang Daunicht, F. 3 11-45 38

Institut für Mikrobiologie (Gebäude 26.12, Ebene 01)

Direktor: Prof. Dr. Cornelis P. Hollenberg, F. 3 11-47 20

Sekretariat: Frau Hiltrud Neruda, F. 3 11-47 20

Wiss. Ang.: Dr. Karin Breunig (F. 3 11-48 35), Dr. Sunil Das (F. 3 11-43 47), Frau Elke Erhardt (F. 3 11-48 34), Dr. Zbigniew Janowicz (F. 3 11-48 35), Dr. Rainer Roggenkamp (F. 3 11-48 36)

Biologie und ihre Didaktik (Gebäude Neuss)

Direktor: Prof. Dr. Gerhard Glombeck, F. (0 21 01) 1 97-2 69
Sekretariat: Margaretha Behrendt, F. (0 21 01) 1 97-2 70
Stud. Prof.: Dr. Eberhard Strotkoetter, F. (0 21 01) 1 97-2 68
Akad. Rat: Dr. Adreas Sollmann, F. (0 21 01) 1 97-3 17
Wiss. Ass.: Dr. Dagmar Fritsche, F. (0 21 01) 1 97-3 17

Psychologisches Institut

Direktoren: Prof. Dr. Joseph P. Huston (geschäftsführend), Prof. Dr. Wilhelm Janke, Prof. Dr. Karl Theodor Kalveram, Prof. Dr. Joachim Krauth

Lehrstuhl I (Gebäude 23.03, Ebene 00)

Prof. Dr. Karl Theodor Kalveram, F. 3 11-22 71

Sekretariat: Brigitte Müller, F. 3 11-22 71

Prof. Dr. Hans Joachim Grabitz (F. 3 11-21 41), Prof. Dr. Oskar Berndt Scholz (F. 3 11-21 40)

Wiss. Ass.: Dr. Cornelia Fitger (F. 3 11-22 74), Dr. Jochen Haisch (F. 3 11-21 42), Dr. Herbert Heuer (F. 3 11-24 68)

Wiss. Ang.: Dipl.-Psych. Herbert Spörkel (F. 3 11-22 71)

Lehrstuhl II (Experimentelle biologische Psychologie), (Gebäude 23.03, Ebene 00)

Prof. Dr. Wilhelm Janke, F. 3 11-22 65

Sekretariat: Gisela Beyer, F. 3 11-22 65

Prof. Dr. Franz-Josef Hehl, F. 3 11-20 62, Prof. Dr. Eugene Wist, F. 3 11-20 90
Wiss. Ass.: Dr. Gisela Erdmann (F. 3 11-20 71), Dr. Joachim Leonard (F. 3 11-34 92)

Lehrstuhl III (Vergleichende und physiologische Psychologie), (Gebäude 23.02, Ebene 00 und Gebäude 23.12, Ebene 00)

Prof. Dr. Joseph P. Huston, F. 3 11-42 96

Sekretariat: Ursula Nikoleit, F. 3 11-42 96

Wiss. Ass.: Dr. Monika Pritzel, F. 3 11-42 99
Wiss. Ang.: Dr. Barbara Nef, F. 3 11-42 97, Dr. Hans Welzl, F. 3 11-42 98

Lehrstuhl IV (Gebäude 23.02, Ebene 00)

Prof. Dr. Joachim Krauth, F. 3 11-21 44

Sekretariat: Christel Maschlinsky, F. 3 11-21 44

Wiss. Ang.: Dipl. Math. Klaus Rettig, F. 3 11-22 73, Dr. Christine Wolfrum, F. 3 11-23 10

Geographisches Institut

Direktoren: Prof. Dr. Armin Gerstenhauer, Prof. Dr. Klaus Rother, Prof. Dr. Heinz Günter Steinberg (geschäftsführend)

Lehrstuhl I (Gebäude 25.12, Ebene 01)

Prof. Dr. Armin Gerstenhauer, F. 3 11-20 45

Sekretariat: Frau Waltraud Olschok, F. 3 11-20 45/34 64

Prof.: Dr. Gerd Wenzens, F. 3 11-20 48

Akad. Oberrat: Dipl.-Geogr. Dr. Manfred Fey, F. 3 11-20 49

Wiss. Ass.: Dr. Helmut Brückner, F. 3 11-37 87,

Wiss. Ang.: Ulrich Radtke, F. 3 11-30 60

Kartographie: Frau Ing. (grad.) Heide Elke Kleindin, F. 3 11-20 50

Abt. Geologie

Prof.: Dr. Wolfgang Schirmer, F. 3 11-20 42

Lehrstuhl II (Gebäude 25.12, Ebene 02)

Prof. Dr. Klaus Rother, F. 3 11-20 47

Sekretariat: Frau Marga Potthoff, F. 3 11-20 47/20 40

Prof. Dr. Günther Glebe, F. 3 11-20 51

Akad. Rat: Dr. Toni Breuer, F. 3 11-20 46

Wiss. Ass.: Dr. Elmar Sabelberg, F. 3 11-20 44

Lehrstuhl III (Gebäude 25.12, Ebene 01)

Prof. Dr. Heinz Günter Steinberg, F. 3 11-39 55

Sekretariat: Frau Gisela Vogel, F. 3 11-39 55

Wiss. Ang.: Dr. Jürgen E. Siebeck, F. 3 11-39 56

Kartographie: Dipl.-Geogr. Khamis Massoud

Geographie und ihre Didaktik (Gebäude Neuss)

Direktor: Prof. Dr. Norbert Wein

Neuss: Zimmer 1406, F. 1 97-3 18

Düsseldorf, Zimmer 0122 (Geb. 25.12 Ebene 01) F. 3 11-34 63

Sekretariat: Frau Hella Panzer, Neuss, F. 1 97-3 06, Zimmer 1113

Akad. Oberrat: apl. Prof. Dr. Wulf Habrich

Neuss: Zimmer 1438, F. 1 97-3 46

Düsseldorf:

Wiss. Ass.: Dr. Ekkehart Köhler

Neuss: Zimmer 1111, F. 1 97-3 04

Lehrveranstaltungen Sommersemester 1981

(vgl. auch Vorlesungsankündigungen - Für Hörer aller Fakultäten - S. 62)
(Änderungen vorbehalten)

I. Mathematik

Vorlesungen und Übungen

800.	Analysis II Di., Fr. 11—13 (4stündig) Hörsaal 5D	Lindner
801.	Übungen zu Analysis II Mi. 14—16, 16—18 (2stündig) 8 Gruppen Gebäude 25.13, Ebene U1, Raum 33 Gebäude 25.22, Ebene U1, Raum 52 Gebäude 25.22, Ebene 00, Raum 81 Gebäude 25.22, Ebene 00, Raum 82	Lindner/N. N.
802.	Lineare Algebra und analytische Geometrie II Mo., Mi. 11—13 (4stündig) Hörsaal 5D	Kerner
803.	Übungen zu Lineare Algebra und analytische Geometrie II Do. 14—16, 16—18 (2stündig) 7 Gruppen Gebäude 25.13, Ebene U1, Raum 33 Gebäude 25.22, Ebene U1, Raum 52 Gebäude 25.22, Ebene 00, Raum 82	Kerner/N.N.
804.	Analytische Geometrie Mi., Fr. 9—11 (4stündig) Hörsaal 5G	Schick
805.	Übungen zu Analytische Geometrie Di. 14—16 (2stündig) 1 Gruppe Gebäude 25.13, Ebene U1, Raum 24	Schick/N. N.
806.	Analysis IV Mi., Fr. 11—13 (4stündig) Hörsaal 5F	Fischer
807.	Übungen zu Analysis IV Do. 14—16, 16—18 (2stündig) 5 Gruppen Gebäude 25.22, Ebene 00, Raum 72 Gebäude 25.22, Ebene 00, Raum 74 Gebäude 25.22, Ebene 00, Raum 81	Fischer/Vogt/Maurer/N. N.
808.	Fachdidaktik Zahlbereiche Mo. 11—13, Do. 9—11 (4stündig) Hörsaal 5G	Baumgartner
809.	Übungen zu Fachdidaktik Zahlbereiche Do. 14—16, 16—18 (2stündig), 2 Gruppen Gebäude 25.13, Ebene U1, Raum 32	Baumgartner
810.	Numerische Mathematik I Di., Do. 11—13 (4stündig) Hörsaal 5E	N. N.

811. Übungen zu Numerische Mathematik I — N. N./N. N.
Mi. 14—16, 16—18 (2stündig) 4 Gruppen
Gebäude 25.22, Ebene U1, Raum 32
Gebäude 25.22, Ebene U1, Raum 53

812. Allgemeine Topologie — Schubert
Mo., Mi. 14—16 (4stündig)
Hörsaal 5E

813. Übungen zur Allgemeinen Topologie — Schubert/N. N.
Do. 14—16, 16—18 (2stündig) 3 Gruppen
Gebäude 25.13, Ebene U1, Raum 24
Gebäude 25.13, Ebene U1, Raum 30

814. Ringtherorie II — Bergmann
Di., Fr. 11—13 (4stündig)
Hörsaal 5H

815. Numerische Mathematik III — Döring
Di., Fr. 11—13 (4stündig)
Hörsaal 5G

816. Übungen zu Numerische Mathematik III — Döring/Lütcke/Teusner
Do. 14—16, 16—18 (2stündig) 2 Gruppen
Gebäude 25.22, Ebene U1, Raum 32

817. Programmierübungen zu Numerische Mathematik III — Döring/Teusner/Voller
Di. 14—16, 16—18 (2stündig) 2 Gruppen
im Terminalraum des Rechenzentrums

818. Algebraische Topologie II — Harzheim
Di., Do. 14—16 (4stündig)
Hörsaal 5H

819. Anwendungen der Funktionentheorie — Kracht
Mi. Fr., 11—13, (4stündig)
Gebäude 25.22, Ebene 02, Raum 81

820. Funktionalanalysis II — Meise
Di., Fr. 11—13 (4stündig)
Gebäude 25.22, Ebene 00, Raum 72

821. Übungen zu Funktionalanalysis II — Meise/N. N.
Mi. 14—16 (2stündig) 1 Gruppe
Gebäude 25.22, Ebene 00, Raum 72

822. Lineare Integralgleichungen — Petry
Mo., Do. 11—13 (4stündig)
Hörsaal 5H

823. Übungen zu Lineare Integralgleichungen — Petry/Schreiber
Do. 14—16, 16—18 (2stündig) 2 Gruppen
Gebäude 25.22, Ebene 02, Raum 82

824. Funktionentheorie II — Schröder
Mo., Mi. 9—11 (4stündig)
Hörsaal 5H

826. Differentialgeometrie II (Hamiltonsche Mechanik) — Steffen
Di., Fr. 11—13 (4stündig)
Gebäude 25.22, Ebene 00, Raum 82

827. Ausgewählte Kapitel aus der Analysis — Steffen
Do. 10—13 (3stündig)
Gebäude 25.13, Ebene U1, Raum 24

828. Kategorien — Thode
nach Vereinbarung (4stündig)

829. Übungen zu Kategorien — Thode
nach Vereinbarung (2stündig) 1 Gruppe

830. Ringe und Moduln — Wisbauer
Mi., Fr. 9—11 (4stündig)
Gebäude 25.22, Ebene 00, Raum 81

Proseminar

831. Ausgewählte Kapitel aus der Analysis — Fischer/Maurer
nach Vereinbarung (2stündig)

Ein Proseminarschein, der in diesem Proseminar erworben wird, gilt nicht als Ersatz für einen ÜLN

Seminare

Zulassungsvoraussetzung: mindestens bestandene Diplom-Vorprüfung im Fach Mathematik bzw. Physik oder Zwischenprüfung im Fach Mathematik

832. Fachdidaktik Analysis — Baumgartner/Ziplies
Mo. 14—16 (2stündig)
Gebäude 25.22, Ebene 00, Raum 72

833. Algebra — Bergmann
nach Vereinbarung (2stündig)

834. Angewandte Mathematik — Döring/Lütcke
Fr. 14—16 (2stündig)
Gebäude 25.22, Ebene 02, Raum 81

835. Algebraische Topologie — Harzheim
Di. 16—18 (2stündig)
Gebäude 25.22, Ebene 00, Raum 72

836. Konvexe Mengen — Harzheim
Do. 16—18 (2stündig)
Gebäude 25.13, Ebene U1, Raum 30

837. Partielle Differentialgleichungen — Kracht
Mi. 16—18 (2stündig)
Gebäude 25.22, Ebene 00, Raum 74

838. Funktionalanalysis — Meise
Fr. 14—16 (2stündig)
Gebäude 25.22, Ebene 00, Raum 74

839. Numerische Lösung partieller Differentialgleichungen — Petry/Weber
Mo. 14—16 (2stündig)
Gebäude 25.22, Ebene 02, Raum 81

840. Funktionentheorie — Schröder
Mi. 16—18 (2stündig)
Gebäude 25.22, Ebene 00, Raum 72

841. Kategorien — Schubert
Mo. 16—18 (2stündig)
Gebäude 25.22, Ebene 00, Raum 82

842. Analysis (Differentialgeometrie) — Steffen
Fr. 14—16 (2stündig)
Gebäude 25.13, Ebene U1, Raum 24

843. Algebra — Wisbauer
nach Vereinbarung (2stündig)

Oberseminare

Nur für künftige Examenskandidaten
Zulassungsvoraussetzung: mindestens bestandene Diplom-Vorpüfung im Fach Mathematik bzw. Physik oder Zwischenprüfung im Fach Mathematik

844. Ringe und Moduln — Bergmann
nach Vereinbarung (2stündig)

845. Nichtlineare Gleichungen — Döring
nach Vereinbarung (2stündig)

846. Komplexe Analysis — Fischer
nach Vereinbarung (2stündig)

847. Partielle Differentialgleichungen — Kracht
nach Vereinbarung (2stündig)

848. Funktionalanalysis — Meise/Vogt
Mo. 14—18 (4stündig)
Gebäude 25.22, Ebene 00, Raum 74

849. Analysis — Böhme/Hildebrandt/Reeken/Steffen
Do. 15—17 (2stündig)
Gebäude 25.13, Ebene U1, Raum 22

Programmierkurs

850. Einführung in die Programmiersprache FORTRAN IV — Valder
Nur für Hörer der Vorlesung Numerische Mathematik I im SS 1981
16. 2.—27. 2. 1981, ganztägig
Hörsaal 5F

Zusätzliche Programmierberatung hierzu am 12. und 26. 3. 1981, jeweils 14—16 Uhr

Weitere Programmierkurse siehe unter „Lehrveranstaltungen für Hörer aller Fakultäten"

Sonstiges

851. Anleitung zu wissenschaftlichem Arbeiten — Baumgartner/Bergmann/Döring/Fischer/Harzheim/Kerner/Kracht/Lindner/Meise/Orsinger/Petry/Ratschek/Schröder/Schubert/Steffen/Wisbauer
nach Vereinbarung

852. Mathematisches Kolloquium — Die Dozenten der Mathematik sowie der Statistik und Dokumentation
Vorträge nach gesonderter Bekanntgabe

853. Kolloquium Didaktik der Mathematik — Bergmann/Orsinger
Vorträge nach gesonderter Bekanntgabe

II. Statistik und Dokumentation

Vorlesungen und Übungen

854. Wahrscheinlichkeitstheorie I — Klinger
Di., Fr. 11—13 (4stündig)
Hörsaal 5F

855. Übungen zu Wahrscheinlichkeitstheorie I — Klinger/Dembinski
Di. 14—16, 16—18 (2stündig) 2 Gruppen
Gebäude 25.22, Ebene 01, Raum 81

856. Statistik für Naturwissenschaftler — Klinger
Mo. 18—20 (2stündig)
Hörsaal 5F

857. Übungen zu Statistik für Naturwissenschaftler — Klinger/Steffens/N. N.
nach Vereinbarung (2stündig) 5 Gruppen

Oberseminar

Nur für künftige Examenskandidaten
Zulassungsvoraussetzung: mindestens bestandene Diplom-Vorprüfung im Fach Mathematik bzw. Physik oder Zwischenprüfung im Fach Mathematik

858. Spezielle Stochastische Probleme — Janßen/Klinger
Do. 14—16 (2stündig)
Gebäude 25.22, Ebene 01, Raum 81

Sonstiges

859. Anleitung zu wissenschaftlichem Arbeiten — Janßen/Klinger
nach Vereinbarung

860. Statistisches Kolloquium — Janßen/Jesdinski/Klinger/Krauth
Vorträge nach gesonderter Bekanntgabe

Mathematisches Kolloquium
siehe unter Mathematik

III. Experimentalphysik

Vorlesungen und Übungen

861. Experimentalphysik II (für Physiker und Mathematiker) — N. N.
Mo., Do. 8—10 (4stündig)
Hörsaal 5L

862. Mathematische Übungen zur Experimentalphysik II — N. N./Ritter
(für Physiker und Mathematiker)
Mo., Do. 10—11 (2stündig)
Hörsaal 5L

863. Experimentalphysik II (für Mediziner, Biologen, Chemiker und Pharmazeuten im 1. und 2. Semester) — Decker
Di., Mi. 8—10 (4stündig)
Hörsaal 5L

864. Übungen und Ergänzungen zur Experimentalphysik II — Decker/Wischgoll
(Biologen, Chemiker und Pharmazeuten im 1. und 2. Semester)
Di., Mi. 10—11 (2stündig)
Hörsaal 5L

865. Einführung in die experimentellen Übungen zur Physik für Physiker Kurs I — Kleinhanß
Di. 9—11 (2stündig)
Hörsaal 5J

866. Einführung in die experimentellen Übungen zur Physik für Mediziner und Naturwissenschaftler — Kleinhanß
Mo. 9—11 (2stündig)
Hörsaal 5D

867. Ausgewählte Grundbegriffe der Physik für Psychologen — Hackmann
Do. 14—16 (2stündig)
Hörsaal 5J

868.	Übung zur Vorlesung: Ausgewählte Grundbegriffe der Physik für Psychologen Do. 16—17 (1stündig) Hörsaal 5J	Hackmann
869.	Experimentalphysik IV Mo. 9—11 (2stündig) Hörsaal 5J	Meiners
870.	Mathematische Übungen zur Experimentalphysik IV Mi. 9—11 (2stündig) Hörsaal 5J	Meiners
871.	Einführung in die Atom- und Molekülphysik Mi. 11—13 (2stündig) Hörsaal 5M	Behmenburg
872.	Entwicklung von Kernspaltungs-reaktoren zur Energiegewinnung Do. 11—13 (14tgl., 2stündig) Hörsaal 5M	Hammeke
873.	Physik hoher dynamischer Drücke Mi. 11—13 (2stündig) Hörsaal 5J	Kleinhanß
874.	Neue Methoden der Spektroskopie (Auger, ESCA, SIMS) (für Physiker und Chemiker ab 3. Semester) Di. 16—17 (1stündig) Hörsaal 5M	Laqua
875.	Plasmaphysik III (Diagnostik) Di. 14—16 (2stündig) Hörsaal 5M	Meiners
876.	Korrosion Do. 9—11 (14tgl., 2stündig) Raum 25.23.02.62	Otto
877.	Ramanspektroskopie, Theorie und Experiment Mo. 11—13, Mi. 10—11 (3stündig) Hörsaal 5J	Otto/ Pockrand
878.	Einführung in die Festkörperphysik II Di., Fr. 11—13 (4stündig) Hörsaal 5M	Schmid
879.	Übungen zur Festkörperphysik II nach Vereinbarung (1stündig)	Schmid/Schwan
880.	Werkstoffwissenschaft II Di. 9—11 (2stündig) Raum 25.23.02.62	Schulze
881.	Verunreinigungsprobleme in magnetisch eingeschlossenen Plasmen Fr. 9—11 (2stündig) Hörsaal 5J	Waelbroeck

Seminare und Kolloquium

882.	Physikalisches Proseminar Mo. 16—18 (2stündig), Raum 25.42.02.31	Uhlenbusch/ Hackmann
883.	Das Physikalische Experiment im Unterricht Seminar für Studierende des höheren Lehramts (nach der Zwischenprüfung) Mo. 14—16 (2stündig)	Decker/ van Calker/Peter/ Wischgoll
884.	Seminar für die Teilnehmer an den experimentellen Übungen zur Physik für Fortgeschrittene (gemeinsame Veranstaltung des Physikalischen Instituts, Lehrstuhl I, II, III und IV und des Instituts für Angewandte Physik) Mi. 16—18 (2stündig)	Decker/Uhlenbusch/ Otto/Schmid/Kranz/ Stark/Thielemann/ Müller/Peter/ Kempkens/Odenthal/ Syassen/Pockrand Forian/Schwan

885. Seminar über Plasmaphysik (gemeinsam mit der Universität Essen (GHS) Fr. 14—16 (2stündig) — Uhlenbusch/Hackmann

886. Seminar: Kurzzeitphysik Mo. 11—13 (2stündig) Raum 25.42.U1.24 — Decker/Kleinhanß/Müller

887. Seminar über spezielle Probleme der Laserphysik und Laserspektroskopie (für Studierende im III. Studienabschnitt) Mi. 14—16 (2stündig) — Behmenburg

888. Seminar: Einführung in die Quantenmechanik anhand Feyman-Lectures III. 2. Hälfte nach Vereinbarung (1stündig) — Otto

889. Werkstoffwissenschaftliches Seminar Do. 11—13 (14tgl., 2stündig) Raum 25.23.02.62 — Schulze/Buchenau/Otto

890. Seminar über Festkörper unter hohen Drücken nach Vereinbarung (14tgl., 2stündig) — Syassen

891. Oberseminar zur Festkörper- und Oberflächenphysik — Otto/Syassen/Pockrand/Kranz/Stark/Thielemann/Hammer/Schmid/Schwan

892. Seminar über laufende Arbeiten aus dem Physikalischen Institut I Fr. 9—11 (2stündig) — Decker/van Calker/Meiners/Behmenburg/Kleinhanß/Müller

893. Seminar über laufende Arbeiten aus dem Physikalischen Institut II Mi. 11—13 (2stündig) — Uhlenbusch/Hackmann/Schäfer/Ritter

894. Seminar über laufende Arbeiten aus dem Physikalischen Institut III Mi. 11—13 (2stündig) — Otto/Syassen

895. Seminar über laufende Arbeiten aus dem Physikalischen Institut IV nach Vereinbarung (2stündig) — Schmid/Schwan

896. Physikalisches Kolloquium Do. 17—19 (2stündig) Hörsaal 5J — Die Dozenten der Physik

Physikalische Grundpraktika

897. Experimentelle Übungen zur Physik für Physiker, Kurs I — Kleinhanß/Kies/Proß/N.N.
Parallelkurse: Mo. 14—18 (4stündig)
Di. 14—18 (4stündig)
Kursräume der Physikalischen Grundpraktika, Geb. 25.33, Ebene U1

898. Experimentelle Übungen zur Physik für Physiker, Kurs III (Voraussetzung: Erfolgreicher Abschluß von Kurs I) — Kleinhanß/Hollenberg/Proß/Rübartsch/N.N.
Parallelkurse: Mo. 14—18 (4stündig)
Di. 14—18 (4stündig)
Kursräume der Physikalischen Grundpraktika, Geb. 25.42, Ebene U1

899. Experimentelle Übungen zur Physik für Mathematiker, Biologen und Chemiker, Kurs B (für Studierende nach der Diplomprüfung mit Physik als Wahlnebenfach)
Di. 14—18 (4stündig)
Kursräume der Physikalischen Grundpraktika, Geb. 25.42, Ebene U1
Kleinhanß/Schrödter

900. Experimentelle Übungen zur Physik für Pharmazeuten
Mi. 14—18 (4stündig)
Kursräume der Physikalischen Grundpraktika, Geb. 25.33, Ebene U1
Kleinhanß/Hanisch/Kies/Schumacher

901. Experimentelle Übungen zur Physik für Mediziner
Parallelkurse Mi. 14—18 (4stündig)
Do. 14—18 (4stündig)
Fr. 14—18 (4stündig)
Kursräume der Physikalischen Grundpraktika, Geb. 25.33, Ebene U1
Kleinhanß/Billmann/Lisse/Möller

902. Experimentelle Übungen zur Physik für Zahnmediziner
Mo. 14—18 (4stündig)
Kursräume der Physikalischen Grundpraktika Gebäude 25.33, Ebene U1
Kleinhanß/Lauber-Altmann/N. N.

Praktika für Studierende im II. Studienabschnitt und Examensarbeiten

903. Das Physikalische Experiment im Unterricht
Praktikum für Studierende des Höheren Lehramts nach der Zwischenprüfung, nachmittags (20stg)
Praktikumsräume des Physikalischen Instituts, Gebäude 25.23, Ebene U1
Decker/Peter/Wischgoll

904. Experimentelle Übungen zur Physik für Fortgeschrittene
nachmittags (20stündig)
Praktikumsräume des Physikalischen Instituts, Lehrstuhl I, Gebäude 25.33, Ebene 00
Decker/Müller/Peter/Behmenburg

905. Experimentelle Übungen zur Physik für Fortgeschrittene
nachmittags (20stündig)
Praktikumsräume des Physikalischen Instituts, Lehrstuhl II, Gebäude 25.33, Ebene 00
Uhlenbusch/Kempkens/Schäfer/Odenthal

906. Experimentelle Übungen zur Physik für Fortgeschrittene
nachmittags (20stündig)
Praktikumsräume des Physikalischen Instituts, Lehrstuhl III
Otto/Pockrand/Syassen

907. Experimentelle Übungen zur Physik für Fortgeschrittene
nachmittags (20stündig)
Praktikumsräume des Physikalischen Instituts Lehrstuhl IV
Schmid/Florian/Schwan

908. Hauptpraktikum, ganztägig (40stündig)
Physikalisches Institut, Lehrstuhl I
Decker/van Calker/Meiners/Behmenburg/Kleinhanß/Laqua/Müller/Wischgoll

909.	Hauptpraktikum, ganztägig (40stündig) Physikalisches Institut, Lehrstuhl II	Uhlenbusch/Schäfer/ Kempkens/Hackmann
910.	Hauptpraktikum, ganztägig (40stündig) Physikalisches Institut, Lehrstuhl III	Otto/Syassen
912.	Hauptpraktikum, ganztägig (40stündig) Physikalisches Institut, Lehrstuhl IV	Schmid/Schwan
913.	Anleitung zu wissenschaftlichen Arbeiten ganztägig (40stündig) Physikalisches Institut, Lehrstuhl I	Decker/van Calker/ Meiners/Behmenburg/ Kleinhanß/Müller/ Laqua/Wischgoll
914.	Anleitung zu wissenschaftlichen Arbeiten ganztägig (40stündig) Physikalisches Institut, Lehrstuhl II	Uhlenbusch/Schäfer/ Kempkens/Hackmann
915.	Anleitung zu wissenschaftlichen Arbeiten ganztägig, (40stündig) Physikalisches Institut, Lehrstuhl III	Otto
916.	Anleitung zu wissenschaftlichen Arbeiten ganztägig (40stündig) Physikalisches Institut, Lehrstuhl IV	Schmid

IV. Theoretische Physik

917.	Theoretische Mechanik Di., Do. 9—11 (4stündig) Hörsaal 5K	Janssen
918.	Übungen zur Theoretischen Mechanik Fr. 9—11 (2stündig) Hörsaal 5K	Janssen/Breuer/ Splettstößer
919.	Thermodynamik und Statistik Di., Fr. 9—11 (4stündig) Hörsaal 5M	Larenz
920.	Übungen zur Thermodynamik und Statistik Do. 9—11 (2stündig) Hörsaal 5M	Larenz/Ottersbach/ Semlyen/Steffens
921.	Quantentheorie II Di., Do. 9—11 (4stündig) Gebäude 25.33, Ebene 00, Raum 61	Bausch
922.	Übungen zur Quantentheorie II Fr. 9—11 (2stündig) Gebäude 25.33, Ebene 00, Raum 61	Bausch/H. Bessenrodt/ Neudecker
923.	Statistische Mechanik kooperativer Nichtgleichgewichtsprozesse Mo. 9—11 (2stündig) Gebäude 25.32, Ebene 03, Raum 51	Bessenrodt
924.	Allgemeine Relativitätstheorie (2stündig), nach Vereinbarung	Rebhan
925.	Theoretische Festkörperphysik I (2stündig), nach Vereinbarung	Dohm
926.	Theoretisch-Physikalisches Seminar über spezielle Probleme der Plasmaphysik Mo. 16—18 (2stündig) (priv.) Gebäude 25.22, Ebene 00, Raum 23	Bausch/Bessenrodt/ Hebenstreit/Janssen/ Larenz/Rebhan/Schaper

927. Seminar über neuere Ergebnisse der Statistischen Physik nach Vereinbarung (2stündig) (priv.) Gebäude 25.32, Ebene 03, Raum 51 — Bausch/Bessenrodt/Dohm/Janssen/Leschke/Mitarbeiter

928. Seminar über spezielle Probleme der Statistischen Physik gemeinsam mit den Hochschulen Bochum, Dortmund, Duisburg, Essen nach Vereinbarung (2stündig) (priv.) in GHS Essen — Bausch/Bessenrodt/Janssen/Mitarbeiter

929. Theoretisch-Physikalisches Institutsseminar und Kolloquium nach Vereinbarung (2stündig) (priv.) Gebäude 25.22, Ebene 00, Raum 23 — Bausch/Bessenrodt/Janssen/Larenz/Rebhan/Weinert

930. Physikalisches Kolloquium nach besonderer Einladung Do. 17—19 (2stündig) Hörsaal 5J — Die Dozenten der Physik

931. Übung in Theoretischer Physik für Diplomanden und Lehramtskandidaten ganztägig (40stündig) (priv.) — Bausch/Bessenrodt/Janssen/Larenz/Rebhan/Wenk

932. Anleitung zu wissenschaftlichen Arbeiten Institut für Theoretische Physik (priv.) — Bausch/Bessenrodt/Janssen/Larenz/Rebhan/Wenk

V. Angewandte Physik

Vorlesungen und Übungen

933. Angewandte Physik: Optische Meßmethoden Do., Fr. 8—9 (2stündig) Hörsaal 5M — Kranz

934. Übungen zur Angewandten Physik: (1stündig), Zeit nach Vereinbarung Gebäude 25.42, Ebene 00, Raum 41 — Kranz/Schrödter

935. Physik Dünner Schichten I Schichtherstellung, Dickenmessungen und Wachstumsvorgänge Mi. 8—10 (2stündig) Hörsaal 5M — Stark

936. Übungen zur Physik Dünner Schichten I: Mi. 14—16 (2stündig) Gebäude 25.42, Ebene 00, Raum 41 — Stark/Schumacher

937. Eigenschaften ferromagnetischer Stoffe: Do. 9—11 (2stündig) (für Studierende im 2. Studienabschnitt) — Thielemann

938. Methoden der Kristallzüchtung: Do. 11—12 (1stündig) Gebäude 25.42, Ebene 00, Raum 41 — Hammer

Seminare und Kolloquien

939.	Seminar zu den experimentellen Übungen zur Physik für Fortgeschrittene (für Studierende mit Studienziel Diplom im 2. Studienabschnitt) nach Vereinbarung (2stündig) gemeinsam mit dem Physikalischen Institut Lehrstuhl I—IV	Kranz/Stark/Thielemann/ Decker/Müller/Peters/ Uhlenbusch/Kempkens/ Odenthal/Otto/ Pockrand/Syassen/ Schmid/Schwan
940.	Seminar zu den experimentellen Übungen zur Physik für Fortgeschrittene (für Lehramtskandidaten Sekundarstufe II im 2. Studienabschnitt) nach Vereinbarung (2stündig) gemeinsam mit dem Physikalischen Institut, Lehrstuhl I—IV	Kranz/Stark/Thielemann/ Hammer/Decker/ Müller/Peters/ Uhlenbusch/Kempkens/ Odenthal/Otto/ Pockrand/Syassen/ Schmid/Schwan
941.	Seminar zu den Vorlesungen Nr. 933—938 nach Vereinbarung (2stündig)	Kranz/Stark/Thielemann/ Hammer
942.	Seminar über laufende Arbeiten aus dem Institut für Angewandte Physik nach Vereinbarung (2stündig)	Kranz/Stark/ Thielemann/Hammer
943.	Oberseminar zur Festkörper- und Oberflächenphysik (gemeinsam mit dem Physikalischen Institut III) nach Vereinbarung (2stündig)	Kranz/Stark/ Thielemann/Hammer/ Otto/Pockrand/Syassen
944.	Physikalisches Kolloquium Do. 18—19 (2stündig) nach besonderer Ankündigung Hörsaal 5J	Die Dozenten der Physik

Praktika und Examensarbeiten

945.	Experimentelle Übungen zur Physik für Fortgeschrittene (für Studierende mit Studienziel Diplom im 2. Studienabschnitt) ganztägig (20stündig) Institut für Angewandte Physik	Kranz/Stark/ Thielemann
946.	Experimentelle Übungen zur Physik für Fortgeschrittene für Lehramtskandidaten Sekundarstufe II im 2. Studienabschnitt) halbtägig (10stündig) Institut für Angewandte Physik	Kranz/Stark/ Thielemann/Hammer
947.	Hauptpraktikum in Angewandter Physik für Diplomanden und Lehramtskandidaten ganztägig (40stündig) priv. Institut für Angewandte Physik	Kranz/Stark/ Thielmann
948.	Anleitung zu wissenschaftlichen Arbeiten ganztägig (40stündig) Institut für Angewandte Physik	Kranz/Stark/ Thielemann

VI. Anorganische Chemie und Strukturchemie

Für Studierende des 2. Semesters

949. Anorganische und Allgemeine Chemie II — Kuchen
(für Naturwissenschaftler)
Fr. 8—10 (2stündig)
Hörsaal 6J

950. Analytische Chemie — Hägele
Fr. 10—12 (2stündig)
Hörsaal 6J

951. Chemie der Metalle — Mootz
Mo. 9—11, Do. 8—9 (3stündig)
Hörsaal 6G

952. Anorganisch-Chemisches Praktikum I — Kuchen/Hägele/Ass.
für Chemiker
b) Systematische Übungen
c) Übungen zur Quantitativen Analyse
d) Elektrochemische Übungen
e) Präparative Übungen
f) Arbeitsgruppenseminare
ganztägig, täglich
Institut

953. Praktikum der Anorganischen und Allgemeinen Chemie für Lehramtskandidaten der Chemie (Teil 1 und 2) — Mootz/Kniep/Poll/N. N.
Mi., Do. ganztägig, Institut
Di. 16—18 (2stündig)
begleitendes Seminar f. Teil 1
Di. 10—11 (1stündig)
begleitendes Seminar f. Teil 2
Mi. 15—17 (2stündig)
Vorträge des Exp. Proseminars (s.u.)

954. Experimentelle Übungen in Anorganischer und Allgemeiner Chemie für Physiker und Mathematiker — Kuchen/Diemert/Höhn
a) Seminar
b) Praktische Übungen
Ferienkurs, 4 Wochen
Institut

955. Theoretische Übungen zur Vorbereitung auf den Ferienkurs — Diemert
Do. 11—13 (2stündig)
Institut

Für Studierende des 4. Semesters

956. Anorganisch-Chemisches Seminar — Kuchen/Mootz/Hägele/Kniep
Di. 17—19 (2stündig, 14täglich)
Hörsaal 6J

957. Einführung in die Mineralogie — Kniep
Mo. 17—19 (2stündig)
Hörsaal 6G

958. Übungen zur Mineralogie — Kniep/Wilms
nach Vereinbarung (2stündig)
Institut

959.	Exkursion zur Mineralogie nach Vereinbarung (1stündig)	Kniep/Wilms
960.	Experimentelles Proseminar in Anorganischer und Allgemeiner Chemie für Lehramtskandidaten der Chemie Mi., Do. ganztägig: Vorbereitung im Labor Mi. 15—17 (2stündig): Vorträge Hörsaal 6J	Mootz/Lipka/ Korte/Wilms

Veranstaltungen nach dem Vorexamen bzw. nach der Zwischenprüfung

961.	Koordinationschemie, Teil II Do. 9—11 (2stündig) Hörsaal 6G	Kuchen
962.	Ausgewählte Kapitel der Anorganischen Chemie Mi. 9—10 (1stündig) Hörsaal 6H	Mootz
962x.	Didaktik und Methodik der Chemie mit Übungen Mi. 11—13 (2stündig) Hörsaal 6H	Lipka
963.	Ausgewählte Kapitel zur Kristallstrukturbestimmung Mo. 15—16 (1stündig) Hörsaal 6H	Wunderlich
964.	Praktikum II zur Anorganischen Chemie und Strukturchemie Teil a): Molekül- und Komplexchemie ganztägig, täglich nach Vereinbarung Institut	Kuchen/Hägele/ Diemert/Ass.
	Teil b): Festkörper- und Strukturchemie nach Vereinbarung (10stündig) Institut	Mootz/Kniep/ Wunderlich
965.	Seminar zum Praktikum II (Teil a) (2stündig) nach Vereinbarung Institut	Diemert
966.	Seminar zum Praktikum II (Teil b) nach Vereinbarung (2stündig) Institut	Kniep/Wunderlich
967.	Kernresonanzspektroskopisches Seminar (2stündig) nach Vereinbarung Seminarraum, Institut	Hägele/Peters
968.	Aktuelle Metallkomplexe Präparative Übungen und experimentelle Untersuchungen ganztägig (4Ü) nach Vereinbarung Institut	Kuchen/Diemert/Keck
969.	Einführung in die Interpretation von NMR-Spektren nach Vereinbarung, Ferienkurs (4Ü) Seminarraum, Institut	Hägele/Peters
970.	Praktische Einführung in die Massenspektrometrie Ferienkurs (4Ü) nach Vereinbarung Institut	Kuchen/Keck/ Lichtenstein

971. Experimentelle Übungen zur Kristallstrukturbestimmung mit Röntgenstrahlen (für Lehramtskandidaten und Physiker nach dem Vorexamen) nach Vereinbarung (6stündig) Institut — Wunderlich/Steffen

972. Fortgeschrittenenpraktikum zur Anorganischen nischen Chemie für Lehramtskandidaten nach Vereinbarung (8stündig) Institut — Mootz/Lipka/Brodalla

973. Praktikum zur Vorbereitung von Examensarbeiten ganztägig Institut — Mootz/Kniep/Wunderlich

974. Anleitung zu selbständiger wissenschaftlicher Arbeit ganztägig Institut (priv.) — Kuchen/Mootz/Hägele/Kniep

975. Chemisches Kolloquium Mi. 17—19 nach besonderer Ankündigung — Dozenten der Chemie

VII. Organische Chemie

976. A.) Vorlesungen, Seminare und Übungen — Wulff
1.) Experimentalchemie (organischer Teil, für Chemiker, Naturwissenschaftler und Mediziner) Mo., Di. 11—13 (4stündig) Hörsaal 6J — Martin

977. 2.) Organische Chemie I: Chemie der Aliphaten Alicyclen und funktionellen Gruppen (vor dem Vorexamen, Vorauss.: Vorlesung Experimentalchemie; Org. Teil) (3stündig) Di., Mi. Hörsaal 6G — Martin

978. 3.) Transanulare Reaktionen und Wechselwirkungen (2stündig, nach dem Vorexamen) — Prüstel

979. 4.) Seminar zu den Experimentellen Übungen in Chemie für Mediziner Di. 14—16 (2stündig) Hörsaal 6J — Wulff/Lichtenstein

980. 5.) Übungen zur Interpretation von Massenspektren Fr. 9—11 (2stündig) (nach dem Vorexamen) Seminarraum 12 — Martin/Steigel

981. 6.) Übungen zur spektroskopischen Identifizierung Org. Verb. (vor dem Vorexamen) Di. 16—18 (2stündig) Seminarraum 12 — Martin/Steigel

982. 7.) Org.-chemische Übungen zur NMR-Spektroskopie (nach dem Vorexamen) Do. 8—9 (1stündig) Seminarraum 12 — Martin/Haddad

983. 8.) Die Praxis der Molekülspektroskopie (NMR, IR, UV) in der org. Chemie (nach dem Vorexamen) nach Vereinbarung

984.	9.)	Org.-chem. Seminar zum Fortgeschrittenenpraktikum (nach dem Vorexamen) Do. 14—16 (2stündig) Hörsaal 6G	Dickopp
985.	10.)	Org.-chemisches Seminar: Präparative Methoden in der org. Chemie II (vor dem Vorexamen) nach Vereinbarung	Prüstel
986.	11.)	Ausgewählte Kapitel aus der Riechstoffchemie (2stündig) nach Vereinbarung, siehe besonderen Aushang	Bruns
987.	12.)	Neuere Ergebnisse der Aromatenchemie (2stündig) nach Vereinbarung	Hänel
988.	13.)	Seminar zu den experim. Übungen zur Org. Chemie für Lehramtskandidaten (Anfänger) (1stündig)	Becker
989.	14.)	Nomenklaturfragen i. d. Org. Chemie, mit Übungen Fr. 11—13 (2stündig) Seminarraum 12	Becker
990.	15.)	Seminar für die wiss. Mitarbeiter (2stündig)	Martin
991.	16.)	Seminar für die wiss. Mitarbeiter (2stündig)	Wulff
992.	17.)	Anleitungen zu wiss. Arbeiten, nach Vereinbarung, ganztägig	Birkofer/Martin/Wulff
993.	18.)	Chemisches Kolloquium Mi. 17—19 (2stündig, 14täglich) Hörsaal 6G	Dozenten der Chemie
	B.)	Experimentelle Übungen:	
994.	1.)	Experim. Übungen z. Org. Chemie für Chemiker (vor dem Vorexamen) ganztägig, täglich	Martin/Dickopp/ Assistenten
995.	2.)	Experim. Übungen z. Org. Analytik für Chemiker (nach dem Vorexamen) ganztägig, täglich)	Martin/Dickopp/ Assistenten
996.	3.)	Experimentelle Übungen zur Org. Chemie für Chemiker (nach dem Vorexamen) ganztägig, täglich	Wulff/Dickopp/ Assistenten
997.	4.)	Experim. Übungen z. Org. Chemie für Lehramtskandidaten (Anfänger ganztägig, (2mal wöchentlich)	Martin/Becker/ Assistenten
998.		Experimentelle Üb ungen in Chemie für Mediziner Gruppe A: Mi. 14—18 (5stündig) Gruppe B: Do. 14—18 (5stündig) Gruppe C: 14—18 (5stündig)	Wulff/Prüstel

VIII. Physikalische Chemie

999.	Physikalische Chemie II (4. Sem.) (Chemische Thermodynamik) Di. 8—10; Mi. 10—11 Hörsaal 6 G	Perkampus

1000. Physikalische Chemie IV (6. Sem.) — Schultze
(Elektrochemie)
Di. 9—11, Mi. 9—10
Hörsaal 6 H

1001. Thermodynamische Rechenübungen (4. Sem.) — Kleindienst/Ass.
Mi. 8—10
Hörsaal 6 G

1002. Technische Chemie II, n. d. Vorexamen — Baumgarten
n. Vereinbarung (2stündig)
Seminarraum II,
Gebäude 26.43, Ebene 02, Raum 11

1003. Physikalische Chemie der Festkörper — Schultze/Strehblow
nach Vereinbarung (2stündig)
Seminarraum PC II,
Gebäude 26.32, Ebene 02, Raum 25

1004. Physikalische Polymerchemie II — Craubner
nach Vereinbarung (2stündig)
Seminarraum II, PC I,
Gebäude 26.43, Ebene 02, Raum 11

1005. Physikalische Chemie für Studierende der Biologie II — Strehblow
nach Vereinbarung, (3stündig)
2V1Ü, Hörsaal 6G

1006. Physikalisch-Chemisches Seminar/Kolloquium — Dozenten der Physikalischen Chemie
Do. 15—17
Seminarraum I, PC I
Gebäude 26.43, Ebene 02, Raum 24

1007. Apparative Übungen zur Physikalischen Chemie n. d. V. — Perkampus/Hoffmann/Ass.
Mo.—Fr. (ganztägig) Kurs i. d. vorlesungsfreien Zeit, Institut, PC I

1008. Apparative Übungen zur Molekülphysik n. d. Vorexamen — Perkampus/Bluhm/Hoffmann/Ass.
Mo.—Fr. (ganztägig)
Institut, PC I

1009. Apparative Übungen zur Elektrochemie n. d. Vorexamen — Schultze/Stimming
Mo.—Fr. (ganztägig)
Institut, PC II

1010. Apparative Übungen zur angewandten Physikalischen Chemie — Baumgarten/Petermann/Stimming
Mo.—Fr. (ganztägig)
Institut, PC I + II

1011. Apparative Übungen zur Metallkunde — Engell/Ass.
nach besonderer Vereinbarung
MPI f. Eisenforschung

1012. Apparative Übungen zur Physikalischen Chemie für Biologen (Wahlpraktikum) — Hoffmann/Strehblow
nach Vereinbarung, Anmeldung bei Dr. Hoffmann

1013. Apparative Übungen zur Physikalischen Chemie für Studierende der Biologie und Physik n. d. Vorexamen (Wahlfachpraktikum) — Baumgarten/Perkampus/Schultze/Ass.
Mo.—Fr. (ganztägig)
Institut, PC I + II

1014. Apparative Übungen zur Physikalischen Chemie für Studierende des Höheren Lehramtes n. d. Zwischenprüfung, Institut, PC I + II — Baumgarten/Perkampus/Schultze/Ass.

1015. Anleitung zur selbständigen wissenschaftlichen Arbeit für Diplomanden, Doktoranden u. Studierende des Höheren Lehramtes — Perampus/Baumgarten/Kleindienst/Schultze/Strehblow/Schmickler
Mo.—Fr. (ganztägig)
Institut, PC I + II

1016. Chemisches Kolloquium — Dozenten der Chemie
Mi. 17—19, n. Vereinbarung
Hörsaal 6G

IX. Theoretische Chemie

1017. Einführung in die Gruppentheorie — Schmidtke
Do. 11—13 (2stündig)
Seminarraum des Inst. f. Theor. Chemie

1018. Übungen zur Gruppentheorie — Schmidtke/Schönherr
nach Vereinbarung (1stündig)

1019. Elektronische und vibronische Relaxationsvorgänge in Molekülen — Kupka
nach Vereinbarung (2stündig)

1020. Seminar: Ausgewählte Kapitel aus der Quantenchemie — Schmidtke
(2stündig)

1021. Experimentelle Übungen zur Theoretischen Chemie — Schmidtke/Eyring/Schönherr
(8stündig)

1022. Theoretikum (4stündig) — Schmidtke/Schoenen

1023. Anleitung zu selbständiger wiss. Arbeit für Diplomanden und Doktoranden — Schmidtke

1024. Physikalisch- und Theoretisch-Chemisches Kolloquium — Schmidtke
nach besonderer Ankündigung

1025. Chemisches Kolloquium — Dozenten der Chemie
Mi. 17—19
nach besonderer Ankündigung
Hörsaal 6 G

X. Pharmazeutische Chemie

1026. Einführung in die qualitative anorganische Analyse — N. N.
nach Vereinbarung (2stündig)
Hörsaal

1027. Anorganisch-analytische Übungen für Pharmazeuten I — Möhrle/N.N. und Assistenten
Mo.—Fr. (ganztägig)

1028. Seminar zur anorganisch-pharmazeutischen Analyse I — Möhrle/N.N. und Assistenten
nach Vereinbarung (2stündig)

1029. Einführung in die quantitative anorganische Analyse — N.N.
nach Vereinbarung (2stündig)
Hörsaal

1030. Anorganisch-analytische Übungen für Pharmazeuten II — Möhrle/N. N. und Ass.
Mo.—Fr. (ganztägig)

1031.	Seminar zur anorganisch-pharmazeutischen Analyse II nach Vereinbarung (2stündig)	Möhrle/N.N. und Ass.
1032.	Stereochemie und Nomenklatur in der präparativen organischen Chemie nach Vereinbarung (1stündig) Hörsaal	Weber
1033.	Pharmazeutisch-chemische Übungen I Mo.—Fr. (ganztägig)	Möhrle/Weber und Assistenten
1034.	Seminar zu den pharmazeutisch-chemieschen Übungen I nach Vereinbarung (2stündig)	Möhrle/Weber und Ass.
1035.	Untersuchungsmethoden des Arzneibuchs I nach Vereinbarung (1stündig) Hörsaal	Möhrle
1036.	Pharmazeutisch-chemische Übungen II Mo.—Fr. (ganztägig)	Möhrle und Assistenten
1037.	Seminar zu den pharmazeutisch-chemischen Übungen II nach Vereinbarung (2stündig)	Möhrle und Ass.
1038.	Grundlagen der Biochemie nach Vereinbarung (2stündig) Hörsaal	Weber
1039.	Pharmazeutisch-chemische Übungen III Mo.—Fr. (ganztägig)	Weber/ und Assistenten
1040.	Seminar zu den pharmazeutisch-chemischen Übungen III nach Vereinbarung (2stündig)	Weber und Ass.
1041.	Pharmazeutische Chemie B nach Vereinbarung (3stündig) Hörsaal	Möhrle
1042.	Seminar über spezielle Gebiete der Pharmazeutischen Chemie; für Fortgeschrittene Fr. 15—18 (14täglich)	Möhrle
1043.	Übungen zur spektroskopischen Strukturbestimmung; für Fortgeschrittene Mo., Di., Do. 9—10	Möhrle
1044.	Seminar über ausgewählte Kapitel der Arzneimittelchemie; für Fortgeschrittene Mo. 16—18 (14täglich)	Weber
1045.	Übungen zur Interpretation spektraler Daten unbekannter Verbindungen; für Fortgeschrittene nach Vereinbarung	Weber
1046.	Anleitung zu selbständigen wissenschaftlichen Arbeiten nach Vereinbarung (ganztägig)	Möhrle/Weber/ N.N.
1047.	Pharmazeutisches Kolloquium nach besonderer Ankündigung	Die Dozenten der Pharmazie

XI. Pharmazeutische Biologie

1048.	Einführung in die Morphologie und Anatomie der Arzneipflanzen nach Vereinbarung (1stündig)	Willuhn
1049.	Systematik der Arzneipflanzen nach Vereinbarung (2stündig)	Willuhn
1050.	Pharmazeutische Biologie II nach Vereinbarung (3stündig)	Willuhn
1051.	Praktikum Pharmazeutische Biologie I (Mikroskopische Untersuchungen) nach Vereinbarung	Willuhn und Assistenten
1052.	Seminar zum Praktikum Pharmazeutische Biologie I nach Vereinbarung (1stündig)	Willuhn und Assistenten
1053.	Praktikum Pharmazeutische Biologie II (Drogenuntersuchungen) nach Vereinbarung	Willuhn und Assistenten
1054.	Seminar zum Praktikum Pharmazeutische Biologie II nach Vereinbarung (1stündig)	Willuhn und Assistenten
1055.	Praktikum Pharmazeutische Biologie III (Methoden der phytochemischen Untersuchung) nach Vereinbarung	Willuhn und Assistenten
1056.	Seminar zum Praktikum Pharmazeutische Biologie III nach Vereinbarung (1stündig)	Willuhn und Assistenten
1057.	Seminar für Fortgeschrittene nach Vereinbarung (2stündig)	Willuhn
1058.	Pharmazeutisch-biologische Exkursion nach Vereinbarung	Willuhn/Quack
1059.	Anleitung zu wissenschaftlichen Arbeiten nach Vereinbarung (ganztägig)	Willuhn
1060.	Pharmazeutisches Kolloquium nach besonderer Ankündigung	Die Dozenten der Pharmazie

XII. Pharmazeutische Technologie

1061.	Praktikum Propädeutische Arzneiformlehre nach Vereinbarung (64stündig) Geb. 26.21, Ebene 00, Raum 22	Lippold gemeinsam mit Assistenten
1062.	Seminar zum Praktikum Propädeutische Arzneiformenlehre nach Vereinbarung (1stündig) Hörsaal 6D	Lippold gemeinsam mit Assistenten
1063.	Arzneiformenlehre III (feste Arzneiformen) nach Vereinbarung (4stündig) Hörsaal 6 A	Lippold
1064.	Einführung in das Praktikum Arzneiformenlehre nach Vereinbarung (1stündig) Hörsaal 6 D	Lippold
1065.	Praktikum Arzneiformenlehre (täglich 13—18 Uhr) Geb. 26.22, Ebene U1	Lippold gemeinsam mit Assistenten

1066. Seminar zum Praktikum Arzneiformenlehre — Lippold
nach Vereinbarung (6stündig) — gemeinsam mit
Seminarraum — Assistenten

1067. Seminar für Fortgeschrittene — Lippold
nach Vereinbarung (2stündig)
Seminarraum

1068. Anleitung zu wissenschaftlichen Arbeiten — Lippold
(ganztägig)

1069. Exkursionen zur Besichtigung pharmazeutischer Betriebe — Lippold
nach Vereinbarung

1070. Pharmazeutisches Kolloquium — Die Dozenten
nach besonderer Ankündigung — der Pharmazie

XIII. Biologie (Botanik)

Veranstaltungen für Mediziner

1071. Allgemeine Biologie — Herrmann/Hess/
Mi.—Fr. 11—13 (6stündig) — Schneider
Hörsaal 2 A

1072. Praktikum der Biologie für Mediziner — Dozenten und
Di. 14—18 (4stündig) — Assistenten der Biologie und
Mikroskopiersaal der Anatomie — Vorklinik

1073. Praktikum der Biologie für Mediziner — Dozenten und
Do. 14—18 (4stündig) — Assistenten der Biologie
Mikroskopiersaal der Anatomie — und Vorklinik

Veranstaltungen für das Grundstudium der Biologie

1074. Einführung in die Pflanzenphysiologie — Krause/Herrmann
Do. 11—12, Fr. 9—11 (3stündig)
Hörsaal 6 C

1075. Übungen in Pflanzenphysiologie — Krause
Mo. 8—12 (4stündig)
Gebäude 26.11, Ebene 00, Raum 12/14

1076. Übungen in Pflanzenphysiologie — Weis
Mo. 14—18 (4stündig)
Gebäude 26.11, Ebene 00, Raum 12/14

1077. Übungen in Pflanzenphysiologie — Giersch
Di. 8—12 (4stündig)
Gebäude 26.11, Ebene 00, Raum 12/14

1078. Übungen in Pflanzenphysiologie — Hallier
Di. 14—18 (4stündig)
Gebäude 26.11, Ebene 00, Raum 12/14

1079. Übungen in Pflanzenphysiologie — Hallier/N. N.
Mi. 8—12 (4stündig)
Gebäude 26.11, Ebene 00, Raum 12/14

1080. Übungen in Pflanzenphysiologie — N. N.
Mi. 14—18 (4stündig)
Gebäude 26.11, Ebene 00, Raum 12/14

1081. Übungen in Pflanzenphysiologie — N. N.
Do. 8—12 (4stündig)
Gebäude 26.11, Ebene 00, Raum 12/14

1082. Übungen in Pflanzenphysiologie — N.N.
Do. 14—18 (4stündig)
Gebäude 26.11, Ebene 00, Raum 12/14

1083. Übungen in Pflanzenphysiologie — N. N.
Fr. 14—18 (4stündig)
Gebäude 26.11, Ebene 00, Raum 12/14

1084. Übungen im Bestimmen höherer Pflanzen — Dietrich/Schafmeister
Mo. oder Do. 14.30—16.30 (2stündig)
Gebäude 26.11, Ebene 00, Raum für Tier- und Pflanzenbestimmungsübungen

1085. Pflanzenphysiologisches Seminar für Anfänger — Herrmann
Di. 17—19 (2stündig)
Gebäude 26.11, Ebene 00, Raum 40

1086. Botanische Exkursionen für Anfänger — Dietrich/Wittig/N. N./N. N.
nach Vereinbarung (4stündig, 14täglich)

Veranstaltungen für das Grund- und Hauptstudium der Biologie

1087. Wasser als Standortfaktor und Lebensraum für Pflanzen — Wittig
Do. 14—16 (2stündig) oder nach Vereinbarung
Hörsaal 6 F

1088. Einführung in die Pflanzensoziologie — Wittig
Mi. 14—16 Uhr (1stündig) (Durchführung 2stündig in der ersten Semesterhälfte)
Hörsaal 6 F

1089. Limnologische Exkursionen — Friedrich
3stündig, Ort und Zeit nach Vereinbarung

1090. Angewandte Genetik: Pflanzenzüchtung — von Wangenheim
Do. 15—17 oder nach Vereinbarung (2stündig, 14täglich)
Hörsaal 6 F

Veranstaltungen für das Hauptstudium der Biologie

1091. Übungen zur experimentellen Biologie der Algen — Kowallik
priv., 6stündig nach Vereinbarung
Gebäude 26.02, Ebene 01

1092. Botanisches Großpraktikum I: Anatomie, Morphologie, Entwicklungsgeschichte höherer Pflanzen — Behn/Herrmann/Kowallik/N.N.
Mo.—Fr. (halbtägig)
Gebäude 26.13, Ebene 02, Raum 11

1093. Methoden der Entwicklungsphysiologie und Biochemie (Theorie und Praxis) — Herrmann
priv., 4stündig, Ort und Zeit nach Vereinbarung
Gebäude 26.13, Ebene 02

1094. Pflanzensoziologisches Praktikum — Wittig/N. N.
Mi. 8—18 Uhr (5stündig), priv. (Durchführung ganztägig in der zweiten Semesterhälfte)

1095. Botanische Exkursion für Fortgeschrittene „Heiden, Moore und Gewässer Nordwestdeutschlands" — Wittig/N. N.
priv., 10 oder 12 Tage im Anschluß an die Vorlesungszeit des Sommersemesters 1981

1096. Botanische Exkursion für Fortgeschrittene — Dietrich
„Alpenflora"
priv., 12 Tage im Anschluß an die Vorlesungszeit
des Sommersemesters 1981

1097. Botanische Exkursion für Fortgeschrittene — Kowallik
Voraussichtlich „Marine Algen der Bretonischen Küste"
priv., 14 Tage im Anschluß an das Wintersemester 1980/81

1098. Spezielle Übungen zu Biochemie und Biophysik der Pflanzen — Giersch/Krause
priv., 5stündig, Zeit nach Vereinbarung
Gebäude 26.13, Ebene 01, Raum 11

1099. Biophysikalische und biochemische Übungen zur Struktur und Funktion der Thylakoidmembranen — Weis/N. N.
Für Fortgeschrittene, priv.
4stündig, Ort und Zeit nach Vereinbarung

1100. Evolution und Systematik der Angiospermen — Stubbe
Mo., Mi. 16—17, Do. 15—17 (4stündig)
Hörsaal 6 C

1101. Übungen zur Systematik der Angiospermen — Stubbe
Mo., Mi. 17—19 (4stündig)
Botanischer Garten

1102. Methoden der Entwicklungsphysiologie und Biochemie (Theorie und Praxis) — Herrmann
priv., (4stündig), Ort und Zeit nach Vereinbarung

1103. Seminar: Experimentelle Phykologie — Kowallik
priv., (2stündig), Ort und Zeit nach Vereinbarung

1104. Botanisches Kolloquium — Bohnert/Herrmann/Kowallik/Krause/Santarius/Stubbe/Wittig
Do. 17—19 (2stündig)
nach besonderer Ankündigung
Hörsaal 6 F

1105. Anleitung zu selbständigen wissenschaftlichen Arbeiten — Bohnert/Hermann/Kowallik/Krause/Santarius/Stubbe/Wittig
ganztägig
Gebäude 26.03 und 26.13, Ebenen 01 und 02

XIV. Biologie (Zoologie)

Veranstaltungen für Mediziner und Studenten mit Biologie im Nebenfach

1106. Allgemeine Biologie — Hess/Herrmann/Gewecke/Mehlhorn/Zachariae
Mi.—Fr. 11—13 (6stündig)
Hörsaal 2 A

1107. Praktikum der Biologie für Mediziner — Doz. und Ass. des Faches Biologie und der Vorklinik
Kurs A: Di. 14—18 (4stündig)
Kurs B: Do. 14—18 (4stündig)
Mikroskopiersaal der Anatomie

Veranstaltungen für das Grundstudium der Biologie

1108. Zoologische Übungen für Anfänger A — Wada/Spüler
Mo. 14—17.30 (4stündig)
Gebäude 26.11, Ebene U1, Räume 12 + 14

1109. Zoologische Übungen für Anfänger B — Wada/Spüler
Do. 14—17.30 (4stündig)
Gebäude 26.11, Ebene U1, Räume 12 + 14

1110. Zootomische Übungen A — N. N.
morphologischer Teil: Vertebrata
(erfolgreiche Teilnahme an den zoologischen Übungen für Anfänger wird vorausgesetzt)
Alle 2 Wochen, Di. 14—17.30 (2stündig)
Gebäude 26.11, Ebene U1, Raum 12

1111. Zootomische Übungen B — N. N.
morphologischer Teil: Vertebrata
(sonst wie Zootomische Übungen A) Raum 14

1112. Zootomische Übungen C — N.N.
morphologischer Teil: Vertrebrata
(sonst wie Zootomische Übungen A)
Gebäude 26.21, Ebene 00, Raum 26

1113. Zootomische Übungen D — N. N.
morphologischer Teil: Vertebrata
(sonst wie Zootomische Übungen A)
Gebäude 26.21, Ebene 00, Raum 30

1114. Physiologisches Kolloquium zu denZootomischen Übungen — Heide
(obligatorisch für Teilnehmer an den „Zootomischen Übungen")
Nach Terminplan: Di. 14—16 od. Do. 12—14
(2stündig)
Ort nach Ankündigung

1115. Tierbestimmungsübungen A — Peters/Walldorf
Fr. 14—17.30 (4stündig)
Gebäude 26.11, Ebene U1, Raum 12

1116. Tierbestimmungsübungen B — Mehlhorn/Moltmann
Fr. 14—17.30 (4stündig)
Gebäude 26.11, Ebene U1, Raum 14

1117. Tierbestimmungsübungen C — Zachariae
Fr. 14—17.30 (4stündig)
Gebäude 26.21, Ebene 00, Raum 30

1118. Tierbestimmungsübungen D — Spindler/Daig
Fr. 14—17.30 (4stündig)
Gebäude 26.21, Ebene 00, Raum 26

1119. Tierbestimmungsübungen E — N. N.
(4stündig)
Zeit und Ort nach Ankündigung

1120. Zoologische Exkursionen A — Peters/D'Haese/Walldorf
Sa. vorm., nach Ankündigung

1121. Zoologische Exkursionen B — Mehlhorn/Moltmann
Sa. vorm., nach Ankündigung

1122. Zoologische Exkursionen C — Zachariae
Sa. vorm., nach Ankündigung

1123. Zoologische Exkursionen D — Spindler/Daig
Sa. vorm., nach Ankündigung

1124. Zoologische Exkursionen E — N. N.
Sa. vorm., nach Ankündigung

Veranstaltungen für das Grund- und Hauptstudium der Biologie

1125. Einführung in die Bodenbiologie — Zachariae
Mo. 9—11 (2stündig)
Hörsaal 6 E

1126. Einführung in die Fischereibiologie I — Riedel
Di. 11.30—13.30 (2stündig)
Hörsaal 6 E

1127. Fischereibiologisches Praktikum — Riedel
(Ferienblockpraktikum)
nach Vereinbarung (4stündig)
Landesanstalt für Fischerei NRW
Albaum-Sauerland

Veranstaltungen für das Hauptstudium der Biologie

1128. Grundzüge der Tierphysiologie III: — Schneider
Zentrale Koordination, Bewegung und Verhalten
Mo. 11—13, Di. 9—11 (4stündig)
Hörsaal 6 E

1129. Entomologische Übungen — Peters/Gewecke/Spindler/Wada
Mi. 9—17 (8stündig)
Gebäude 26.13, Ebene 00, Raum 12

1130. Übungen zur Verhaltensphysiologie — Gewecke
Di. 14—18 (4stündig) (priv.)
Teilnehmerzahl begrenzt
Gebäude 26.12, Ebene U1, Raum 39

1131. Seminar: Experimentelle Analyse tierischen Verhaltens — Gewecke
nach Vereinbarung (2stündig)
Gebäude 26.12, Ebene U1, Raum 39

1132. Praktikum in Bodenbiologie — Zachariae
September 1981 (8stündig) (priv.)
Für Fortgeschrittene, vorzugsweise Lehramtskandidaten; Teilnehmerzahl begrenzt;
Teilnahme an der Vorlesung Bodenbiologie
wird vorausgesetzt)
Gebäude 26.13, Ebene U1, Raum 11

1133. Zoologisches Großpraktikum: Physiologie — v. Berg/Heide/Schneider
(erfolgreiche Teilnahme an den Experimentellen
Übungen zur Tierphysiologie wird vorausgesetzt)
(halbtägig)
Gebäude 26.12, Ebene 00, Räume 11 + 12

1134. Zoologisches Großpraktikum: Physiologie — v. Berg/Heide/Schneider
(erfolgreiche Teilnahme an den Experimentellen
Übungen zur Tierphysiologie wird vorausgesetzt)
(ganztägig)
Gebäude 26.12, Ebene 00, Räume 11 + 12

1135. Zoophysiologisches Seminar — v.Berg/Heide/Schneider
nach Vereinbarung (2stündig)
Gebäude 26.21, Ebene 01, Raum 36

1136. Neurophysiologisches Seminar für Fortgeschrittene — Heide
Fr. 10—12 (2stündig)
Gebäude 26.21, Ebene 01, Raum 36

1137. Zoologisches Großpraktikum: Morphologie II — Peters/D'Haese
(erfolgreiche Teilnahme an dem Zoologischen
Großpraktikum Morphologie I wird vorausgesetzt)
(halbtägig)
Gebäude 26.13, Ebene 00, Raum 12

1138. Zoologisches Großpraktikum: Morphologie II — Mehlhorn/Moltmann
(erfolgreiche Teilnahme an dem Zoologischen Großpraktikum Morphologie I wird vorausgesetzt)
(halbtägig)
Gebäude 26.13, Ebene 00, Raum 12

1139. Morphologisches Seminar für Fortgeschrittene — Peters
nach Vereinbarung (2stündig)
Ort nach Ankündigung

1140. Parasitologisches Seminar für Fortgeschrittene — Mehlhorn
nach Vereinbarung (2stündig)
Gebäude 26.13, Ebene 00, Raum 12

1141. Zoologisches Großpraktikum: Entwicklungs- und Hormonphysiologie — Spindler/Kuppert
(erfolgreiche Teilnahme am Zoologischen Großpraktikum Physiologie wird vorausgesetzt)
(ganztägig) — halbsemestrig
Ort nach Ankündigung

1142. Zoologisches Kolloquium im Rahmen des Biologischen Kolloquiums — Dozenten der Zoologie
Do. 17—19 (2stündig)
nach besonderer Ankündigung

1143. Anleitung zu wissenschaftlichen Arbeiten — Gewecke/Heide/Mehlhorn/Peters/Schneider/Spindler/Zachariae
nach Vereinbarung (ganztägig)
Institut für Zoologie I, II und III

1144. Große Zoologische Exkursion — Peters/Mehlhorn
nach besonderer Ankündigung (priv.)

XV. Allgemeine Biologie: Genetik

Lehrveranstaltungen für Mediziner und Studenten mit Biologie im Nebenfach

1145. Allgemeine Biologie — Hess/Herrmann/Zoologen
Mi.—Fr. 11—13 (6stündig)
Hörsaal 2 A

Lehrveranstaltungen für das Grundstudium der Biologie

1146. Übungen in Allgemeiner Biologie, 2. Teil — Bünemann/Glätzer/Hess/Kunz/Liebrich/Schäfer/Schwochau/Tischendorf
Mi. 14—18 (5stündig, 14täglich)
Kursräume für die Biologischen Grundübungen und Hörsaal 6 B

Lehrveranstaltungen für das Hauptstudium der Biologie

1147. Genetisches Seminar: Maternelle Vererbung — Hess/Liebrich
(2stündig) nach Vereinbarung
Gebäude 26.21, Ebene 01, Raum 32
Voraussetzung: Stoff der Vorlesung „Entwicklungsgenetik"
(Schein ist Voraussetzung für Teilnahme an den Übungen in Genetik f. Fortgeschrittene)

1148. Genetisches Kolloquium im Rahmen des Biologischen Kolloquiums — Bünemann/Hess/Kunz/Schwochau
Do. 17—19 (2stündig)
nach besonderer Ankündigung

1149.	Protein-Nukleinsäure-Wechselwirkungen (2stündig), priv., nach Vereinbarung Gebäude 26.21, Ebene 01, Raum 32	Bünemann
1150.	Einführung in die Grundlagen der Immunologie (2stündig) nach Vereinbarung Gebäude 26.21, Ebene 01, Raum 32 Diese Vorlesung ist Grundlage für das Genetische Seminar „Immun-Genetik" im WS 1981/82!	Tischendorf
1151.	Anwendung von Zellkulturen für cytologische und molekularbiologische Untersuchungen Übungen (4stündig) (begrenzte Teilnehmerzahl nach Voranmeldung) als Blockveranstaltung, nach Vereinbarung	Liebrich/ Tischendorf
1152.	Methoden der Molekulargenetik Vorlesung mit Übungen (3- + 2stündig) Di. 14—18. Nur in Verbindung mit den Übungen in Genetik für Fortgeschrittene Ia nach Voranmeldung (beschränkte Teilnehmerzahl) Gebäude 26.12, Ebene 02, Raum 21	Bünemann/ Kunz/Schäfer/ Schwochau
1153.	Übungen in Genetik für Fortgeschrittene Ia (Molekulargenetik) (halbtägig) Nur in Verbindung mit „Methoden der Mole- kulargenetik"; Voraussetzung: Scheine für „Übungen in Allgemeiner Biologie" und für mindestens ein „Genetisches Seminar"	Bünemann/Hess Kunz/Schäfer/ Schwochau
1154.	Methoden der Cytogenetik Vorlesung mit Übungen (2- + 1stündig) nach Voranmeldung (beschränkte Teilnehmerzahl; nur in Verbindung mit den Übungen in Genetik für Fortgeschrittene Ib Gebäude 26.21, Ebene 01, Raum 32	Glätzer/Hess/ Liebrich/ Tischendorf
1155.	Übungen in Genetik für Fortgeschrittene Ib (Cytogenetik) (halbtägig) Nur in Verbindung mit „Methoden der Cytogenetik"; Vorsaussetzung: s. Übungen in Genetik für Fortgeschrittene Ia	wie vor
1156.	Übungen in Genetik für Fortgeschrittene II (ganztägig) nach Voranmeldung und Vereinbarung im Institut für Genetik; Voraussetzung: erfolgreiche Teilnahme an den Übungen in Genetik für Fortgeschrittene I	Bünemann/ Kunz/Schwochau und Assistenten
1157.	Übungen in Genetik für Fortgeschrittene IIa (halbtägig) nach Voranmeldung und Vereinbarung im Institut für Genetik; Voraussetzung: erfolgreiche Teilnahme an den Übungen in Genetik für Fortgeschrittene I	wie vor
1158.	Seminar zu den Übungen in Genetik für Fortgeschrittene, für Teilnehmer an allen Übungen in Genetik für Fortgeschrittene und für Examenskandidaten (2stündig) nach Vereinbarung Gebäude 26.21, Ebene 01, Raum 32	wie vor
1159.	Genetisches Literaturseminar (2stündig) nach Vereinbarung Gebäude 26.21, Ebene 01, Raum 32	Schwochau

1160. Seminar: „Neueste Ergebnisse in der Funktion und Struktur spezieller Lampenbürstenchromosomen", (4stündig), nach Vereinbarung Gebäude 26.21, Ebene 01, Raum 32 — Schwochau

1161. Anleitung zu wissenschaftlichen Arbeiten nach Voranmeldung und Vereinbarung im Institut für Genetik — Bünemann/Hess/Kunz/Schwochau und Ass.

XVI. Allgemeine Biologie: Physikalische Biologie

Lehrveranstaltung für das Hauptstudium der Biologie

1162. Physikalische Biologie I nach Vereinbarung (2stündig) — Riesner

1163. Übungen in Physikalischer Biologie (4stündig) (bgrenzte Teilnehmerzahl nach Voranmeldung) als Blockveranstaltung, nach Vereinbarung — Riesner/Schumacher/Steger

1164. Seminar über aktuelle Probleme der Physikalischen Biologie nach Vereinbarung (2stündig) — Riesner

1165. Anleitung zu selbständiger wissenschaftlicher Arbeit ganztägig — Riesner

1166. Biophysikalisches Kolloquium nach Ankündigung (2stündig) — Eckmiller/Riesner

1167. Mathematische Grundlagen der Systemtheorie in der biologischen Forschung (2stündig), nach Vereinbarung — Eckmiller/Daunicht

1168. Lineare und nichtlineare Systemtheorie in der biologischen Forschung (2stündig) nach Vereinbarung — Eckmiller

1169. Analyse und Simulation biologischer Systeme Seminar mit Übungen (4stündig), nach Vereinbarung — Eckmiller/Daunicht

1170. Anleitung zu selbständigen wissenschaftlichen Arbeiten nach Vereinbarung — Eckmiller/Daunicht

XVII. Allgemeine Biologie: Mikrobiologie

Lehrveranstaltungen für Mediziner und Studenten mit Biologie im Nebenfach

1171. Übungen der Biologie für Mediziner
Kurs A Di. 14—18
Kurs B Do. 14—18
(4 Stunden), Hörsaal und Mikroskopiersaal Anatomie — Dozenten und Assistenten der Biologie und der Vorklinik

Lehrveranstaltungen für das Grundstudium der Biologie

1172. Übungen in Allgemeiner Biologie 1. Teil
Kurs A 16.—20. Februar (ganztägig)
Kurs B 23.—27. Februar (ganztägig)
Kursräume für die biologischen Grundübungen — Hollenberg und Assistenten

Lehrveranstaltungen für das Hauptstudium der Biologie

1173.	Allgemeine Mikrobiologie (2stündig) Mi. 16—18 (2stündig)	Hollenberg
1174.	Technische Mikrobiologie (2stündig) Mo. 14—16	Sahm
1175.	Mikrobiologisches Literaturseminar Mo. 16—18 (2stündig) Gebäude 26.21, Ebene 01, Raum 32	Dozenten und Assistenten der Mikrobiologie
1176.	Übungen in Mikrobiologie für Fortgeschrittene I 6 Wochen (ganztägig), 1. 9.—9. 10. 8	Hollenberg und Ass.
1177.	Übungen in Mikrobiologie für Fortgeschrittene II (ganztägig) nach Vereinbarung	Hollenberg/ Sahm und Ass.
1178.	Anleitung zu selbständiger wissenschaftlicher Arbeit (ganztägig) nach Vereinbarung	Hollenberg/ Sahm

XVIII. Psychologie

1. Veranstaltungen für Studierende des 1. Studienabschnitts

1.1. Veranstaltungen für Studierende des 2. Semesters

1179.	Ausgewählte Grundbegriffe der Physik für Psychologen Do. 14—16 (2stündig) Hörsaal 5K	Hackmann
1180.	Übungen zu ausgewählten Grundbegriffen der Physik für Psychologen Do. 16—17 (1stündig) Hörsaal 5K	Hackmann
1181.	Allgemeine psychologische Methodenlehre I Di. 14—16 (2stündig) Hörsaal 3B	Grabitz
1182.	Quantitative Methoden II Mi. 14—16 (2stündig) Hörsaal 3B	Krauth
1183.	Übungen zu Quantitative Methoden II Mi. 16—17 (1stündig) Hörsaal 3B	Krauth
1184.	Experimentelles Praktikum II Mo. 9—12 (3stündig) und nach Vereinbarung Parallelgruppen Hörsaal 3C	Boucsein/Heuer/ Fitger/Pritzel/ Welzl
1185.	Allgemeine Psychologie: Emotion und Motivation Di. 9—11 (2stündig) Hörsaal 3B	Kalveram
1186.	Seminar und experimentelle Übung zu Allgemeine Psychologie: Emotion und Motivation Di. 11—13 (2stündig) Hörsaal 3C	Kalveram
1187.	Hirnforschung (Präparierkurs) Mo. 14—16 (2stündig) Hörsaal 2C und Präpariersaal	Hopf

1188. Einführung in die Neuroanatomie — Hopf
Mo. 12s.t.—12.45 (1stündig)
Hörsaal 2C

1189. Physiologie für Psychologen 2. Teil: — Müller-Ruchholz
Vegetative Physiologie
Mi., Do. 9—10 (1,5stündig)
Kleiner Hörsaal der Physiologie 2B

1190. Ausgewählte Grundbegriffe der Mathematik II — Rettig
Do. 11—12 (1stündig)
Hörsaal 3C

1192. Übungen zu Grundbegriffe der Mathematik II — Rettig
Do. 12—13 (1stündig)
Hörsaal 3C

1193. Seminar zur Allgemeinen Psychologie: Lernen (Lerntheorien) — Haisch
Mi. 11—13 (2stündig)
Ort siehe Aushang

1.2. Veranstaltungen für Studierende des 4. Semesters

1194. Seminar zur Allgemeinen Psychologie: Lernen (neuere Ansätze der Lernforschung) — Grabitz
Di. 11—13 (2stündig)
Ort siehe Aushang

1195. Seminar zur Sozialpsychologie — Haisch
Mi. 14—16 (2stündig)
Ort siehe Aushang

1196. Allgemeine Psychologie: Kognitive Prozesse, Denken — Grabitz
Do. 9—11 (2stündig)
Ort siehe Aushang

1197. Seminar zur Allgemeinen Psychologie: Kognitive Prozesse, Denken (einschließlich experimenteller Übungen) — Grabitz
Do. 11—13 (2stündig)
Ort siehe Aushang

1198. Differentielle Psychologie und Persönlichkeitsforschung — Hehl
Mo. 9—11 (2stündig)
Ort siehe Aushang

1199. Seminar zur Differentiellen Psychologie und Persönlichkeitsforschung — Hehl
Mo. 11—12 (1stündig)
Hörsaal 3C

1200. Biologische Psychologie — Wist
Mi. 9—11 (2stündig)
Ort siehe Aushang

1201. Seminar zur Allgemeinen Psychologie Wahrnehmung — Wist
Di. 14—16 (2stündig)
Ort siehe Aushang

2. Veranstaltungen nach dem Vordiplom

2.1.1. Methoden der Physiologischen Psychologie

1202. Praktikum zu Methoden der Physiologischen Psychologie (Animal) (4stündig) — Pritzel/Welzl
Zeit und Ort nach Vereinbarung

2.1.2 Psychometrie

1203. Seminar zur Psychometrie — Krauth/Wolfrum
Do. 14—16 (2stündig)
Gebäude 23.02, Ebene 01, Raum 47

1204. Oberseminar über Psychometrie und Mathematische Psychologie — Krauth/Wolfrum/Rettig
Do. 16—18 (2stündig)
Gebäude 23.02, Ebene 01, Raum 47

1205. Psychometrisches Praktikum — Wolfrum
Mi. 14—17 (3stündig)
Gebäude 23.02, Ebene 01, Raum 47

2.1.4 Psychodiagnostische Methoden

1206. Psychologische Diagnostik II — Hehl
Mi. 9—11 (2stündig)
Ort siehe Aushang

1207. Diagnostisches Praktikum I — Hehl/N. N.
Do. 14s. t.—16 (3stündig)
Ort siehe Aushang

2.1.5 Psychologische Beratungs- und Behandlungsmethoden

1208. Behandlung psychosomatischer Erkrankungen im Kindes- und Jugendalter — N. N.
Fr. 13—15 (2stündig)
Ort siehe Aushang

1209. Praktikum: Beratungs- und Behandlungsmethoden A — N. N.
Zeit und Ort siehe Aushang

1210. Praktikum: Beratungs- und Behandlungsmethoden B — Spörkel
Fr. 10—12 (2stündig)
Ort siehe Aushang

1211. Gruppenpsychotherapeutische Methoden — Scholz
Di. 15—17 (2stündig)
Ort siehe Aushang

1212. Seminar zur operanten Verhaltensmodifikation — Nef
Do. 14—16 (2stündig)
Ort siehe Aushang

2.2.1 Angewandte Physiologische Psychologie

1213. Psychologische Aspekte somatischer Erkrankungen — Janke
Fr. 11—12 (1stündig)
Ort siehe Aushang

1214. Seminar zur Angewandten Physiologischen Psychologie: psychologische Aspekte somatischer Erkrankungen — Janke
Fr. 12—13 (1stündig)
Ort siehe Aushang

1215. Praktikum zu psychischen Aspekten somatischer Erkrankungen — Erdmann
Do. 14—16 (2stündig)
Ort siehe Aushang

1216. Psychische Aspekte neurologischer Erkrankungen — Janke
Do. 11—13 (2stündig)
Ort siehe Aushang

1217. Praktikum zur Angewandten Physiologischen Psychologie (Angewandte Neuropsychologie) — Wist/Leonard
Di. 16—18 (2stündig)
Ort siehe Aushang

2.2.2 Angewandte Klinische Psychologie

1218. Klinische Psychologie in Forschung und Praxis — Scholz
Mo. 14—17 (3stündig)
Ort siehe Aushang

1219. Praktikum: „Angewandte Klinische Psychologie I" (2stündig), Zeit und Ort nach Vereinbarung — N. N.

1220. Praktikum: „Angewandte Klinische Psychologie I" — Spörkel
Di. 10—12 (2stündig)
Ort siehe Aushang

1221. Praktikum: Angewandte Klinische Psychologie III — Scholz
Di. 17—19 (2stündig)
Raum und Zeit nach Vereinbarung

1222. Forensische Psychologie — Scholz
Mo. 17—18 (1stündig)
Ort siehe Aushang

2.3.1 Physiologische Psychologie

1223. Psychophysiologie (VNS und Verhalten) — Erdmann
Mo. 14—16 (2stündig)
Ort siehe Aushang

1224. Seminar zur Physiologischen Psychologie: Neuropsychologie — Leonard
Di. 14—16 (2stündig)
Ort siehe Aushang

1225. Chemische Psychologie I (biogene Stoffe) — Janke
Do. 9—10 (1stündig)
Ort siehe Aushang

1226. Seminar zur Chemischen Psychologie — Janke
Do. 10—11 (1stündig)
Ort siehe Aushang

1227. Physiologische Psychologie: Neuronale Reorganisation und Verhalten — Huston/Pritzel
Mo. 11—13 (2stündig)
Ort siehe Aushang

2.3.2 Experimentelle Analyse tierischen Verhaltens

1228. Praktikum zur Experimentellen Analyse tierischen Verhaltens — Huston
Zeit und Ort nach Vereinbarung (5stündig)

1229.	Seminar zur Experimentelle Analyse von Verhalten: Ausgewählte Kapitel über operantes Konditionieren Do. 16—18 (2stündig) Ort siehe Aushang	Huston/Welzl

2.3.3 Mathematische Psychologie

1230.	Seminar über Mathematische Psychologie Mi. 11—13 (2stündig) Gebäude 23.02, Ebene 01, Raum 47	Krauth/Rettig
1231.	Mathematische Lerntheorie Do. 11—13 (2stündig) Gebäude 23.02, Ebene 01, Raum 47	Krauth
1232.	Oberseminar über Psychometrie und Mathematische Psychologie Do. 16—18 (2stündig) Gebäude 23.02, Ebene 01, Raum 47	Krauth/Rettig/ Wolfrum

2.3.4 Verhaltenskonstanz und -variabilität

1233.	Verhaltenskonstanz und -variabilität Do. 11—13 (2stündig) Ort siehe Aushang	Kalveram
1234.	Seminar zur Verhaltenskonstanz und -variabilität Mi. 11—13 (2stündig) Ort siehe Aushang	N. N.

Sonstiges

1235.	Kolloquium für Diplomanden und Doktoranden Systemtheoretische Ansätze in der Psychologie Mi. 16—18 (2stündig, 14täglich) Ort siehe Aushang	Kalveram und Mitarbeiter
1236.	Kolloquium: Theorie und Praxis in klinisch-psychologischen Arbeitsfeldern (für Diplompsychologen) Do. 18—20 (2stündig) Ort siehe Aushang	Scholz
1237.	Kolloquium für Diplomanden und Doktoranden Mo. 18—20 (2stündig) Ort siehe Aushang	Hehl/Janke/ Wist/Mitarbeiter des Lehrstuhl II
1238.	Kolloquium für Diplomanden und Doktoranden in Klinischer Psychologie Mi. 14—16 (2stündig) Ort siehe Aushang	Scholz
1239.	Kolloquium über neuere Literatur für Diplomanden und Doktoranden Mi. 18—20 (1stündig) 14täglich Ort siehe Aushang	Huston/Mitarbeiter des Lehrst. III
1240.	Psychologisches Kolloquium Vorträge nach gesonderter Bekanntgabe (siehe Aushang)	Alle Hochschullehrer und Mitarbeiter des Psychologischen Instituts
1241.	Anleitung zu wissenschaftlichen Arbeiten (6stündig)	Grabitz/Hehl/Huston/ Janke/Kalveram/Krauth/ Scholz/Wist und Mitarbeiter

XIX. Geographie

Vorlesungen

1242. Die Britischen Inseln — Glebe
Di. 11—12, Fr. 10—11 (2stündig)
Hörsaal 5A

1243. Nordwestdeutschland — Gerstenhauer
Di., Do. 9—10 (2stündig)
Hörsaal 5A

1244. Raumordnung und Landesplanung in Theorie und Praxis — Hübschmann
Mi. 16—18 (2stündig, mit Übungen)
Gebäude 25.02, Ebene 00, Raum 21

1245. Probleme der Bevölkerungsgeographie — Rother
Di., Do. 10—11 (2stündig)
Hörsaal 5A

1246. Europäisierung und Kolonialisierung der Erde — Steinberg
Mi., Do. 11—12 (2stündig)
Hörsaal 5A

1247. USA — Wenzens
Di., Do. 12—13 (2stündig)
Hörsaal 5A

Proseminar

1248. Proseminar I: Kartographie — Breuer
Mo. 9—11 (2stündig)
Hörsaal 5A

Unterseminare

1249. Unterseminar I: Physische Geographie (Kurs A) — Gerstenhauer
Di. 11—13 (2stündig)
Gebäude 25.02, Ebene U1, Raum 21

1250. Unterseminar I: Physische Geographie (Kurs B) — Radtke
Mo. 14—16 (2stündig)
Gebäude 25.02, Ebene U1, Raum 21

1251. Unterseminar I: Physische Geographie (Kurs C) — Köhler
Mo. 16—18 (2stündig)
Gebäude 25.02, Ebene U1, Raum 21

1252. Unterseminar II: Kulturgeographie (Kurs A) — Steinberg
Do. 14—16 (2stündig)
Gebäude 25.02, Ebene U1, Raum 21

1253. Unterseminar II: Kulturgeographie (Kurs B) — Siebeck
Mi. 9—11 (2stündig)
Gebäude 25.02, Ebene 00, Raum 21

1254. Unterseminar II: Kulturgeographie (Kurs C) — Sabelberg
Mi. 16—18 (2stündig)
Gebäude 25.02, Ebene U1, Raum 21

Seminare

1255. Seminar I: Karteninterpretation für Anf. (Kurs A) — Gerstenhauer
Do. 11—13 (2stündig)
Gebäude 25.02, Ebene U1, Raum 21

1256. Seminar I: Karteninterpretation für Anf. (Kurs B) — Rother
Mo. 11—13 (2stündig)
Gebäude 25.02, Ebene U1, Raum 21

1257. Seminar II: Karteninterpretation für Fortg. (Kurs A) — Glebe
Fr. 11—13 (2stündig)
Gebäude 25.02, Ebene U1, Raum 21

1258. Seminar II: Karteninterpretation für Fortg. (Kurs B) — Brückner
Di. 14—16 (2stündig)
Gebäude 25.02, Ebene U1, Raum 21

Oberseminare

1259. Oberseminar: Die Tropen — Gerstenhauer
Fr. 9—11 (2stündig)
Gebäude 25.12, Ebene U1, Raum 31

1260. Oberseminar: Südostasien — Glebe
Do. 16—18 (2stündig)
Gebäude 25.02, Ebene 02, Raum 21

1261. Oberseminar: Skandinavien — Rother
Do. 14—16 (2stündig)
Gebäude 25.02, Ebene 02, Raum 21

1262. Oberseminar: Benelux-Länder — Steinberg
Mi. 14—16 (2stündig)
Gebäude 25.02, Ebene U1, Raum 21

1263. Oberseminar: Die Landschaftszonen der Erde und ihre Inwertsetzung — Wenzens
Di. 13.30—15 (2stündig)
Gebäude 25.02, Ebene 02, Raum 21

Praktika

1264. Praktikum I: Einführung in das Gelände (4 Tage)
Physische Geographie — Fey/Brückner/
Kulturgeographie — Breuer/Sabelberg
(s. bes. Anschlag)

1265. Praktikum III: Geomorphologie (Mittelrhein) — Wenzens
(4stündig) nach Vereinbarung

1266. Praktikum III: Klimatologie — Fey
(4stündig) nach Vereinbarung

1267. Praktikum III: Stadtgeographie — Siebeck
(4stündig) nach Vereinbarung

Lehrveranstaltung zur Didaktik der Geographie
Vorlesung (Sekundarstufe I und II)

1268. Didaktik der Regionalen Geographie — Habrich
Mo. 11—13 (2stündig)
Hörsaal 5A

Vorlesungen mit Übungen (Sekundarstufe II)

1269. Zur Didaktik der regionalen und sektoralen Industriegeographie — Pley
Do. 12—14 (2stündig)
Gebäude 25.02, Ebene 00, Raum 21

1270. Zur Didaktik der allgemeinen Industriegeographie — Pley
Do. 14—16 (2stündig)
Gebäude 25.02, Ebene 00, Raum 21

Seminare (Sekundarstufe I und II)

1271. Geographiedidaktik und Schulbuch — Wein
Do. 9—11 (2stündig)
Gebäude 25.02, Ebene 00, Raum 21

1272. Landschaftsgürtel im Geographieunterricht der Sekundarstufen — Habrich
Mo. 14—16 (2stündig)
Gebäude 25.02, Ebene 00, Raum 21

Sonstige Veranstaltungen

1273. Geographisches Kolloquium — Dozenten der Geographie
Do. 18—20 (s. bes. Anschlag)
Hörsaal 5A

1274. Exkursionen (ganztägig) — Dozenten und Assistenten der Geographie
s. bes. Anschlag

1275. Exkursion Südnorwegen — Rother
(s. bes. Anschlag)

1276. Exkursion: Benelux-Länder — Steinberg
(s. bes. Anschlag)

1277. Anleitung zu selbst. wiss. Arbeiten (priv.) — Dozenten der Geographie
nach Vereinbarung

XX. Geologie

Hauptseminar

1278. Die Alpen mit Blickpunkt Dolomiten — Schirmer
Mi. 14—16 (2stündig)
Gebäude 25.02, Ebene 02, Raum 21

Übungen

1279. Gesteinsbestimmungsübungen — Schirmer
Mi. 9—12 (3stündig)
Gebäude 25.12, Ebene U1, Raum 30

1280. Geologisch-quartärgeologische Geländeübung — Schirmer
nach Vereinbarung (14 Tage)

Sonstige Veranstaltungen

1281. Anleitung zu selbst. wiss. Arbeiten — Schirmer
nach Vereinbarung
Gebäude 25.02 und im Gelände

XXI. Geschichte der Naturwissenschaften und Pharmazie

1282.	Pharmazeutische und medizinische Terminologie Mi. 11—13 (2stündig) Gebäude 23.12, Ebene 04, Raum 24	Schadewaldt/ Göpfert
1283.	Geschichte der Naturwissenschaften unter besonderer Berücksichtigung der Pharmazie Do. 11—13 (2stündig) Gebäude 23.12, Ebene 04, Raum 24	Schadewaldt
1284.	Einführung in die medizinische und naturwissenschaftliche Bibliographie (vor allem für Doktoranden) Di. 18—19 (1stündig) privatissime Gebäude 23.12, Ebene 04, Raum 24	Schadewaldt

Anhang B — siehe hierzu auch Anhang C, S. 302
Lehrveranstaltungen im Gebäude Neuss
(soweit nicht anders angegeben)

Mathematik

1285. Zahlbereiche — Schick
Do. 14—16, Fr. 10—12 (4stündig)
Gebäude Neuss, Raum 305

1286. Analytische Geometrie — Schick
Do. 11—13, Fr. 14—16 (4stündig)

1287. Metrische Räume — Köhnen
Mo. 8.30—11.30 (4stündig)
Gebäude Neuss, Raum 802

1288. Unendliche Reihen — Köhnen
Di. 8.30—10 (2stündig)
Gebäude Neuss, Raum 803

1289. Fachdidaktisches Praktikum — Köhnen
Zeit nach Vereinbarung (3stündig)

1290. Mathematische Logik — Wolff
Mo. 13—15, Mi. 8—10 (4stündig)
Gebäude Neuss, Raum 305

1291. Trigonometrie — Wolff
Fr. 13—15 (2stündig)
Gebäude Neuss, Raum 305

1292. Teilbarkeit und Bruchrechnung — Wolff
Fr. 15—17 (2stündig)
Gebäude Neuss, Raum 305

1293. Geometrie im Unterricht — Wolff
Do. 9—11 (2stündig)

1294. Fachdidaktisches Praktikum — Wolff
Zeit nach Vereinbarung (3stündig)

1295. Anwendung der Gruppentheorie — Honnefelder
Fr. 10—12 (2stündig)
Gebäude Neuss, Raum 305

Didaktik der Physik

1298. Mechanik — Becker
GSt HSt Pf SI
V Mo. 14—16 R 803

1299. Elektrizitätslehre — Becker
GSt Pf SI
V Mo. 16—18 R 803

1300. Einführung in die Quantenphysik II — Becker
HSt Pf SI
V Fr. 8—10 R 803

1301. Probleme der systematischen Physik — Becker
für höhere Semester und Examenskandidaten
HSt W SI
V 2stündig nach Vereinbarung

1302. Mathematische Übungen zur Elektrizitätslehre — Becker
Ü für das Lehramtsstudium SI
HSt W
2stündig nach Vereinbarung

1303. Experimentalübungen zur Mechanik — Luysberg
GSt Pf SI
V/Ü Mo. 16—18 R 403

1304. Experimentalübungen zur Elektrizitätslehre — Luysberg
GSt Pf P SI
V/Ü Do. 14—16 R 403

1305. Experimentalübungen zur Halbleiterphysik II — Luysberg
HSt W SI
V/Ü Mi. 10—12 R 826

1306. Wellenoptik — Luysberg
HSt —WPf SI
V Mo. 8—10 R 803

1307. Experimentalpraktikum zur Vorlesung Quantenphysik — Luysberg
HSt WPf SI
V/Ü 2stündig nach Vereinbarung

1308. Proseminar zum Abschluß des Grundstudiums — Luysberg
GSt Pf SI
S 1stündig nach Vereinbarung

1309. Seminar „Probleme der experimentellen Schulphysik" — Luysberg
für höhere Semester und Examenskandidaten
HSt W SI
S 1stündig nach Vereinbarung

1310. Planung und Gestaltung des Physikunterrichts — Uhlenbusch
GSt HSt WPf SI
S Fr. 11—13 R 403

1311. Experimentelle Übungen zum naturwissenschaftlichen Sachunterricht — Uhlenbusch
HSt W P
Ü Mi. 13—15 R 403

Chemie und ihre Didaktik

1312. Veranstaltungen im Rahmen der Studienordnung der Pädagogischen Hochschule Rheinland
Veranstaltungsort:
Universität Düsseldorf, Gebäude Neuss

1313. Didaktik der Chemie II — Vollmer
HSt Pf SI
S/Ü Mo. 13—16 R 407

1314. Seminar zu den schulpraktischen Studien — Vollmer
HSt Pf SI
S/Ü 2stündig nach Vereinbarung R 407

1315. Unterrichtsbezogene Versuche zur Technischen Chemie und Chemie des Alltags — Franz
HSt Pf SI
S/Ü Do. 14—16 R 409

1316. Ausgewählte Probleme für Examenskandidaten — Franz
HSt W SI
S/Ü 1stündig nach Vereinbarung R 407

1317. Unterrichtsbezogene Versuche zur Anorganischen Chemie im Hauptstudium — Franz
HSt Pf SI
S/Ü Fr. 10—12 R 409

1318. Unterrichtsbezogene Versuche zur Physikalischen Chemie — Schwitte
HSt Pf SI
S/Ü Di. 14—17 R 409

1319. Ökologische Chemie — Schwitte
HSt Pf SI
S/Ü Di. 12—13 R 407

1320. Schulpraktische Studien — Vollmer
HSt Pf SI
P 2stündig nach Vereinbarung
— Hauptschule Reuschenberg—

1321. Vorbereitung, Durchführung und Nachbereitung von Betriebsbesichtigungen — Franz
HSt W P SI
S 1stündig nach Vereinbarung

1322. Veranstaltungen im Rahmen der Studienordnungen der Universität Düsseldorf
Veranstaltungsort: Universität Düsseldorf
Räume und Zeiten werden durch Aushang bekanntgegeben.

1323. Einführung in die Didaktik der Chemie für Lehramtsstudenten im Grundstudium — Vollmer
V/Ü 3stündig

1324. Schulbezogene Aspekte der Lebensmittelchemie — Franz
V/P 2stündig

1325. Schulbezogene Aspekte der Kunststoffchemie — Franz
V/P 2stündig

1326. Schulbezogene Aspekte der Komplexchemie — Franz
V/P 2stündig

Biologie und ihre Didaktik

— Gebäude Neuss —

1327. Fachdidaktische Zielvorstellungen zum Biologieunterricht — Glombek
Mi. 10—12 (2stündig)
Raum 825

1328. Schulgesundheitspflege und Gesundheitserziehung — König
Mo. 16—18 (2stündig)
Raum 825

1329. Umweltschutz und Umwelterziehung — Sollmann
Mi. 8—10 (2stündig)
Raum 404

1330. Einführung in die vegetationskundlichen Arbeitsmethoden — Stillger
Mo. 10—12 (2stündig)
Raum 825

1331. Fachdidaktische Analyse und Beurteilung von Medien für den Biologieunterricht — Glombek
Mi. 14—16 (2stündig)
Raum 827

1332. Fachdidaktische Analyse und Beurteilung von Schulbüchern für den Biologieunterricht der Sek. I — Glombek
Mi. 16—18 (2stündig)
Raum 827

1333. Vorbereitung eines fachdidaktischen Schulpraktikums für den Biologieunterricht, Sek. I — Glombek
Do. 8—10 (2stündig)
Raum 827

1334. Anleitung zu wissenschaftl. Examensarbeiten — Glombek
Do. 10—12 (2stündig)
Raum 824

1335. Ausgewählte Kapitel der Fachdidaktischen Biologie (Diplomanden und Doktoranden-Seminar) — Glombek
Mi. 18—20
Raum 825

1336. Einführung in die Methodik und Didaktik des Faches Biologie — Sollmann
Di. 10—12 (2stündig)
Raum 825

1337. Fachdidakt. Überlegungen zum Thema „Tümpel und Feuchtgebiete" im Biologieunterricht — Sollmann
Do. 10—12 (2stündig)
Raum 825

1338. Planung von Unterrichtseinheiten z. Themenkomplex „Ökologie und Umweltschutz" — Sollmann
Di. 14—16 (2stündig)
Raum 825

1339. Fachdidaktisches Schulpraktikum mit Begleitseminar an der Hauptschule nach Vereinbarung (3stündig) — Sollmann

1340. Methodisch-didaktische Überlegungen zum Biologieunterricht in Zoo u. Aquarium (mit Exkursionen) — Strotkoetter
Fr. 8—10
Raum 825

1341. Pflanzenbestimmungsübung — Fritsche
Di. 10—12 (2stündig)
Raum 404

1342. Schulversuche zur Pflanzenphysiologie — Fritsche
Mi. 10—12 (2stündig)
Raum 404

1343. Erste-Hilfe-Kurs — N. N.
Mi. 18—20 (2stündig)
Raum 404

1344. Schulversuche zu Ökologie und Umweltschutz — Sollmann
Fr. 10—12 (2stündig)
Raum 404

1345. Vorbereitung zur Exkursion n. Rauris — Sollmann
nach Vereinbarung (2stündig)

1346. Biologische Übungen f. Anfänger — Stillger
(Biologisches Grundpraktikum)
Mo. 14—16.30 (3stündig)
Raum 404

1347. Versuche und Beobachtungen mit — Strotkoetter
lebenden Tieren im Biologieunterricht
Do. 13—16 (3stündig)
Raum 404

1348. Schulversuche zu stoffwechselbiologischen — Strotkoetter
Unterrichtsthemen der Sekundarstufe I
Mo. 10—13 (3stündig)
Raum 405

1349. Schulrelevante Methoden der Untersuchung — Strotkoetter
einheimischer Gewässer für den Biologieunterricht
der Sekundarstufe I
Di. 13—16 (3stündig)
Raum 404

1350. Vorbereitung der Exkursion an die Nordsee — Strotkoetter
nach Vereinbarung (2stündig)

1351. Exkursion nach Rauris (Österreich) — Sollmann
vom 12.—26. 7. 1981

1352. Kleine Exkursionen in die nähere Umgebung — Sollmann
nach Vereinbarung (s. Aushang)

1353. Exkursion an die Nordsee (Sept. 1981) — Strotkoetter

1354. Kleine Exkursionen in die nähere Umgebung — Strotkoetter
nach Vereinbarung (s. Aushang)

1355. Vogelstimmenexkursionen — Strotkoetter
(nach bes. Ankündigung)

1356. Humanbiologisch-gesundheitserzieherische — Glombek
Tagung (September/Oktober)

Geographie und ihre Didaktik

1357. Einführung in die Geographie der Meere — Kellersohn
Di. 14—16 (2stündig)
Raum 804

1358. Sowjetunion — ausgewählte Räume — Wein
Do. 10—12 (2stündig)
Raum 1103

1359. Die Polarländer — Habrich
Mi. 10—12 (2stündig)
Raum

1360. Auswertung wichtiger Arbeitsmittel des — Kellersohn
geographischen Sachunterrichts der Primarstufe
Di. 10—12 (2stündig)
Raum 1001

1361. Geoökologisches Seminare und Praktikum — Wein
Fr. 14—16 (2stündig)
Raum 1103

1362. Analyse, Planung und Evalutation von Unterrichtseinheiten zur Physischen Geographie — Habrich
Mi. 14—16 (2stündig)
Raum:

1363. Ausgewählte Themen der Geographie und ihrer Didaktik (für Examanskandidaten) — Habrich
nach Vereinbarung

1364. Fachdidaktisches Seminar mit Unterrichtsversuchen — Ramakers
nach besonderer Ankündigung (4stündig)

1365. Ausgewählte Problemstellungen und Methoden der Anthropogeographie — Ramakers
Do. 14—17 (4stündig)
Raum

1366. Arbeitsweisen in der Agrargeographie — Eckart
Di. 10—12 (2stündig)
Raum 803

1367. Interpretation topographischer Karten — Köhler
Mo. 8—10 (2stündig)
Raum 1103

1368. Exkursionen (nach Anschlag)

LBS

Landes Bausparkasse

Bausparkasse der Sparkassen

Wir geben Ihrer Zukunft ein Zuhause.

MIT UNS KOMMT IHR GELD IN BEWEGUNG, OHNE DASS SIE ZU HAUSE BLEIBEN MÜSSEN.

Wer jung ist, will erst mal die Welt entdecken. Deshalb machen wir Ihnen als Bausparkasse der Sparkassen einen Vorschlag, mit dem Sie mit nur wenig Geld schon in jungen Jahren zu was kommen. So daß Sie auf nichts verzichten müssen. Rechnen Sie mal mit: Wenn Sie 10,40 Mark im Monat übrig haben, sind das in 7 Jahren 870 Mark. Mit dem LBS-Bausparvertrag schaffen Sie dagegen glatte 4.900 Mark mehr, also 5.800 Mark. Einfach durch Sparzulagen, Prämien und Zinsen. Und durch die Beteiligung Ihres Arbeitgebers.

Also: Mit der LBS und dem 624-Mark-Gesetz kommen Sie leichter bis ins eigene Appartement oder die erste eigene Wohnung.

INBIFO
Vertragsforschung

INBIFO ist ein unabhängig operierendes Institut mit anspruchsvollen, anwendungsbezogenen Aufgaben und internationalen Verbindungen. Unser Arbeitsgebiet umfaßt Forschungs- und Entwicklungsaufgaben über chemisch-biologische Wechselwirkungen, methodisch im Bereich von subzellulären Strukturen bis zum Ganztier. Im Verlauf von zwei Jahrzehnten haben wir besondere Kenntnisse in tierexperimenteller Inhalationstechnologie erworben.

Die meisten der 120 Institutsangehörigen sind in kooperierenden Forschungsteams mit der Lösung klar definierter Probleme in den Fachgebieten Pathologie, Toxikologie, Pharmakologie, Zellbiologie, Biochemie, Immunologie, Mikrobiologie, Analytische Chemie, Biometrie/Datenverarbeitung sowie Meß- und Aerosoltechnik tätig. Wir ergänzen unsere Fachkenntnisse durch Besuche wissenschaftlicher Tagungen, vielfältige Kontakte und Zusammenarbeit mit Wissenschaftlern anderer Forschungsinstitute.

Wir streben die projektbezogene Zusammenarbeit mit jungen Naturwissenschaftlern und Medizinern an, die ein modernes, industrieorientiertes Forschungsinstitut kennenlernen möchten. Ein unverbindliches Gespräch können Sie mit Frau Rassier, Telefon 02203/ 303 317, verabreden.

INBIFO Institut für biologische Forschung GmbH
Fuggerstraße 3 · 5000 Köln 90 (Porz)