Mathematisch-Naturwissenschaftliche Fakultät

Dekan:

Univ.-Prof. Dr. Peter Westhoff

Prodekan:

Univ.-Prof. Dr. Helmut Ritter

Studiendekan:

Univ.-Prof. Dr. Reinhard Pietrowsky

Dekanatsbüro:

Universitätsstraße 1, 40225 Düsseldorf (Gebäude 25.32, Ebene 00, Raum 30),
F. 81-1 22 35/1 2193, Fax: 02 11-81-1 5191
E-Mail: dekan@mail.math-nat-fak.uni-duesseldorf.de

Geschäftszeit montags bis freitags von 10–12

Dr. Bernd Höhn, Wiss. Ang., 81-1 13 78, Fax 81-1 51 91,
E-Mail: hoehnb@mail.math-nat-fak.uni-duesseldorf.de
Ursula Schmitz, Reg.-Ang., F. 81-1 21 93, Fax 81-1 51 91,
E-Mail: schmitzu@mail.math-nat-fak.uni-duesseldorf.de

Promotionsangelegenheiten:

Angelika Simons, Reg.-Ang., F. 81-1 50 92, Fax: 0211-81-1 15 90,
E-Mail: promotion@mail.math-nat-fak.uni-duesseldorf.de
Geschäftszeit montags bis freitags von 9.30–11.30
Telefonsprechstunde: montags bis freitags von 11.30–12.00

Grundsatzangelegenheiten Lehre und Studium:

Angelika Simons, Reg.-Ang., F. 81-1 50 92, Fax: 0211-81-1 15 90

5

Fakultätsrat:

Dekan Univ.-Prof. Dr. Peter Westhoff
Prodekan Univ.-Prof. Dr. Helmut Ritter

Gruppe der Professorinnen und Professoren:

Univ.-Prof. Axel Buchner, Univ.-Prof. Manfred Grieshaber, Univ.-Prof. Peter Kleinebudde, Univ.-Prof. Dr. Christel Maria Marian, Univ.-Prof. Reinhold Meise, Univ.-Prof. Jörg Rothe, Univ.-Prof. Stephan Schiller, Univ.-Prof. Frank Wunderlich

Gruppe der wissenschaftlichen Mitarbeiterinnen und Mitarbeiter:

Dr. Guido Reiß, Priv.-Doz. Dr. Jürgen Schumann

Gruppe der Studierenden:

Daniel Griesinger, H.-Paul Steuermann, Alice von Wrese

Gruppe der weiteren Mitarbeiterinnen und Mitarbeiter:

Dietmar Frunzke, Peter Thielen

Orientierungsplan

Legende nebenstehend

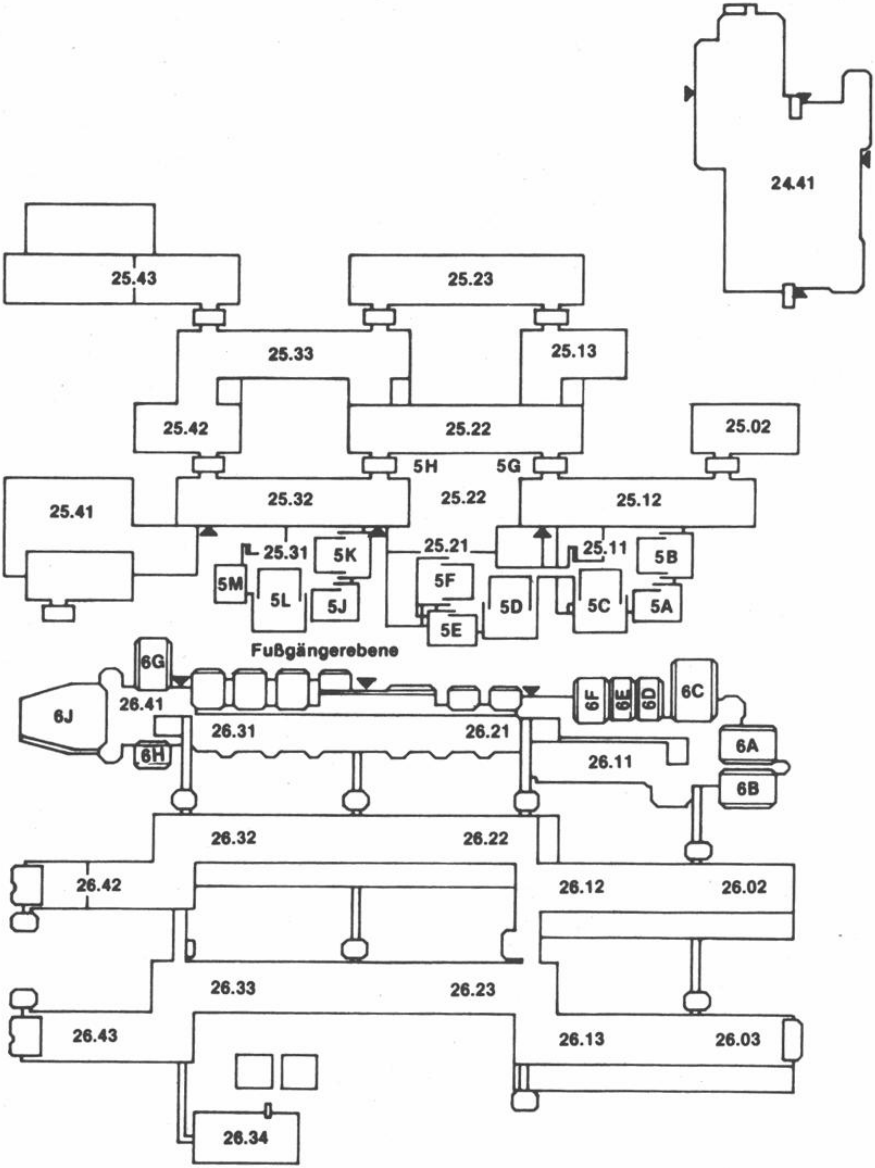

Legende zum Orientierungsplan

Mathematik

Reine Mathematik	Gebäude 25.22, Ebene 03
	Gebäude 25.13, Ebene 03
Angewandte Mathematik	Gebäude 25.22, Ebene 02
Mathematische Optimierung	Gebäude 25.22, Ebene 02
Math. Statistik und Wahrscheinlichkeitstheorie	Gebäude 25.13, Ebene 01

Informatik

Lehrstuhl für Bioinformatik	Gebäude 25.02, Ebene 02
Lehrstuhl für Datenbanken und Informationssysteme	Gebäude 25.12, Ebene 02
Lehrstuhl für Rechnernetze und Kommunikationssysteme	Gebäude 25.12, Ebene 02
Lehrstuhl für Softwaretechnik und Programmiersprachen	Gebäude 25.12, Ebene 02
Signalverarbeitung und Bildverarbeitung	Gebäude 25.13, Ebene 02
Komplexitätstheorie und Kryptographie	Gebäude 25.12, Ebene 02
Algorithmen und Datenstrukturen	Gebäude 25.13, Ebene 02

Physik

Institut für Experimentalphysik	Gebäude 25.42, Ebene 01
Institut für Laser- und Plasmaphysik	Gebäude 25.33, Ebene 02
Institut für Physik der kondensierten Materie	Gebäude 25.22, Ebene 02
	Gebäude 25.23, Ebenen 00, 01, 02
Theoretische Physik	Gebäude 25.32, Ebenen 01, 02, 03
Angewandte Physik	Gebäude 25.33, Ebene 01

Chemie

Anorganische Chemie und Strukturchemie I	Gebäude 26.43, Ebene 01
Anorganische Chemie und Strukturchemie II	Gebäude 26.42, Ebene 01
Organische Chemie und Makromolekulare Chemie I	Gebäude 26.43, Ebene 00
Organische Chemie und Makromolekulare Chemie II	Gebäude 26.33, Ebene 00
Physikalische Chemie und Elektrochemie I	Gebäude 26.43, Ebene 02
Physikalische Chemie und Elektrochemie II	Gebäude 26.32, Ebene 02
Theoretische Chemie	Gebäude 26.32, Ebene 03
Biochemie	Gebäude 26.42, Ebene 03
Chemie und ihre Didaktik	Gebäude 26.31, Ebene U1

Pharmazie

Pharmazeutische Chemie	Gebäude 26.23, Ebene 02
Pharmazeutische Technologie	Gebäude 26.22, Ebene 00
Pharmazeutische Biologie	Gebäude 26.23, Ebene 00

Biologie

Botanisches Institut und (Botanischer Garten 29.01)	Gebäude 26.13, Ebene 02
Institut für Biochemie der Pflanzen	Gebäude 26.03, Ebene 01
Institut für ökologische Pflanzenphysiologie u. Geobotanik	Gebäude 26.13, Ebene 01
Abt. Geobotanik	Gebäude26.13, Ebene U1
Institut für Entwicklungs- und Molekularbiologie der Pflanzen	Gebäude 26.03, Ebene 02
Institut für Entwicklungs- und Molekularbiologie der Tiere	Gebäude 26.13, Ebene 00
Institut für Zoophysiologie	Gebäude 26.12, Ebene 00
Institut für Zoomorphologie, Zellbiologie, Parasitologie	Gebäude 26.03, Ebene 00
Abteilung für Parasitologie	Gebäude 26.13, Ebene 00
Institut für Neurobiologie	Gebäude 26.02, Ebene 00 + U1
Genetik	Gebäude 26.02, Ebene 02
	Gebäude 26.03, Ebene U1
	Gebäude 26.12, Ebene 02
Mikrobiologie	Gebäude 26.12, Ebene 01
Physikalische Biologie und Abt. Biokybernetik	Gebäude 26.12, Ebene U1

(Fortsetzung siehe nächste Seite)

Psychologie Gebäude 23.03

(siehe Orientierungspläne Medizinische Fakultät)

Geographie Gebäude 25.12, 25.02
Ebenen 01

Universitäts- und Landesbibliothek Gebäude 25.41

Fachbibliotheken

Mathematik, Informatik, Physik, Geowissenschaften,	Gebäude 25.22, Ebene 01
Biologie, Chemie, Pharmazie	Gebäude 26.21, Ebene 01

Hörsäle

5A, 5B, 5C	Gebäude 25.11, Ebene 00
5D, 5E, 5F	Gebäude 25.21, Ebene 00
5G, 5H	Gebäude 25.22, Ebene 00
5J, 5K, 5L, 5M	Gebäude 25.31, Ebene 00
6A, 6B, 6C, 6D, 6E, 6F	Gebäude 26.11, Ebene 00
6G, 6H, 6J	Gebäude 26.41, Ebene 00

Studienberatung

Mathematik

Julia Schweitzer (Diplom)
Mi. 11–12, F. 81-1 21 53
Prof'in Dr. Hochbruck (Bachelor)
nach Vereinbarung, F. 81-1 21 50
Prof. Dr. Kerner (Erstsemester)
Di. 13-15–14, Do. 15.45–16.15, F. 81-1 21 85

Informatik

Institut für Informatik, Gebäude 25.02. Ebene 02, Raum 36
Geschäftsführender Leiter (Univ.-Prof. Dr. v. A. Haeseler), F. 81-11358
Sprechstunde: Fr. 11–11.30

Physik

Institut für Experimentalphysik, Gebäude 25.42, Ebene 01, Raum 24
Univ.-Prof. Dr. Alex Görlitz, F. 81-1 51 90, e-mail: axel.goerlitz@uni-duesseldorf.de
Sprechstunde: Mo. 14–15 und nach Vereinbarung

Chemie

Studiengang Diplom:	Univ.-Prof. Dr. W. Kläui, Institut für Organische Chemie und Makromolekulare Chemie, Lehrstuhl I, F. 81-1 22 98
Wirtschaftschemie:	Univ.-Prof. Dr. W. Frank, Institut für Organische Chemie und Makromolekulare Chemie, Lehrstuhl I, F. 81-1 22 98
Studiengang Biochemie:	Akad. Oberrat Dr. U. Schulte , Institut für Biochemie, F. 81-12020

Pharmazie

Institut für Pharmazeutische Biologie, Gebäude 26.32, Ebene 00, Raum 29
Priv.-Doz. Dr. Claus M. Paßreiter, F. 81-1 41 72

Biologie

Institut für Zoophysiologie
Gebäude 26.12, Ebene 00, Raum 88

Priv.-Doz. Dr. Jürgen Schumann, F. 81-1 37 32, E-Mail: schumann@uni-duesseldorf.de
Sprechstunden: Mo.–Fr. 9–11 und 13.30–15

Psychologie

Psychologisches Institut
Univ.-Prof. N. N.
Beratungsgebiet: Problemfälle

Univ.-Prof. Dr. Joachim Krauth, F. 81-1 21 44
Gebäude 23.02, Ebene 01, Raum 26, Sprechstunde Di. 15–16
Beratungsgebiet: Nebenfach-Psychologen

Dr. Petra Jansen-Osmann, F. 81-1 56 29
Gebäude 23.03, Ebene U1, Raum 83
Beratungsgebiet: 1. Studienabschnitt

Dr. Michael Niedeggen, Juniorprofessor, F. 81-1 20 11
Gebäude 23.03, Ebene 00, Raum 46, Sprechstunde nach Vereinbarung
Beratungsgebiet: 2. Studienabschnitt

Geographie

Geographisches Institut, Gebäude 25.12

Studiengang Magister: Univ.-Prof. Gerd Wenzens, F. 81-1 20 48,
Gebäude 25.12, Ebene 01, Raum 46

Studiengang Lehramt: Univ.-Prof. Gerd Wenzens, F. 81-1 20 48,
Gebäude 25.12, Ebene 01, Raum 46

Sprechstunden: siehe besonderen Aushang Gebäude 25.12, Ebene 00
und nach Vereinbarung

5

Studienberatung durch die Fachschaftsvertreterinnen und -vertreter der Studierendenschaft

Biologie

Fachschaftsraum Biologie, Gebäude 26.11, Ebene U1, Raum 42, F. 81-1 20 25. Vor Beginn des Wintersemesters führt die Fachschaft eine Informationsveranstaltung für Erstsemester durch. Genaue Termine und andere Informationen finden sich an den Schwarzen Brettern Geb. 26.01 oder im Fachschaftsraum (auch telefonisch).

Chemie

Fachschaftsraum Chemie, Gebäude 26.31, Ebene U1, Raum 51, F. 81-1 43 01 und Fachschaftsbüro Gebäude 25.31, Ebene 00, Raum 81 (über der Cafeteria), F. 81-1 36 11, Fax 81-1 36 11. In der Woche vor Beginn der Vorlesungen (siehe erste Umschlagseite) im Wintersemester führt die Fachschaft in der Regel von Dienstag (10.00) bis einschließlich Donnerstag eine dreitägige fortlaufende Einführungsveranstaltung durch. Der genaue Termin kann telefonisch erfragt oder den Aushängen am Schwarzen Brett der Fachschaft in der Ebene U1 (Geb. 26.41) entnommen werden.

Geographie

Fachschaftsraum Geographie, Gebäude 25.12, Ebene 01, Raum 18, F. 81-1 48 46 Mo.–Do. 13–14, ansonsten siehe Anschlag am Fachschaftsbrett (Ebene 00).

Mathematik

Fachschaftsraum Mathematik, Gebäude 25.31, Ebene 00, Raum 82 und 83, F. 81-1 36 07 und 81-1 37 07, in der Vorlesungszeit täglich siehe Aushang, sonst Do. 14–16. Vor Beginn der Vorlesung im Wintersemester führt die Fachschaft eine viertägige Einführungsveranstaltung für Erstsemester durch (siehe Aushang).

Informatik

Fachschaftsraum Informatik (z. Z. siehe Fachschaftsraum Geographie)
Sprechzeiten und weitere Informationen: siehe http://www.fscs.uni-duesseldorf.de

Pharmazie

Fachschaftsraum Pharmazie, Gebäude 26.31, Ebene U1, Raum 41, F. 81-1 25 16, Sprechzeit: siehe Aushang – in der Vorlesungszeit täglich 12–13. Einführungsveranstaltung für Erstsemester wird vor Semesterbeginn durchgeführt.

Physik

Fachschaftsraum Physik, Gebäude 25.32, Ebene 00, Raum 21, F. 81-1 32 32, in der Vorlesungszeit siehe Aushang, sonst Mi. 13—15 Uhr. Vor Beginn der Vorlesungen im Wintersemester führt die Fachschaft eine viertägige Einführungsveranstaltung für Erstsemester durch (siehe Aushang).

Psychologie

Fachschaftsraum Psychologie, Gebäude 23.03, Ebene U1, Raum 64, F. 81-1 34 88, Mo.–Do. 13–14 Uhr und nach telefonischer Vereinbarung. Die Fachschaft führt in der ersten Woche des Wintersemesters eine Einführung für Erstsemester durch.

Prüfungsausschüsse

Ausschuss für die Diplomprüfung in Biologie

Vorsitzender:
Univ.-Prof. Dr. U. Rüther
Stellvertreter:
Univ.-Prof. Dr. A.-W. Alfermann
Weitere Mitglieder:
Univ.-Prof. Dr. J. H. Hegemann
Wiss. Mitarbeiter:
Priv.-Doz. Dr. J. Schumann
Studierende:
Ron-Patrick Cadeddu

Ausschuss für die Zwischenprüfung in Biologie

Vorsitzender:
Univ.-Prof. Dr. Klaus Lunau
Stellvertreter:
Univ.-Prof. Dr. Jochen D'Haese
Weitere Mitglieder:
Univ.-Prof. Dr. August-Wilhelm Alfermann
Univ.-Prof. Dr. Hartmut Greven
Vertreter der wissenschaftlichen Mitarbeiter:
Priv.-Doz. Dr. Jürgen Schumann

Vertreter der Studierenden:
N. N.
N. N.

Ausschuss für die Diplomprüfung in Chemie

Vorsitzender:
Univ.-Prof. Dr. W. Kläui

Stellvertreter:
Univ.-Prof. Dr. M. Braun

Weitere Mitglieder:
Univ.-Prof. Dr. K. Kleinermanns
Univ.-Prof. Dr. J. Pietruszka

Wiss. Mitarbeiter: Dr. Bernhard Mayer

Studierende: Bastian Schaak, Daniel Griesinger

Ausschuss für die Diplomprüfung in Wirtschaftschemie

Vorsitzender:
Univ.-Prof. Dr. W. Frank

Stellvertreter:
Univ.-Prof. Dr. B. Günter

Weitere Mitglieder:
Univ.-Prof. Dr. C. Seidel, Univ.-Prof. Dr. H.-D. Smeets

Wiss. Mitarbeiter:
Dr. G. Reiß

Studierende:
N. N., N. N.

Prüfungsausschuss Bachelor in Biochemie

Vorsitzender:
Univ.-Prof. Dr. H. Weiss

Stellvertreter:
Univ.-Prof. Dr. U. Rüther

Weiteres Mitglied:
Univ.-Prof. Dr. J. Hegemann

Wiss. Mitarbeiter:
Akad. Oberrat Dr. U. Schulte

Studierende:
Jendrik Marbach

Ausschuss für die Zwischenprüfung in Chemie

Vorsitzender:
Univ.-Prof. Dr. W. Kläui

Stellvertreter:
Univ.-Prof. M. Braun

Weitere Mitglieder:
Uni-Prof. Dr. K. Kleinermanns
Univ.-Prof. J. Pietruszka

Wiss. Mitarbeiter: Dr. Bernhard Mayer
Studierende: Bastian Schaak, Daniel Griesinger

Ausschuss für die Zwischenprüfung in Geographie

Vorsitzender:
Univ.-Prof. Dr Gerd Wenzens

Stellvertreter:
Univ.-Prof. Dr. E. Jordan

Weitere Mitglieder:
Priv.-Doz. Dr. Dr. W. Linder
Dr. H. Schneider

Studierende:
Michael Koester
N. N.

Prüfungsausschuss Bachelor in Informatik

Vorsitzender:
Univ.-Prof. Dr. Stefan Conrad

Stellvertreter:
Univ.-Prof. Dr. M. Leuschel

Weitere Mitglieder:
Univ.-Prof. Dr. V. Aurich,
Dr. I. Ebersberger

Studierende:
N. N., N. N.

Prüfungsausschuss Master in Informatik

Vorsitzender:
Univ.-Prof. Dr. M. Leuschel

Stellvertreter:
Dr. St. Conrad

Weitere Mitglieder:
Prof. Dr. V. Aurich

Mitarbeiter:
Dr. I. Ebersberger

Studierende:
N. N., N. N.

Ausschuss für die Diplomprüfung in Mathematik

Vorsitzender:
Univ.-Prof. Dr. K. Witsch

Stellvertreter:
Univ.-Prof. Dr. Marlies Hochbruck

Weitere Mitglieder:
Univ.-Prof. Dr. A. Janssen
Univ.-Prof. Dr. Otto Kerner
Dr. Benjamin Klopsch
Marco Abraham
Christian Löffelsend

Alle Mathematisches Institut

Prüfungsausschuss Bachelor/Master in Mathematik und Anwendungsgebiete

Vorsitzender:
Univ.-Prof. Dr. M. Hochbruck

Stellvertreter:
Univ.-Prof. Dr. K. Steffen

Weitere Mitglieder:
Univ.-Prof. Dr. A. Janssen , Univ.-Prof. Dr. O. Kerner
Wiss. Mitarb.: Dr. Benjamin Klopsch
Studierende (Prüfungsausschuss Bachelor):
Daniele Wonsak, Magnus Roos
Studierende (Prüfungsausschuss Master):
Christian Löffelsend, Marco Abraham

Ausschuss für die Zwischenprüfung in Mathematik

Vorsitzender:
Univ.-Prof. Dr. K. Witsch

Stellvertreter:
Univ.-Prof. Dr. Marlies Hochbruck

Weitere Mitglieder:
Univ.-Prof. Dr. A. Janssen
Univ.-Prof. Dr. Otto Kerner
Dr. Benjamin Klopsch
N. N.
N. N.

Ausschuss für die Diplomprüfung Physik

Vorsitzender:
Univ.-Prof. Dr. M. Getzlaff

Stellvertreter:
Univ.-Prof. Dr. K. Schierbaum

Weitere Mitglieder:
Univ.-Prof. Dr. G. Pretzler, Univ.-Prof. Dr. (RUS) A. Pukhov
Wiss. Mitarb.: Akad. Dir. H. Hammer
Studierende:
N. N.
N. N.

Ausschuss für die Zwischenprüfung in Physik

Vorsitzender:
Univ.-Prof. Dr. M. Getzlaff

Stellvertreter:
Univ.-Prof. Dr. K. Schierbaum

Weitere Mitglieder:
Univ.-Prof. Dr. G. Pretzler, Univ.-Prof. Dr. (RUS) A. Pukhov
Wiss. Mitarb.: Dipl.-Phys. Christoph Kahle
Studierende:
N. N.
N. N.

Ausschuss für den Bachelor-Studiengang Physik

Vorsitzender:
Univ.-Prof. Dr. M. Getzlaff

Stellvertreter:
Prof. Dr. K. Schierbaum

Weitere Mitglieder:
Prof. Dr. G. Pretzler, Prof. Dr. A. Pukhov
Wiss. Mitarb.: Akad. Dir. Dr. H. Hammer
Studierende:
N. N.
N. N.

Ausschuss für die Diplomprüfung in Psychologie

Vorsitzender:
Prof. Dr. M. Heil

Stellvertreter:
Prof. Dr. J. Krauth

Weitere Mitglieder:
Prof. Dr. A. Buchner
Prof. Dr. F.-J. Hehl

Wiss. Mitarb.:
Dipl.-Psych. Christian Müller

Studierende:
Marijke Huven
Lina Tammik

Alle Psychologisches Institut

Graduiertenförderungskommission der Fakultät

Vorsitzender:
Univ.-Prof. Dr. P. Kleinebudde

Weitere Mitglieder:
Univ.-Prof. Dr. R. Lösch
Univ.-Prof. Dr M. Braun
Frau Dr. S. Etges

Kommission für Internationale Angelegenheiten

Vorsitzender:
Univ.-Prof. Dr. R. Meise

Weitere Mitglieder:
Univ.-Prof. Dr. M. Braun
Univ.-Prof. Dr. J. P. Huston
Univ.-Prof. Dr. R. Meise
Univ.-Prof. Dr. (Rus) A. Pukhov
Univ.-Prof. Dr. P. Proksch
Univ.-Prof. Dr. E. Jordan
Univ.-Prof. Dr. J. Rothe
Frau Akad. Dir. Dr. H. Hammer
Daniel Griesinger
Frau S. Borstel

Lehrkörper

a) Emeritierte Universitätsprofessoren:

Bausch, Richard, Eichenallee 2a, 41469 Neuss, F. (0 2137) 85 76
Dr. rer. nat. (Theoretische Physik)

Bergmann , Artur, Scheideweg 25, 40591 Düsseldorf, F. 75 15 17
Dr. rer. nat. (Mathematik)

Birkofer, Leonhard, Bruchhausenstraße 65, 40591 Düsseldorf
Dr. rer. nat. (Organische Chemie)

Decker , Gernot, Im Diepental 41, 40597 Düsseldorf, F. 71 39 11
Dr. rer. nat. (Experimentalphysik)

Döring, Boro, Wupperstraße 17, 40699 Erkrath
Dr. rer. nat. (Angewandte Mathematik)

Fischer, Gerd,
Dr. rer. nat. (Mathematik)

Gerstenhauer, Armin, Schlehdornweg 16, 42781 Haan, F. (0 21 29) 72 96
Dr. rer. nat. (Geographie)

Hess, Oswald, Bachstr. 103, 42781 Haan, F (0 2129) 74 34

Janssen, Hans-Karl, Am Eichelkamp 152, 40723 Hilden, F. (0 21 03) 6 18 97
Dr. rer nat. (Theoretische Physik)

Kalveram, Karl Theodor, Sanddornweg 2, 41469 Neuss-Norf, F. (0 21 37) 43 66
Dr. rer. nat. (Psychologie)

Klinger , Hanns, Bodinusstraße 6, 40239 Düsseldorf, F. 66 36 42
Dr. rer. nat. (Mathematische Statistik und Wahrscheinlichkeitstheorie)

Kranz , Jakob, Roseggerstraße 13, 41564 Kaarst, F. (0 21 31) 6 72 54
Dr. rer. nat. (Angewandte Physik)

Kuchen, Wilhelm
Dr. rer. nat. (Anorganische Chemie)

Larenz, Rudolf-Wilhelm, Am Schwalbenberg 2, 40627 Düsseldorf, F. 20 38 15
Dr. rer. nat. (Theoretische Physik)

Lippold, Bernhard C.
Dr. rer. nat. (Pharmaz. Technologie)

Möhrle, Hans
Dr. rer. nat. (Pharmazie)

Mootz, Dietrich
Dr. rer. nat. (Strukturchemie und Anorganische Chemie)

Otto , Andreas
Dr. rer. nat. (Experimentalphysik)

Petry , Walter, Ottilie-Baader-Weg 6, 40789 Monheim-Baumberg, F. (0 21 73)6 62 68
Dr. rer. nat. (Instrumentelle Mathematik)

Santarius, Kurt A., Hausensteinweg 2c, 82327 Tutzing, F. (0 81 58) 90 58 05
Dr. rer. nat. (Botanik)

Schmid , Dankward, Klusenstr. 116, 41239 Mönchengladbach, F. (0 21 66) 25 57 86
Dr. rer. nat. (Festkörperspektroskopie)

Schmidtke , Hans-Herbert, Wilhelm-Raabe-Straße 1, 40699 Erkrath, F. 25 11 59
Dr. phil. nat. (Theor. Chemie)

Steinberg, Heinz-Günter, Ruschheide 15, 48157 Münster, F. (02 51) 32 92 88
Dr. rer. nat. (Geographie)

Stubbe, Wilfried, Lärchenweg 2, 83346 Bergen, F. (0 86 62) 82 96
Dr. rer. nat. (Botanik)

Suchy, Kurt, Eichenwand 14, 40627 Düsseldorf, F. 20 34 10
Dr. rer. nat. (Theoretische Physik)

Uhlenbusch , Jürgen, Ruhrstraße 30, 40699 Erkrath, F. (0 21 04) 4 20 79
Dr. rer. nat. (Experimentalphysik)

Vollmer, Günter, Buchholzstraße 25, 53127 Bonn, F. (02 28) 28 10 25
Dr. rer. nat. (Chemie und ihre Didaktik)

Wein, Norbert, Salmweg 2, 41564 Kaarst, F. (0 21 31) 60 32 85
Dr. phil. (Geographie und ihre Didaktik)

Willuhn, Günter, F. 81-1 33 89
Dr. rer. nat. (Pharmazeutische Biologie)

Wist, Eugene R., Universitätsstraße 1, 40225 Düsseldorf, F. 81-1 34 95
Ph. D. (Physiologische Psychologie)

Wolf, Gerd H., Otto-Hahn-Straße 1, 52428 Jülich, F. (0 24 61) 5 43 67
Dr. rer. nat. (Plasmaphysik)

Wulff, Günter, Mommsenstraße 20, 40699 Erkrath, F. (0 21 04) 4 58 71
Dr. rer. nat. (Organische Chemie)

b) Universitätsprofessorinnen und Professoren im Ruhestand:

Baumgarten, Edwin, Zwengenberger Straße 11a, 42781 Haan
Dr. rer. nat. (Physikalische Chemie und chemische Technologie)

Behmenburg, Wolfgang, Christophstraße 81, 40225 Düsseldorf, F. 75 24 26
Dr. rer. nat. (Experimentalphysik),

Bessenrodt, Rüdiger, Drakestraße 2, 40545 Düsseldorf, F. 575730
Dr. rer. nat. (Theoretische Physik)

Glebe, Günther, Daneköthen 24, 40210 Düsseldorf, F. 27 42 93
Dr. phil. nat. (Geographie)

Grabitz, Hans-Joachim, Stresemannstraße 16, 40210 Düsseldorf
Dr. phil. (Psychologie)

Hägele, Gerhard
Dr. rer. nat. (Anorganische Chemie)

Harzheim, Egbert, Dr. rer. nat. (Mathematik)

Hehl, Franz-Josef, Wagnerstraße 3, 40882 Ratingen, F. (0 21 02) 5 02 72
Dr. phil. (Psychologie)

Heide, Gerhard, Hans-Holbein-Straße 24, 40699 Erkrath, F. 24 55 76, Fax 9 00 33 04
Dr. rer. nat. (Zoologie)

Köhnen, Walter, Im Jagdfeld 41, 41464 Neuss, F. (0 21 31) 8 47 68
Dr. rer. nat. (Mathematik)

Kowallik, Klaus-V., Mommsenstraße 47, 41470 Neuss-Allerheiligen
F. (0 21 37) 6 07 27, Dr. phil. (Botanik)

Krause, Gotthard H., Menanweg 33, 40724 Hilden, F. (0 21 03) 6 16 38
Dr. rer. nat. (Pflanzenphysiologie)

Kula, Maria-Regina
Dr. rer. nat. (Enzymtechnologie)

Kunz, Werner
Dr. rer. nat. (Genetik)

Meiners, Dieter, Volmerswerther Str. 93, 41468 Neuss, F. (0 21 31) 3 73 24
Dr. rer. nat. (Physik)

Michaelis, Georg F., Botanisches Institut
Dr. rer. nat. (Botanik)

Rebhan, Eckhard, Leitenstorffer Straße 20, 40597 Düsseldorf, F. 71 65 67
Dr. rer nat. (Theoretische Physik)

Schirmer, Wolfgang, 91320 Wolkenstein 24, F. (0 91 94) 72 47 72
Dr. rer. nat. (Geologie)

Schlue, Wolf-Rüdiger
Dr. rer. nat. (Neurobiologie)

Schulze, G. E., Werner, Grevenbroicher Weg 70, 40547 Düsseldorf, F. 59 92 782
Dr. rer. nat. habil. (Werkstoffwissenschaft)

Schwuger, Milan, Sauerbruchstraße 16, 42781 Haan, F. (0 21 29) 27 48
Dr.-Ing. (Physikalische Chemie)

Stark, Dietrich, Am Bandsbusch 63, 40723 Hilden, F. (0 21 03) 6 25 71
Dr. rer. nat. (Angewandte Physik)

Strehblow, Hans-Henning
Dr. rer. nat. (Physikalische Chemie)

Strotmann, Heinrich, Kopernikusstraße 57, 40699 Erkrath
Dr. phil. nat. (Biochemie der Pflanzen)

Vorlaufer, Karl, Heidenfeldstr. 11, 65812 Bad Soden, F. (0 61 74) 37 30
Dr. phil. nat. (Geographie)

Zachariae, Gerhard, Schmiedestraße 26, 40878 Ratingen, F. (630) 2 81 50
Dr. rer. nat. (Bodenbiologie)

c) Universitätsprofessorinnen und Universitätsprofessoren:

Alfermann, August-Wilhelm, Ruhrstraße 5, 40699 Erkrath
Dr. rer. nat. (Botanik), 30.7.86

Aurich, Volker, Werstener Dorfstr. 99, 40591 Düsseldorf
Dr. rer. nat. (Informatik), 1.10.88

Bott , Michael, Forschungszentrum Jülich GmbH
Dr. rer. nat. (Biochemie), 1.8.98

Braun , Manfred, Universitätsstraße 1, 40225 Düsseldorf
Dr. rer. nat. (Organische Chemie), 1.4.85

Breitkreuz, Jörg
Dr. rer. nat. (Pharmazeutische Technologie) 9.12.2004

Bruß, Dagmer, F. 81-1 39 92
Dr. rer. nat. (Theoretische Physik) (Lehrstuhlinhaberin), 1.9.2004

Buchner , Axel
Dr. phil. (Psychologie), 1.10.2000 (Lehrstuhlinhaber)

Büldt, Georg, Forschungszentrum Jülich, 52425 Jülich (F. (0 24 61) 61 20 30
Dr. rer. nat. (Biologische Strukturforschung), 1.10. 93 (Lehrstuhlinhaber)

Conrad, Stefan
Dr. rer. nat. (Informatik), 1.10.2002

Dhont, Jan Karel, Forschungszentrum Jülich, 52425 Jülich, F. (0 24 61) 61 21 60
Dr. rer. nat. (Physik) 1.11.2001

Egelhaaf, Stefan U.
Dr. (Experimentalphysik) 1.12.04 (Lehrstuhlinhaber)

Egger , Reinhold
Dr. rer. nat. (Theoretische Physik), 1.4.01 (Lehrstuhlinhaber)

Ernst , Joachim F., Gerresheimer Straße 57a, 40721 Hilden, F. (0 21 03) 4 61 54
Dr. rer. nat. (Mikrobiologie), 1.8.89

Frank , Walter
Dr. rer. nat. (Anorganische Chemie und Strukturchemie), 1.10.1999 (Lehrstuhlinhaber)

Ganter, Christian
Dr. rer. nat. (Anorganische Chemie und Strukturchemie), 27.2.2003

Getzlaff, Mathias, F. (02 11) 81-12 291
Dr. rer. nat. (Angewandte Physik), 16.12.2002

Görlitz, Axel, F. (02 11) 81-1 51 90
Dr. rer nat. (Physik), 1.10.2003

Greven , Hartmut, Otto-Hahn-Straße 80, 40591 Düsseldorf, F. 75 41 12
Dr. rer. nat. (Zoologie), 4.11 86

Grieshaber, Manfred, Fritz-Reuter-Straße 44, 40699 Erkrath-Unterfeldhaus
Dr. rer. nat. (Zoophysiologie), 1.3.81 (Lehrstuhlinhaber)

Grunewald, Fritz, Hospitalweg 13, 53115 Bonn, F. 02 28/21 05 89
Dr. rer. nat. (Mathematik), 1.6.92 (Lehrstuhlinhaber)

von Haeseler, Arndt
Dr. rer. nat. (Bioinformatik), 9.1.2002

Hegemann, Johannes H.
Dr. rer. nat. (Funktionelle Genomforschung) (Lehrstuhlinhaber)

Heil, Martin
Dr. rer. nat. (Psychologie), 1.3.2003

Heinzel, Thomas, F. (02 11) 81-1 48 13
Dr. rer. nat. (Experimentalphysik), (Lehrstuhlinhaber), 1.4.2004

Hochbruck, Marlis, Römerstraße 30, 41366 Schwalmtal, F. (0 21 63) 32 01 82
Dr. rer. nat. (Mathematik), 1.10.98 (Lehrstuhlinhaberin)

Höltje , Hans-Dieter, Pharmazeutische Chemie
Dr. rer. nat., 1.3.96 (Lehrstuhlinhaber)

Hollenberg , Cornelis P.
Dr. rer. nat. (Mikrobiologie), 1.6.79 (Lehrstuhlinhaber)

Huston, Joseph, P., Graf-Recke-Straße 70, 40239 Düsseldorf, F. 81-1 42 96
Ph. D. (Psychologie), 1.12.77 (Lehrstuhlinhaber)

Jaeger , Karl-Erich, Forschungszentrum Jülich, F. 0 24 61/61 69 66
Dr. rer. nat. (Molekulare Enzymtechnologie) 01.07.02 (Lehrstuhlinhaber)

Jahns , Hans Martin, F. 81-1 35 49
Dr. rer. nat. (Botanik), 1.4.87 (Lehrstuhlinhaber)

Janssen , Arnold, Kleine Trift 6, 57258 Freudenberg, F. (0 27 34) 17 72
Dr. rer. nat. (Mathematische Statistik und Wahrscheinlichkeitstheorie) 1.4.92 (Lehrstuhlinhaber)

Janßen , Klaus, Christophstraße 77, 40225 Düsseldorf, F. 34 77 64
Dr. rer. nat. (Mathematik), 14.10.75

Jarre, Florian
Dr. rer. nat. (Mathematische Optimierung), 1.7.2000 (Lehrstuhlinhaber)

Jordan , Ekkehard, Königsberger Straße 9, 42781 Haan, F. (0 21 29) 3 13 12
Dr. rer nat. (Physische Geographie), 1.4.93 (Lehrstuhlinhaber)

Jose, Joachim
Dr. rer. nat. (Pharm. Chemie), 22.7.2004

Kerner, Otto, Brandenburgstraße 15, 41564 Kaarst, F. (0 21 31) 51 46 13
Dr. rer. nat. (Mathematik), 14.7.82

Kisker, Erhard, F. (0211) 81-1 25 74
Dr. rer. nat. (Angewandte Physik) 1.4.1988 (Lehrstuhlinhaber)

Kläui, Wolfgang
Dr. phil., Dr rer. nat. habil. (Anorganische Chemie), 1.8.91 (Lehrstuhlinhaber)

Kleinebudde, Peter
Dr. rer. nat. (Pharmazeutische Technologie), 1.3.03 (Lehrstuhlinhaber)

Kleinermanns, Karl
Dr rer. nat. (Physikalische Chemie), 9.10.90 (Lehrstuhlinhaber)

Knust, Elisabeth, F. 81-1 35 04
Dr. rer. nat. (Genetik), 1.9.1996 (Lehrstuhlinhaberin)

Köhler, Kai
Dr. (Mathematik), 11.06.02

Krauth, Joachim, Universitätsstraße 1, 40225 Düsseldorf, F. 81-1 21 44
Dr. rer. nat. (Psychologie), 3.8.76 (Lehrstuhlinhaber)

Kuckländer, Uwe
Dr. rer. nat. (Pharmazeutische Chemie), 1.4.81

Läer, Stephanie
Dr. med. (Klinische Pharmazie), 24.11.2004

Leuschel, Michael
Dr. rer. nat. (Informatik), 29.10.2004

Likos, Christos, F. (02 11) 81-1 36 99
Dr. (USA) (Theoretische Physik), 1.8.2003

Lösch, Rainer, Werstener Feld 40 40591 Düsseldorf, F. 76 20 01
Dr. rer. nat. (Botanik), 30.10. 90

Löwen, Hartmut, Schluchenhausstr. 1, 41469 Neuss
Dr. rer. nat. (Theoretische Physik), 23. 11. 95 (Lehrstuhlinhaber)

Lunau, Klaus, Albrecht-Dürer-Straße 49, 40699 Erkrath, F. 24 40 76
Dr. rer. nat. (Neurobiologie), 1.10.97

Marian, Christel M., Zietenstr. 45, 40476 Düsseldorf
Dr. rer. nat. (Theoretische Chemie) 01.11.01 (Lehrstuhlinhaberin)

Martin, Hans-Dieter, Universitätsstraße 1, 40225 Düsseldorf
Dr. rer. nat. (Organische Chemie und Makromolekulare Chemie), 1.9.80 (Lehrstuhlinhaber)

Martin, William, Rilkestr. 13, 41469 Neuss
Dr. rer. nat. (Botanik), 1.7.99 (Lehrstuhlinhaber)

Mauve, Martin
Dr. rer. nat. (Informatik), 4.8.2003

Mehlhorn, Heinz, F. 81-1 30 52
Dr. rer. nat. (Zoologie), (Lehrstuhlinhaber), 1. 3. 95

Meise, Reinhold, Willbecker Straße 42, 40699 Erkrath, F. (0 21 04) 4 23 91
Dr. rer. nat. (Mathematik), 26.10.73 (Lehrstuhlinhaber)

Mewis, Albrecht
Dr. rer. nat. (Anorganische Chemie), 14.11.94

Nägele, Gerhard
Dr. rer. nat. (Physik) 14.12.04

Pietrowsky, Reinhard, Universitätsstraße 1, 40225 Düsseldorf, F. 81-1 21 40
Dr. rer. nat. (Psychologie)

Pietruszka, Jörg
Dr. rer. nat. (Bioorganische Chemie), 30.11.04 (Lehrstuhlinhaber)

Pretzler, Georg, Kirchhoffweg 9, 40591 Düsseldorf, F. (02 11) 1 79 09 97
Dr. rer. tech. (Experimentalphysik) 21.3.2002

Proksch, Peter
Dr. rer. nat. (Pharmazeutische Biologie), 29.9.99 (Lehrstuhlinhaber)

Pukhov, Alexander, An der Eiche 24, 41468 Neuss, F. (0 21 31) 2 01 16 89
Dr. (RUS) (Theoretische Physik), 20.11.01

Ratschek, Helmut, Otto-Hahn-Straße 12, 40591 Düsseldorf
Dr. phil. (Mathematik), 20.9.73

Reiter, Detlev, Lerchenweg 10, 52353 Düren, F. 0 24 21 / 8 74 12
Dr. rer. nat. (Experimentalphysik), 26.5.97

Riesner, Detlev, Sonsbecker Straße 19, 40547 Düsseldorf, F. 02 11-55 78 79 15,
Fax 02 11-55 78 79 16
Dr. rer. nat. (Physikalische Biologie), 4.8.80 (Lehrstuhlinhaber)

Ritter, Helmut
Dr. rer. nat. (Organische Chemie und Makromolekulare Chemie), 1.10.01
(Lehrstuhlinhaber)

Rothe, Jörg
Dr. rer. nat. (Informatik), 1.10.2000

Rüther, Ulrich, F. 81-11391
Dr. rer. nat. (Entwicklungs- und Molekularbiologie der Tiere) Lehrstuhlinhaber

Sahm, Hermann, Wendelinusstraße 71, 52428 Jülich, F. (0 24 61) 5 18 92
Dr. rer. nat. (Biotechnologie), 1.3.77 (Lehrstuhlinhaber)

Samm, Ulrich, IPP, Forschungszentrum Jülich, F. (0 24 61) 61 30 85
Dr. rer. nat. (Plasmaphysik) 20.11.97

Schierbaum, Klaus-Dieter, Von-Steuben-Straße 11, 47803 Krefeld, F. (0 21 51) 87 58 11
Dr. rer. nat. (IPkM, Materialwissenschaft), 1.3.98

Schiller, Stephan
Ph. D. (Experimentalphysik), 1.10.99 (Lehrstuhlinhaber)

Schmitt, Lutz
Dr. rer. nat. (Biochemie), 23.12.04

Schröer, Stefan
Dr. rer. nat. (Mathematik), 1.10.2004 (Lehrstuhlinhaber)

Schurr, Ulrich, Forschungszentrum Jülich GmbH, F. (0 24 61) 61 30 73
Dr. rer. nat. (Botanik), 1.8.2002 (Lehrstuhlinhaber)

Seidel, Claus
Dr. rer. nat. (Physikalische Chemie), 18.6.2002 (Lehrstuhlinhaber)

Simon, Rüdiger, F. 81-1 40 45
Dr. rer. nat. (Genetik) 01.10.02

Singhof, Wilhelm, Cronenberger Weg 6a 40591 Düsseldorf, F. 75 16 37
Dr. rer. nat. (Mathematik), 29.9.87 (Lehrstuhlinhaber)

Spatschek, Karl-Heinz, Dingerkusweg 19, 45239 Essen, F. (02 01) 40 64 78
Dr. rer. nat. (Theoretische Physik), 22.5.85 (Lehrstuhlinhaber)

Staudt-Bickel, Claudia
Dr. rer. nat. (Organische Chemie), 1.12.2003

Steffen, Klaus, Friedrich-Ebert-Straße 25, 42781 Haan, F. (0 21 29) 5 22 69
Dr. rer nat. (Mathematik), 22.4.76 (Lehrstuhlinhaber)

Stoerig, Petra, Universitätsstraße 1, 40225 Düsseldorf, F. 81-1 22 65
Dr. phil. Dr. med. habil. (Psychologie), Lehrstuhlinhaberin, 7.7.97

Wagner, Rolf
Dr. rer. nat. (Physikalische Biologie), 1.10.1987

Wanke, Egon, Talstr. 94, 40217 Düsseldorf
Dr. rer. nat. (Informatik), 1. 4. 95

Weber, Horst
Dr. rer. nat. (Pharmazie), 14.9.78

Weinkauf, Rainer
Dr. rer. nat. (Physikalische Chemie), 30.8.99

Weiss, Hanns
Dr. med. (Biochemie), 1.4.81 (Lehrstuhlinhaber)

Wenzens, Gerd, Auf'm Pilgerweg 13, 41363 Jüchen
Dr. phil. nat. (Geographie), 11.4.75

Westhoff, Peter, Heribertstraße 13, 41468 Neuss, F. (0 21 31) 3 54 34
Dr. rer. nat. (Botanik), 11. 1. 88 (Lehrstuhlinhaber)

Willbold, Dieter, F. (0 24 61) 61 21 00, Fax (0 24 61) 61 20 23
Dr. rer. nat. (Physikalische Biologie), 15.8.01

Willi, Oswald, F. (02 11) 81-1 21 57
Dr. rer. tech. (Experimentalphysik), 1.4.01 (Lehrstuhlinhaber)

Wisbauer, Robert, Pastor-Bredo-Straße 17, 41464 Neuss, F. (0 21 31) 8 01 99
Dr. rer. nat. (Mathematik), 14.7.82

Witsch, Kristian, Händelstraße 44, 40593 Düsseldorf, F. 20 16 33
Dr. rer. nat. (Mathematik), 1.7.81

Wunderlich, Frank
Dr. rer nat. (Molekulare Parasitologie), 1.6.86

d) Honorar-Professoren:

Babczinski, Peter, Gartenstraße 31b, 40764 Langenfeld
Dr. rer. nat. Pflanzenschutzzentrum Monheim, Bayer AG, Alfred-Nobel-Straße, 40789 Monheim, F. (0 21 73) 38 38 49

Engell, Hans-Jürgen, Max-Planck-Straße 1, 40237 Düsseldorf
Privat: Voisweg 45a, 40878 Ratingen, F. (0 21 02) 2 19 60
Dr. rer. nat. Direktor MPI für Eisenforschung

Friedrich, Günter, Jakob-Hüskes-Straße 35, 47839 Krefeld, F. (0 21 51) 73 06 94
Dr. rer. nat., Regierungsdirektor am Landesamt für Wasser und Abfall NRW (Limnologie)

Heins, Arnold, Ohligser Weg 19, 40723 Hilden, F. (0 21 03) 6 25 10
Dr. rer. nat., Firma Henkel KGaA, Düsseldorf (Chemie)

Hochmuth, Toni, Matthias-Grünwaldstraße 13, 40699 Erkrath, F. (02 11) 24 27 91
Dr. rer. nat., Ministerialdirigent a. D. (Physik)

Iden, Rüdiger, Polymer Research Division, BASF AG 67056 Ludwigshafen
Dr. rer. nat., Leiter der Polymerphysik

Knop , Jan von, Feldstraße 14, 40479 Düsseldorf, F. (02 11) 40 79 08
Dr. rer. nat., Direktor des Rechenzentrums der Universität Düsseldorf (Datenverarbeitung)

Londershausen, H. M., BAYER AG, 40789 Monheim
Dr. rer. nat.

Lubitz, Wolfgang, Postfach 10 13 65, 45413 Mülheim an der Ruhr, F. (02 08) 3 06 - 36 14
Fax (02 08) 3 06 - 39 55, e-mail: lubitz@mpi-muelheim.mpg.de
Prof. Dr., Max-Planck-Institut für Strahlenchemie

Thiel , W.
Dr. rer. nat. (Chemie), Max-Planck-Institut für Kohlenforschung, Kaiser-Wilhelm-Platz 1, 45470 Mülheim a. d. Ruhr

e) Studienprofessoren:

Baumgartner, Erich, Otto-Hahn-Straße 10, 40591 Düsseldorf
Dr. rer. nat. (Mathematik), 27.8.76

f) außerplanmäßige Professoren:

Bessenrodt-Weberpals, Monika, Max-Planck-Institut für Plasmaphysik, Boltzmannstraße 2, 85748 Garching bei München
Dr. rer. nat. (Experimentalphysik)

Bettermann, Hans, Ahrstr. 17, 41469 Neuss
Dr. rer. nat. (Physikalische Chemie)

Bickel , Susanne, Eichenwand 5, 40627 Düsseldorf, F. 81-1 19 56, F. priv. 02 11-20 23 88
Dr. rer. nat. (Biochemie der Pflanzen und Fachdidaktik Biologie)

Bluhm, Thorsten, Carl-Schmachtenberg-Weg 21, 40822 Mettmann
Dr. rer. nat. (Physikalische Chemie)

Bridges, Christopher, F. 81-149 91
Dr. rer. nat. (G. B.) (Zoophysiologie)

Buchenau, Ulrich, Nordstraße 56, 52428 Jülich, F. (0 24 61) 5 29 22
Dr. rer. nat. (Experimentalphysik)

Bünemann, Hans, Macherscheider Straße 97, 41468 Neuss, F. (0 21 31) 3 77 80
Dr. rer. nat. (Genetik)

Daunicht, Wolfgang, NTC, Hohensandweg 37, 40591 Düsseldorf, F. (02 11) 78 16-162
Dr. phil. nat. (Biophysik)

Degen , Joachim, Klever Straße 90a, 41464 Neuss, F. (0 21 01) 8 20 97
Dr. rer. nat. (Theoretische Chemie)

D'Haese, Jochen, Erlenweg 20, 40599 Düsseldorf, F. 74 26 44
Dr. rer. nat. (Oberrat), Institut für Zoologie II

Eisenriegler, Erich, Institut für Festkörperforschung der KFA, 52428 Jülich, F. (02461) 616684
Dr. rer nat. (Theoretische Physik)

Esser , Charlotte, Institut für Umwelthygiene
Dr. rer. nat. (Immunbiologie)

Fink , Gerhard, Bismarckstraße 23, 45470 Mülheim/Ruhr (F. 02 08) 3 59 02
Dr. rer. nat. (Organische Chemie)

Freudl, Roland, Institut für Biotechnologie Forschungszentrum Jülich GmbH
F. (0 24 61) 613472
Dr. rer. nat. (Mikrobiologie)

Gellißen, Johann G., Ringstr. 30, 42489 Wülfrath
Dr. rer. nat.

Glätzer, Karl Heinz, Volmerswerther Straße 89, 41468 Neuss, F. (0 21 31) 3 74 95
Dr. rer. nat. (Genetik)

Haenel, Matthias W., Margaretenplatz 70, 45470 Mülheim/Ruhr
Dr. rer nat. (Organische Chemie)

Harder, Achim
Dr. med. Dr. rer. nat. (Parasitologie)

Heinlein, Uwe A.O., Kornelimünsterstraße 24, 50933 Köln, F. (02 21) 49 30 69
Dr. rer. nat. (Genetik)

Hentschel, H., Max-Planck-Institut für molekulare Physiologie, Otto-Hahn-Straße 11, Postfach 50 02 47, 44202 Dortmund
Dr. rer nat. (Zoologie)

Hofer , Wolfgang,
Dr. rer. nat. (Experimentalphysik)

Holzwarth, Alfred, MPI f. Strahlenchemie, Stiftstraße 34–36, 45470 Mülheim
Dr. rer. nat.

Hummel, W., Institut für Enzymtechnologie, Forschungszentrum Jülich GmbH
Dr. rer. nat. (Enzymtechnologie)

Jahns , Peter, Universitätsstr. 1, 40225 Düsseldorf, F. 81-13862
Dr. rer. nat. (Biochemie der Pflanzen)

Neumann , Peter
Dr. rer. nat. (Physik)

Ott , Sieglinde, Botanisches Institut und Botanischer Garten, F. (02 11) 35 37
Dr. phil. nat. (Botanik)

Pörschke, Klaus, Max-Planck-Institut für Kohlenforschung, F. (02 08) 306-24 20
Dr. rer. nat. (Anorganische Chemie)

Riedel, Dietmar, Pirolweg 16, 40283 Ratingen, F. (630) 6 76 65
Dr. agr. (Fischereibiologie)

Schumacher , Dieter, Gropperstr. 10, 47807 Krefeld, F. (02 11) 81-1 31 02
Dr. rer. nat. (Experimentalphysik)

Syassen, Karl
Dr. rer. nat. (Experimentalphysik)

Vohr, Hans-Werner, Institut für Toxikologie, Pharmaforschungszentrum der Bayer AG Wuppertal, F. (02 02) 36 88 11
Dr. rer. nat (Immunologie), 21.1.97

Wagner , Heribert, Talstraße 1, 52428 Jülich, F. (0 24 61) 5 45 07
Dr. rer. nat. (Experimentalphysik)

von Wangenheim, Karl-Hartmut, Lise-Meitner-Straße 3, 52428 Jülich, F. (0 24 61) 5 14 18
Dr sc. agr. (Vererbungs- und Züchtungsforschung), 30.1.78

Zimdahl, Winfried, Universität Konstanz, Fak. für Physik, F. (0 75 31) 88-37 89
Dr. rer. nat. (Theoretische Physik)

g) Hochschuldozentinnen und Hochschuldozenten / Oberassistenten

Bossinger, Olaf
Dr. rer. nat. (Genetik)

Gastel, Andreas
Dr. rer. nat. (Mathematik)

Gerhards, Markus
Dr. rer. nat. (Physikalische Chemie)

Höcker, Ute
Dr. (USA) (Molekularbiologie der Pflanzen)

Müller , Arno H.J.
Dr. rer. nat. (Genetik)

Niedeggen, Michael, F. 81-1 20 11
Priv.-Doz. Dr. rer. nat. (Psychologie)

Schaper , Klaus, Organische Chemie und Makromolekulare Chemie
Priv.-Doz. Dr. rer. nat. (Chemie)

Schmidt , Matthias
Priv.-Doz. Dr. (Physik)

h) Privatdozentinnen und Privatdozenten:

Benten, W. P. M.
Dr. rer. nat. (Zoologie), 29.7.03

Born , M.
Dr. rer. nat. (Experimentalphysik), 27.6.00

Braun , Rüdiger, Heymannplatz 11, 45131 Essen, F. (02 01) 7 26 87 53
Dr. rer nat. (Mathematik), 23.11.93

Burde, Dietrich, Curieweg 30, 40591 Düsseldorf, F. (02 11) 75 01 29
Dr. rer. nat. (Mathematik) 26.10.99

Elling, Lothar, Institut für Enzymtechnologie, Forschungszentrum Jülich GmbH
Dr. rer. nat. (Enzymtechnologie), 3.6.97

Fitter, Jörg. BI 2, Forschungszentrum Jülich GmbH, 52425 Jülich, F. (0 24 61) 61 20 36
Dr. rer. nat.

Fleig, Ursula
Dr. phil. (Funktionelle Genomforschung)

Foltin , Georg
Dr. rer. nat. (Theoretische Physik) 29.07.2003

Franken , Uwe, Alt-Heerdt 89, 40549 Düsseldorf, F. (02 11) 50 14 62
Dr. rer. nat. (Mathematik), 26.1.99

Giesen, Margareta, Forschungszentrum Jülich, 52425 Jülich, F. (0 24 61) 61-41 08
Dr. rer. nat. (Experimentalphysik) 8.5.2001

Granzin, Joachim, Forschungsinstitut Jülich
Dr. rer. nat. (Physikalische Biologie), 30.11.99

Groth , Georg, Universitätsstraße 1, 40225 Düsseldorf, F. 81-1 28 22
Dr. rer. nat. (Biochemie und Pflanzenphysiologie) 3.7.01

Günzel, Dorothee
Dr. rer. nat. (Zoologie) 2.7.02

Harting, Roswitha, Universitätsstraße 1, 40225 Düsseldorf
Dr. rer. nat. (Mathematik) 4.5.82

Hasenöhrl, Rüdiger, Institut für Physiologische Psychologie, F. 81-1 42 99
Dr. rer. nat. (Psychologie), 27.6.00

Heberle, Joachim, Forschungsinstitut Jülich
Dr. rer. nat. (Biophysikalische Chemie), 26.1.99

Henkle-Dührsen, Kimberly, F. 81-1 48 08
Ph. D. (Institut für Genetik), 25.1.2000

Hollenberg , Klaus, Hanauer Weg 45, 61352 Bad Homburg, F. (0 61 72) 45 62 82
Dr. rer. nat. (Experimentalphysik), 8.5.84

Klaff , Petra
Dr. rer. nat. (Physikalische Biologie), 16.6.98

König , Bernd, IBI 2-Forschungszentrum Jülich, 52425 Jülich, F. (0 24 61) 61-53 85
Dr. rer. nat. (Physikalische Biologie), 20.1.2004

Kracht, Manfred, Bocholder Straße 120, 45355 Essen
Dr. rer. nat. (Mathematik) 2. 7.1974

Kubik, Stefan
Dr. rer. nat. (Organische Chemie) 3.4.02

Labahn, Jörg, IBI 2-Forschungszentrum Jülich, 52425 Jülich, F. (0 24 61) 61-20 24
Dr. rer. nat. (Physikalische Biologie), 20.1.2004

Leimkugel, Frank
Dr. rer. nat. (Pharmazie), 20.1.2004

Lohrengel, Manuel M.
Dr. rer. nat. (Physikalische Chemie), 30.10.01

Mikecz von, Anna
Dr. rer. net. (Genetik), 28.1.03

Momm, Siegfried, Kamper Weg 167, 40627 Düsseldorf, F. 27 86 75
Dr. rer. nat. (Mathematik) 28. 5. 93

Naulin, Volker
Dr. rer. nat. (Theoretische Physik), 25.1.05

Palm, Harry
Dr. rer. nat. (Zoologie), 30.1.01

Pettenkofer, Christian
Dr. rer. nat. (Physik der kondensierten Materie), 15.6.99

Petzsche, Hans Joachim, Universitätsstraße 1, 40225 Düsseldorf
Dr. rer. nat. (Mathematik) 4. 5. 82

Piontkowski, Jens
Dr. rer. nat. (Mathematik), 26.10.2004

Pohl , Martina
Dr. rer. nat. (Technische Biochemie), 27.6.00

Posse, Stefan
Dr. phil. nat. (Physikalische Biologie), 15.6.99

Pratje, Elke, F. 311-32 62
Dr. rer nat. (Botanik), 25.6.85

Ramezani Rad, Massoud, Institut für Mikrobiologie, F. 81-1 34 25
Dr. rer. nat. (Mikrobiologie), 26.1.99

Rentschler, Eva
Dr. rer. nat. (Anorganische Chemie), 28.1.03

Rybinski von, Wolfgang
Dr. rer. nat. (Physikalische Chemie), 10.6.03

Sabelberg, Elmar, Curieweg 16, 40591 Düsseldorf, F. 75 08 49
Dr. rer. nat. (Geographie), 4. 5. 82

Schaper , Klaus
Dr. rer. nat. (Organische Chemie), 10.6.03

Schmahl, Günter
Dr. rer. nat. (Zoologie), 30.4.02

Schmitt , Michael
Dr. rer. nat. (Physikalische Chemie), 6.12. 00

Schrauf, Michael
Dr. rer. nat. physiol. (Psychologie), 29.1.01

Schröder , Gunnar, Laukamp 5, 48161 Münster
Dr. rer. nat. (Mathematik), 21.1.75

Schüffler, Karlheinz, 25.13.03.42, F. (02 11) 311-51 81 und Reinarstr. 49, FH-Krefeld
Prof. Dr. rer. nat. (Mathematik) 29.10. 85

Schwarting, Rainer, Universitätsstraße 1, 40225 Düsseldorf, F. 81-1 42 98
Dr. rer. nat. (Psychologie), 7.6.93

Scott, Bruce, MPI für Plasmaphysik, 85748 Garching, F. (089) 32 99-16 44
Ph. D. (Physik), 3.7.01

Stahmann, Klaus-Peter, Forschungszentrum Jülich
Dr. rer. nat. (Mikrobiologie), 9.6.99

Staib, Arnulf
Dr. rer. nat. (Theoretische Chemie), 26.1.99

Staikov, Georgi, ISG 3, Forschungszentrum Jülich
Dr. rer. nat. (Physikalische Chemie), 30.11.99

Steinmüller, K.
Dr. rer. nat. (Biologie der Pflanzen), 11.2.94

Stoll , Michael, Westerwaldweg 22, 53424 Remagen, Oberwinter
Dr. rer. nat. (Mathematik), 26.10.99

Thömmes, Jörg, Forschungszentrum Jülich
Dr. rer. nat. (Technische Biochemie), 26.10.99

Tokar, Mikhail, IPP des FZ Jülich, 52425 Jülich, F. (0 24 61) 61-27 84
Dr. (RUS), 11.12.01

Voller, Rudolf, Am Koppelshof 37, 40629 Düsseldorf, F. 28 15 15
Dr. rer. nat. (Mathematik), 5.12.1989

Wendisch, Volker, Institut für Biotechnologie, Forschungszentrum Jülich
Dr. rer. nat. (Biotechnologie), 20.7.2004

Wolf , Oliver
Dr. rer. nat. (Psychologie), 2.7.02

i) Juniorprofessorinnen und -professoren

Ebel, Rainer
Dr. rer. nat. (Pharmazeutische Biologie)

Janzik, Ingar, F. (0 24 61) 61 65 59, i.janzik@fz-juelich.de
Dr. rer. nat. (Botanik)

Oesterhelt, Filip
Dr. rer. nat. (Physikalische Chemie)

Stoldt, Matthias, F. (0 24 61) 61 58 74
Dr. rer. nat (Physikalische Biologie)

Urbanetz, Nora
Dr. rer. nat. (Pharmazeutische Technologie)

Wicht, Andreas
Dr. rer. nat. (Experimentalphysik)

j) Hochschulassistentinnen und -assistenten/Wiss. Assistentinnen und Assistenten:

Beckmann , Udo
Dr. rer. nat. (Chemie)

Brandt , Martin
Dr. rer. nat. (Psychologie)

Dierkes, Paul
Dr. rer. nat. (Neurobiologie)

Ebersberger, Ingo
Dr. rer. nat. (Informatik)

Eltz, Thomas, F. 81-1 34 13
Dr. rer. nat. (Biologie)

Finze, Maik
Dr. rer. nat.

Fleig, Timo
Dr. rer. nat. (Theoretische Chemie)

Fuß, Elisabeth
Dr. rer. nat. (Botanik)

Gebhardt, Kerstin
Dr. rer. nat. (Angewandte Physik)

Grimm , Volker
Dr. rer. nat. (Mathematik)

Groth , Georg, Universitätsstraße 1, 40225 Düsseldorf, F. 81-1 28 22

Gurrath, Marion
Priv.-Doz. Dr. rer. nat. (Pharmazeutische Chemie)

Henn, Stefan
Dr. rer. nat. (Angewandte Mathematik)

Henze, Katrin
Dr. rer. nat. (Biologie)

Klopsch, Benjamin
Dr. rer. nat (Biochemie)

Krücken, Jürgen
Dr. rer. nat. (Biologie)

Kunz, Peter
Dr. rer. nat.

Lengeler, Klaus
Dr. rer. nat. (Mikrobiologie)

de Martino, Alessandro
Dr. rer. nat. (Theoretische Physik)

Osterholz, Hans, Kölnerlandstr. 211, 40591 Düsseldorf, F. (02 11) 81-12 864
Dr. rer. nat. (Laser- und Plasmaphysik)

Piontkowski, Jens, Windscheidstraße 31, 40239 Düsseldorf
Dr. rer. nat. (Mathematik)

Ruider, Silke
Dr. rer. nat. (Biologie)

Scheven, Christoph
Dr. rer. nat. (Mathematik)

Schmidt, Christian Matthias
Dr. rer. nat. (Theoretische Physik)

Schmitt, Hans-Peter, Suitbertusstraße 45, 40223 Düsseldorf
Dr. rer. nat. (Parasitologie)

Staugler, Thomas, F. (0 24 61) 61 58 74
Dr. rer. nat. (Physikalische Biologie)

de SouzaSilva, Maria Angelica
PhD (Psychologie)

Theil, Thomas, F. 81-1 49 04
Priv.-Doz. Dr. rer. nat. (Zoophysiologie – EMT), 29.7.03

k) Akademische Direktoren, Oberrätin, Oberräte und Räte:

Behn, Wilfried, Klopstockstraße 2, 41464 Neuss, F. (0 21 31) 4 16 52
Dr. rer. nat. (Oberrat), Botanisches Institut

v. Berg, Eberhard
Dr. rer. nat. (Oberrat), Institut für Neurobiologie

Diemert, Klaus
Dr. rer. nat. (Oberrat), Institut für Anorganische Chemie und Strukturchemie

Franz, Manfred, Kreutzer Straße 4, 50672 Köln, (02 11) 51 47 50
Dr. rer. nat. (Direktor), Chemie und ihre Didaktik und Erziehungswissenschaft

Hammer, Hildegard, Windvogt 36, 41564 Kaarst, F. (0 21 31) 6 73 58
Dr. rer. nat. (Direktorin), Institut für Angewandte Physik

Hemmerling, Hans-Jörg
Dr. rer. nat. (Oberrat), Institut für Pharmazeutische Chemie

Hemmers, Dirk, Krahkampweg 41, 40221 Düsseldorf
Dr. rer. nat. (Akad. Rat), Institut für Laser- und Plasmaphysik

Keck, Helmut
Dr. rer. nat. (Oberrat), Institut für Anorganische Chemie und Strukturchemie

Kempkens, Helmut, Carl-Orff-Straße 1, 40724 Hilden, F. (0 21 03) 4 50 53
Dr. rer. nat. (Oberrat), Institut für Laser- und Plasmaphysik

Knop, Klaus
Dr. rer. nat. (Oberrat), Apotheker, Pharmazeutische Technologie, F. 81-1 41 15

Linder, Wilfried, Universitätsstr. 1, 40225 Düsseldorf, F. 81-1 37 87
Priv.-Doz. Dr. rer. nat., Dr. Ing. (Akad. Rat), Geographie

Paßreiter, Claus
Priv.-Doz. Dr. rer nat., (Oberrat), Pharmazeutische Biologie

Poll, Wolfgang
Dr. rer. nat., (Oberrat), Institut für Anorganische Chemie und Strukturchemie II

Prüstel, Dirk, Universitätsstraße 1, 40225 Düsseldorf
Dr. rer. nat. (Direktor), Institut für Organische Chemie und Makromolekulare Chemie, Lehrstuhl I

Riehl, Rüdiger
Dr. rer. nat. (Oberrat), Institut für Zoologie/Morphologie und Zellbiologie

Roggenkamp, Rainer, Benrodestraße 52, 40597 Düsseldorf, F. 71 51 87
Dr. rer. nat. (Oberrat), Mikrobiologie

Schönherr, Thomas, Institut für Theoretische Chemie und Computerchemie
Dr. rer. nat. (Oberrat), Theoretische Chemie

Schulte , Ulrich
Priv.-Doz. Dr. rer. nat. (Oberrat), Biochemie

Schumann , Jürgen, Universitätsstraße 1, 40225 Düsseldorf, F. 81-13732
Priv.-Doz. Dr. rer. nat. (Oberrat), Biochemie der Pflanzen, 1. 2. 91

Steger, Gerhard
Dr. Ing., apl. Prof. (Oberrat), Institut für Physikalische Biologie

Thode, Thomas, Universitätsstraße 1, 40225 Düsseldorf, F. 81-1 21 72
Dr. rer. nat. (Oberrat), Mathematisches Institut

Waldheim, Günter
Dr. rer. nat. (Oberrat), Pharmazeutische Chemie

Walldorf Volker, Dr. rer. nat. (Oberrat), Zoophysiologie

Wenk , Herbert, Alte Landstraße 42, 40489 Düsseldorf, F. 40 42 07
Dr. rer. nat. (Direktor), Institut für Theoretische Physik

Wolff , Peter, Lippestraße 15, 41469 Neuss, F. (0 2137) 86 95
Dr. rer. nat. (Oberrat), Mathematik

I) Mit Vorlesungen beauftragt:

Claas , Hans Joachim
Oberstudiendirektor (Physik)

Derix, Stefan, Apothekerkammer Nordrhein, Poststr. 4, 40213 Düsseldorf
Dr. rer. nat.

Fahr, Oliver
Dipl.-Chem., Ang.

Gärtner , Wolfgang
Prof. Dr. rer. nat., MPI für Strahlenforschung, Mülheim/Ruhr

Jeschke, Peter
Dr. rer. nat., Bayer CropScience AG, Leverkusen

Keller , Georg, Apothekerkammer Nordrhein, Poststr. 4, 40213 Düsseldorf
Dr. rer. nat.

Köhler , Wilfried, Niederkasseler Lohweg 40, 40547 Düsseldorf, F. 59 15 84
Dr. rer. nat., Oberregierungsrat im Landesamt für Datenverarbeitung und Statistik NW (Spezielle Aufgaben der Automatisierten Datenverarbeitung in Hochschulen und öffentlicher Verwaltung)

Ostapczuk, Peter, Kommstraße 2, 5248 Jülich
Dr. rer. nat. Forschungszentrum Jülich, Institut für Angewandte Physikalische Chemie

Wollweber, Detlef
Dr. rer. nat., Bayer CropScience AG, Monheim

m) Mit Seminaren, Übungen und Praktiken beauftragt:

Albers, Stefanie
Apothekerin (Kli-Pharm)

Altareva, Evguenia
wiss. Ang. (Informatik)

Alupei, Iulian Corneliu
Dr., Wiss. Mitarb. (Organische Chemie und Makromolekulare Chemie)

Alupei, Valentina
Dr. rer. nat., Wiss. Mitarb. (Organische Chemie und Makromolekulare Chemie)

Antonini, Piergiorgio, F. (02 11) 81-14 247
Dipl.-Phys., Wiss. Mitarb. (Experimentalphysik)

Amajjahe, Sadik
Dipl.-Chem., Wiss. Mitarb. (Organische Chemie und Makromolekulare Chemie)

Atatrah, Alexandra
Dipl.-Chem.

Avgenaki, Giannoula
Dipl.-Chem., Wiss. Ang. (Organische Chemie und Makromolekulare Chemie)

Batär, Alexander
Dipl.-Phys., Wiss. Ang. (Experimentalphysik)

Beck, Andreas
Dr. rer. nat., wiss. Ang. (Informatik)

Betscheider, Dirk
Apotheker, Wiss. Ang. (Phamazeutische Chemie)

Beutner, Stefan
Dr. rer. nat., Wiss. Ang. (Organische Chemie und Makromolekulare Chemie)

Beyen, Stefan
Apotheker, Wiss. Ang. (Pharmazeutische Chemie)

Bietz, Jens
Dipl.-Chem., Wiss. Mitarb. (Organische Chemie und Makromolekulare Chemie)

Bley, Filiz
Dipl.-Chem., Wiss. Mitarb. (Organische Chemie und Makromolekulare Chemie)

Böttcher, Lothar
Dipl.-Phys. Ing., Wiss. Ang. (Materialwissenschaften)

Bof, Cesar
Dipl.-Physl, Wiss. Ang. (Experimentalphysik)

Bollig, Ricardo
Apotheker, Wiss. Ang. (Pharmazeutische Chemie)

Bos, Johanna
Dr. rer. nat., Wiss. Mitarb. (Anorganische Chemie und Strukturchemie)

Brause, Robert
Dipl.-Chem., Wiss. Mitarb. (Physikalische Chemie)

Breddemann, André
Apotheker (Kli-Pharm)

Buschbom, Jutta
Dr., Wiss. Ang. (Informatik)

Byong-Oh, Chong
Dipl.-Chem., Wiss. Ang. (Organische Chemie und Makromolekulare Chemie)

Casper, Patrick
Dipl.-Chem., Wiss Mitarb. (Organische Chemie und Makromolekulare Chemie)

Chenskaya, Tamara
Dr. rer. nat. (S.U.), Wiss. Mitarb. (Anorganische Chemie und Strukturchemie)

Choi, SooWhan
Dr. rer. nat, Wiss. Mitarb., (Organische Chemie und Makromolekulare Chemie)

Cinar, Hakan
Dipl.-Chem., Wiss. Mitarb., (Organische Chemie Makromolekulare Chemie)

Clemens, Werner
Dipl.-Math., Wiss. Ang. (Mathematik)

Delhey, Renate
Dr. rer. nat., Wiss. Ang. (Didaktik der Biologie, Institut für Neurobiologie)

Denecke, Heide, Universitätsstraße 1, 40225 Düsseldorf
Dr. rer. nat., Wiss. Ang. (Psychologie), F. 81-1 22 75

Dere, Ekrem
Dipl.-Psych., Wiss. Ang. (Psychologie)

Derix, Stefan, Apothekerkammer Nordrhein, Poststraße 4, 40213 Düsseldorf
Dr. rer. nat.

Diesel, Arnulf
Apotheker, Pharmaz. Biologie

Dimec, Alenka
Dipl.-Chem., Wiss. Mitarb. (Organische Chemie und Makromolekulare Chemie)

Dimitrula, Cougali
Dipl.-Chem., Wiss. Mit. (Organische Chemie und Makromolekulare Chemie I)

Djuric, Dejan, F. 81-1 35 53
Apotheker, Wiss. Ang. (Pharmazeutische Technologie)

Doerr, Markus
Dipl.-Chem., Wiss. Mitarb. (Theoretische Chemie)

Dombrowski , Jan-Henryk, F. 81-1 20 71
Dipl.-Psych. (Physiologische Psychologie)

Dommaschke, Dirk
Dipl.-Chem., Wiss. Ang., (Organische Chemie und Makromolekulare Chemie)

Drexler, Andreas
Dipl.-Chem., Wiss. Mitarb. (Physikalische Chemie)

Ebersberger, Ingo
Dr., Wiss. Ang. (Informatik)

Eichberger, Eva
Dipl.-Chem.

Engelmann, Marco
Dipl.-Chem., Wiss. Mitarb. (Organische Chemie und Makromolekulare Chemie)

Erdelyi, Garbor
Dipl.-Math., Wiss. Ang. (Informatik)

Ernsting, Ingo, F. (02 11) 81-1 22 81
Dipl.-Phys., Wiss. Ang. (Experimentalphysik)

Esser , Carsten
Apotheker, Wiss. Ang. (Pharmazeutische Chemie)

Faßbender, Stefan
Dipl.-Chem., Wiss. Mitarb. (Anorganische Chemie und Strukturchemie)

Fischgrebe, Jeanett, Tel. 1 41 81
Apothekerin, Wiss. Ang. (Pharmazeutische Biologie)

Féaux de Lacroix, Boris
Dipl. Chem., Wiss. Mitarb. (Organische Chemie und Makromolekulare Chemie)

Fiedler, Nils
Apotheker, Wiss. Ang. (Pharmazeutische Chemie)

Foelske, Annette
Dipl.-Chem., Wiss. Mitarb. (Physikalische Chemie)

Fröhlich, Ulf, F. (02 11) 81-13 238
Dipl.-Phys., Wiss. Mitarb. (Experimentalphysik)

Führer, Andrea
Dipl.-Bio.-Math., Wiss. Ang. (Informatik)

Gesell, Tanja
Dipl.-Biol., Wiss. Ang. (Informatik)

Gilka, Natalie
Dipl.-Chem., Wiss. Mitarb. (Theoretische Chemie)

Gioffreda, Barbara
Dr. rer. nat., Wiss. Ang. (Pharmazeutische Chemie)

Glöckler, Julija
Dipl.-Chem., Wiss. Mitarb. (Anorganische Chemie und Strukturchemie)

Goretzki, Christian
Dr. rer. nat., Wiss. Mitarb. (Organische Chemie und Makromolekulare Chemie)

Gurski, Frank
Dr. rer. nat., wiss. Ang. (Informatik)

Haiberger, Luca, F. (02 11) 81-12 331
Dipl.-Phys., Wiss. Mitarb. (Experimentalphysik)

Handke, Martin
Dipl.-Chem., Wiss. Mitarb. (Organische Chemie und Makromolekulare Chemie)

Heinrichs , Guido
Dipl.-Chem., Wiss. Ang. (Organische Chemie und Makromolekulare Chemie)

Hausmann, Tobias
Dipl.-Chem. (Bioorganische Chemie)

Heipke, Marc,
Apotheker, Wiss. Ang. (Pharmazeutische Chemie)

Hernandez Blanco, Inés
Dipl.-Chem., Wiss. Mitarb. (Organische Chemie und Makromolekulare Chemie)

Herting, Michael, F. 81-1 35 53
Apotheker, Wiss. Ang. (Pharmazeutische Technologie)

Herweg, Stefan
Dipl.-Chem., Wiss. Mitarb. (Organische Chemie und Makromolekulare Chemie)

Hessamian, Anahita
Dr. rer. nat., Wiss. Mitarb. (Organische Chemie und Makromolekulare Chemie)

Hirschfeld, Bernd Werner
Dipl.-Math., Wiss. Ang. (Mathematik und Didaktik)

Höltje , Monika
Dr. rer. nat., Apothekerin, Wiss. Mitarb. (Pharmazeutische Chemie)

Hohn, Erwin
Dipl.-Chem. (Bioorganische Chemie)

Hugger , Stephan
Dipl.-Phys., Wiss. Ang. (Experimentalphysik)

Isfort, Gereon
Dipl. Phys., Wiss. Ang. (Experimentalphysik)

Jörgens, Stefan
Dr. rer. nat., Wiss. Mitarb. (Anorganische Chemie und Strukturchemie)

Johannsen, Agnes
Dipl.-Chem. (Bioorganische Chemie)

Kablitz, Caroline, F. 81-1 42 19
Apothekerin, Wiss. Ang. (Pharmazeutische Technologie)

Kaessler, André
Apotheker, Wiss. Ang. (Pharmazeutische Chemie)

Kara, Yasemin
Dipl.-Chem., Wiss. Mitarb. (Organische Chemie und Makromolekulare Chemie)

Kamphausen, Ralf, Universitätsstraße 1, 40225 Düsseldorf, F. 311-48 11
Dipl.-Phys., Wiss. Ang. (Festkörperspektroskopie)

Keray, Oszkar
Dipl.-Chem., Wiss. Mitarb. (Organische Chemie und Makromolekulare Chemie)

Kiesendahl, Nicole
Dipl.-Chem., Wiss. Mitarb. (Organische Chemie und Makromolekulare Chemie)

Kieß, Wolfgang
Dipl.-Wirtsch.-Inform., Wiss. Ang. (Informatik)

Kläre, Steffen
Dipl.-Math., Wiss. Ang. (Informatik)

Kleinschmidt, Martin
Dipl.-Chem., Wiss. Mitarb. (Theoretische Chemie)

Kleis, Frank
Apotheker, Wiss. Ang. (Pharmazeutische Chemie)

Klisa, Heike
Dipl.-Chem., Wiss. Mitarb. (Organische Chemie und Makromolekulare Chemie)

Kobel, Aleksandra
Dipl.-Chem., Wiss. Mitarb. (Anorganische Chemie und Strukturchemie)

Kock, Sebastian
Dipl.-Chem., Wiss. Mit (Organische Chemie und Makromolekulare Chemie I)

Köhn, Sonja
Dipl.-Chem., Wiss. Ang. (Organische Chemie und Makromolekulare Chemie)

Kölbach, Micha
Dipl.-Phys., WIss. Ang. (Physik der Kondensierten Materie)

Kohl, Jochen
Dipl.-Biol., Wiss. Ang. (Informatik)

Korger, Michael
Dipl.-Chem., Wiss. Mitarbei. (Organische Chemie und Makromolekulare Chemie)

Krause, Julia, F. 81-1 06 74
Apothekerin, Wiss. Ang. (Pharmazeutische Technologie)

Kretschmann, Oliver
Dipl.-Chem., Wiss. Mitarb. (Organische Chemie und Makromolekulare Chemie)

Krings, Norman
Dipl.-Chem., Wiss. Mitarb. (Physikalische Chemie)

Kroboth, Sven
Dipl.-Phys., Wiss. Ang. (Experimentalphysik)

Krumnack, Antje
Dipl.-Inf., Wiss. Ang. (Informatik)

Kudielka, Brigitte
Dr. rer. nat. (Psychologie)

Kühne, Andreas
Dipl.-Wirtschaftschem.

Kurpejovic, Elzen
Dr. rer. nat.

Lachenicht, Stefan
Dipl.-Chem., Wiss. Mitarb. (Organische Chemie und Makromolekulare Chemie)

Laedke, Ernst Wolfgang, Aktienstrafle 238, 45473 Mülheim, F. (02 08) 76 66 02
Dr. rer. nat., Wiss. Ang. (Theoretische Physik)

Linz, Simone
Dipl.-Bio., Wiss. Ang. (Informatik)

Lochert, Christian
Dipl.-Wirtsch.-Inform., Wiss. Ang. (Informatik)

Lohrmann, Maike, F. 81-1 41 16
Apothekerin, Wiss. Ang. (Pharmazeutische Technologie)

Loose , Christof
Dipl.-Psych., Wiss. Ang. (Psychologie)

Loschen, Rebekka
Dipl.-Chem., Wiss. Mitarb. (Anorganische Chemie und Strukturchemie)

Losse , Gudrun, Max-Born-Straße 34, 40591 Düsseldorf
Dipl.-Biol., Wiss. Ang. (Zoologie)

Lüttschwager, Frank
Dipl.-Chem., Wiss. Mitarb. (Physikalische Chemie)

Maas, Ruth
Dr. rer. nat., Wiss. Ang. Diplombiologin (Parmazeutische Chemie)

Mätzold, Jeanette
Dipl.-Psych., Wiss. Ang. (Psychologie)

Mayer , Bernhard, Rotdornweg 3, 41468 Neuss, F. (0 21 01)10 31 71
Dr. rer. nat., Wiss. Ang. (Organische Chemie)

Mayr, Susanne
Dipl.-Psych., Wiss. Mitarb. (Psychologie)

Meier , Thorsten
Dipl.-Chem., Wiss. Ang. (Organische Chemie und Makromolekulare Chemie)

Mevissen, Claudia, Amselweg 4, 40699 Erkrath, F. (02 11) 24 44 80
(Experimentalphysik)

Meyer , Cord
Dipl.-Chem., Wiss. Mitarb. (Organische Chemie und Makromolekulare Chemie)

Möltgen, Holger
Dr. rer. nat., Wiss. Mitarb. (Physikalische Chemie)

Molenaar, Douwe
Dr. rer. nat., Wiss. Ang. (Mikrobiologie)

Müller , Ronny, F. 81-14 116
(Pharmazie)

Nemitz, Nils
Dipl.-Phys., Wiss. Ang. (Experimentalphysik)

Neuser, Daniel
Apotheker, Wiss. Ang. (Pharmazeutische Chemie)

Nevsky, Alexander
Dipl.-Phys., Wiss. Ang. (Experimentalphysik)

Noack , Peter
Dipl.-Chem., Wiss. Ang. (Organische Chemie und Makromolekulare Chemie)

Nolting, Dirk
Dipl.-Chem., Wiss. Mitarb. (Physikalische Chemie)

Ostendorf, Alexander, F. (02 11) 81-14 247
Dipl.-Phys., Wiss. Mitarb. (Experimentalphysik)

Ostermann, Dieter, F. (02 11) 81-12 389
Dipl.-Phys., Wiss. Ang. (Materialwissenschaft)

Pang, Yanjie
Dipl.-Chem., Wiss. Mitarb. (Organische Chemie und Makromolekulare Chemie)

Parookkaran, Joshy
Dipl.-Chem., Wiss. Mitarb. (Anorganische Chemie und Strukturchemie)

Paulsen, Ingo
Dipl.-Biol., Wiss. Ang. (Informatik)

Perez de Laborda, Cristian
Dipl.-Inf., Wiss. Ang. (Informatik)

Pérez-Gálvez, Antonio
Dr., Wiss. Mitarb. (Organische Chemieund Makromolekulare Chemie)

Peters , Wilfried
Dr. rer. nat., Wiss. Ang. (Anorganische Chemie)

Plützer, Christian
Dr. rer. nat., Wiss. Mitarb. (Physikalische Chemie)

Popfinger, Christopher
Dipl.-Inf., Wiss. Ang. (Informatik)

Raub, Stephan
Dipl.-Chem., Wiss. Mitarb. (Theoretische Chemie)

Reiß, Guido Johannes
Dr. rer. nat., Wiss. Mitarb. (Anorganische Chemie und Strukturchemie)

Reitz, Claudia, F. (02 11) 81-1 41 16

Repsilber, Tanja, F. (02 11) 81-1 28 70
Dr. rer. nat., Wiss. Ang. (Laser- und Plasmaphysik)

Reyheller, Carsten
Dipl.-Chem., Wiss. Mitarb. (Organische Chemie und Makromolekulare Chemie)

Rieche, Anja C. M.
Dipl.-Chem. (Bioorganische Chemie)

Riege, Tobias
Dipl.-Math., Wiss. Ang. (Informatik)

Röhm, Stephanie
Apothekerin (Kli-Pharm)

Rohleder, Nicolas
Dipl.-Psych., Wiss. Ang. (Psychologie)

Rosskopf, Michael
Dipl.-Inf., Wiss. Ang. (Informatik)

Roth , Bernhard, F. (02 11) 81-12 331
Dr. rer. nat., Wiss. Mitarb. (Experimentalphysik)

Rutschmann, Roland Marcus, F. 81-1 20 67, Universitätsstr. 1, 40225 Düsseldorf
Wiss. Ang. (Psychologie)

Santore, Uwe J., F. 81-1 45 61
Dr. phil., BSc (Camb.), PhD (London) DIC

Sarvothaman, Mahesh Kumar
Dipl.-Chem., Wiss. Mitarb. (Organische Chemie und Makormolekulare Chemie)

Sautter, Jörg
Dipl.-Math., Wiss. Ang. (Mathematik)

Schedel, Rosemarie, Sillerstraße 49, 42327 Wuppertal, F. (02 02) 74 44 28
Dr. rer. nat., Wiss. Ang. (Botanik)

Scherrers, Roger
Dipl.-Chem., Wiss. Ang. (Organische Chemie und Makromolekulare Chemie)

Scheuermann, Björn
Dipl.-Inf., Wiss. Ang. (Informatik)

Schmidt , Annette
Dr. rer. nat. ,Wiss. Mitarb. (Organische Chemie und Makromolekulare Chemie)

Schmidt , Jürgen, Am Mickeler Busch 2, 40589 Düsseldorf
Dipl.-Biol., Wiss. Ang. (Zoologie)

Schneider , Helmut, Wülfrather Str. 1, 40233 Düsseldorf, F. 78 54 22
Dr. phil. (Geographie)

Schneider , Ronald
Dipl.-Psych., Wiss. Ang. (Psychologie)

Schöne , Niklas
Dipl.-Chem. (Bioorganische Chemie)

Schramm , Stefanie
Dipl.-Psych., Wiss. Ang. (Psychologie)

Schrobang, Jasmin
Apothekerin, Wiss. Ang. (Pharmazeutische Chemie)

Schuster , Günter, F. 81-1 34 79
Dr. phil. nat., Wiss. Ang. (Botanik)

Sedlag, Robin
Dipl.-Phys. Ing., Wiss. Ang. (Materialwissenschaften)

Sellnau, Torsten
Dipl.-Chem., Wiss. Mitarb. (Anorganische Chemie und Strukturchemie)

Smouchkine, Mikhail
Dr., Wiss. Mitarb. (Organische Chemie und Makromolekulare Chemie)

Sørensen, Lasse Kragh
M. Sc. (DK), Wiss. Mitarb. (Theoretische Chemie)

Solduga Ramìrez, Gemma
Dipl.-Chem. (Bioorganische Chemie)

Sonnenberg , Nadine
Apothekerin, Wiss. Ang. (Pharmazeutische Chemie)

Spakowski, Holger
Dipl.-Inf., Wiss. Ang. (Informatik)

Stalberg, Stefanie
Dipl.-Chem., Wiss. Ang. (Organische Chemie und Makromolekulare Chemie)

Steffens, Christopher
Dipl.-Chem., Wiss. Mitarb. (Organische Chemie und Makromolekulare Chemie)

Steigel, Alois, Curieweg 36, 40591 Düsseldorf
Dr. rer. nat., Wiss. Ang. (Organische Chemie)

Steinmaß, Holger
Apotheker, Wiss. Ang. (Pharmazeutische Chemie)

Stini, Michael
Dipl.-Inform., Wiss. Ang. (Informatik)

Stüwe, Sabine
Dipl.-Chem, Wiss. Mitarb. (Organische Chemie und Makromolekulare Chemie)

Sumner, Melanie
Apothekerin (Kli-Pharm)

Syleounis, Michael
Dipl.-Psych., Wiss. Ang. (Psychologie)

Tabatabai, Moniralsadat
Dr. rer. nat. (Organische Chemie und Makromolekulare Chemie)

Tatchen, Jörg
Dipl.-Chem., Wiss. Mitarb. (Theoretische Chemie)

Theyßen, Heike, Hahnenhausstraße 10, 42719 Solingen, F. 02 12-54 90 26
Dipl.-Phys., Wiss. Ang. (Experimentalphysik)

Thommes, Markus, F. 81-1 42 25
(Pharmazie)

Türk, Philipp
Apotheker, Wiss. Ang. (Pharmazeutische Chemie)

Volkmann , Armin, Werstener Dorfstraße 82, 40591 Düsseldorf
Dipl.-Biol., Wiss. Ang. (Zoologie)

Vompras, Johanna
Dipl.-Inf., Wiss. Ang. (Informatik)

Weber , Nadine
Apothekerin, Pharmaz. Biologie

Welsch, Dirk
Apotheker, Wiss. Ang. (Pharmazeutische Chemie)

Wenz, Helmut, Gerhart-Hauptmann-Straße 27, 40470 Düsseldorf, F. (02 11) 68 19 52
Dr. rer. nat., Wiss. Ang. (Experimentalphysik)

Winterer, Elisa
Apothekerin, Wiss. Ang. (Pharmazeutische Chemie)

Wrubbel, Noelle
Dipl.-Ing., Wiss. Mitarb. (Organische Chemie und Makromolekulare Chemie)

Zhang, Shoukan
Dipl.-Chem., Wiss. Mitarb. (Physikalische Chemie)

Wissenschaftliche Einrichtungen

(Zentrale wissenschaftliche Einrichtungen der Universität: siehe Seite 93)

I. Mathematisches Institut (Gebäude 25.22, Ebene 00)

Geschäftsführender Leiter: Univ.-Prof. Dr. Reinhold Meise, F. 81-1 13 65, Raum 56
Stellvertreter: Univ.-Prof. Dr. Kai Köhler, F. 81-1 21 91
Administrator Dipl.-Math. Berthold Nöckel, F. 81-1 21 55, Geb. 25.22, Ebene 02, Raum 58
Geschäftszimmer: Frau Monika Meeßen, F. 81-1 37 80, Raum 55

Lehrstuhl für part. Differentialgleichungen (Gebäude 25.22, Ebene 03)
Univ.-Prof. Dr. Reinhold Meise, F. 81-1 31 87
Sekretariat: Frau Dagmar Schmitz , F. 81-1 31 87
Dipl.-Math. Tobias Heinrich, F. 81-1 45 93

Lehrstuhl für Topologie (Gebäude 25.22, Ebene 03)
Univ.-Prof. Dr. Wilhelm Singhof, F. 81-1 21 77
Sekretariat: Frau Sabine May, F. 81-1 21 77
Univ.-Prof.: Dr. Helmut Ratschek, F. 81-1 21 75
Wiss. Ang.: Dipl.-Math. Caroline Keil, F. 81-1 34 22, Dipl.-Math. Sarah Schardt, F. 81-1 21 73

Lehrstuhl für Analysis + Diff. Geometrie (Gebäude 25.13, Ebene 03)
Univ.-Prof. Dr. Klaus Steffen, F. 81-1 53 80
Sekretariat: Frau Petra Simons, F. 81-1 53 80
Hochschuldoz.: Dr. Andreas Gastel, F. 81-1 47 86
Wiss. Ass.: Dr. Christoph Scheven, F. 81-1 49 39
Wiss. Ang.: Dr. Ulrike Tarp, F. 81-1 37 82, Dipl.-Math. Thomas Schmidt , F. 81-1 43 05

Lehrstuhl für Alg. Geometrie (Gebäude 25.13, Ebene 03)
Univ.-Prof. Dr. Stefan Schröer, F. 81-1 46 90
Sekretariat: Ricarda Baumhoer, F. 81-1 46 90
Wiss. Ang.: Dr. Irene Bouw, F. 81-1 46 91, Dr. Christian Liedtke, F. 81-1 31 86

Lehrstuhl für Algebra + Zahlentheorie (Gebäude 25.22, Ebene 03)
Univ.-Prof. Dr. Fritz Grunewald, F. 81-1 21 60
Sekretariat: Frau Renate Crumbach, F. 81-1 21 60
Univ.-Prof. Dr. Otto Kerner, F. 81-1 21 85, Univ.-Prof.Dr. Robert Wisbauer, F. 81-1 21 87, Univ.-Prof. Dr. Kai Köhler , F. 81-1 21 91
Wiss. Ass.: Dr. Benjamin Klopsch, F. 81-1 21 76
Wiss. Ang.: Dipl.-Math. Tobias Ebel, F. 81-1 53 48,
Dipl.-Math. Evija Ribnere, F. 81-1 31 82
Dipl.-Math. Claudio Schmidt-Wegerast, F. 81-1 31 89

Lehrstuhl für Angewandte Mathematik (Gebäude 25.22, Ebene 02)
Univ. Prof. Dr. Marlis Hochbruck, F. 81-1 13 61
Sekretariat: Frau Eveline Siemes, F. 81-1 21 50
Univ.-Prof. Dr. Kristian Witsch, F. 81-1 21 64
Wiss. Ass.: Dr. Volker Grimm, F. 81-1 21 53,
Wiss. Ang.: Dipl.-Math. Jörg Niehoff, F. 81-1 21 52, Dr. Jörg Sautter, F. 81-1 17 32, Dipl.-Math. Julia Schweitzer, F. 81-1 21 53

Lehrstuhl für Mathematische Optimierung (Gebäude 25.22, Ebene 02)

Univ.-Prof. Dr. Florian Jarre, F. 81-1 31 91

Sekretariat: Frau Eveline Siemes, F. 81-1 21 50

Wiss. Ass.: Dr. Stefan Henn, F. 81-1 21 89

Wiss. Ang.: Dipl.-Math. Ania Lopez, F. 81-1 21 56,
Dipl.-Math. Christoph Vogelbusch, F. 81-1 51 81

Lehrstuhl für Mathematische Statistik und Wahrscheinlichkeitstheorie (Gebäude 25.13, Ebene 01)

Univ.-Prof. Dr. Arnold Janssen, F. 81-1 21 65

Sekretariat: Frau Annette Weitz, F. 81-1 21 65

Univ.-Prof.: Dr. Klaus Janßen, F. 81-1 21 66

Wiss. Ang.: Dipl.-Math. Wiebke Werft (beurlaubt), F. 81-1 21 67,
Dipl.-Math. Vladimir Ostrovski, F. 81-1 21 69
Dipl.-Math. Hülya Ünlü, F. 81-1 21 67
Dipl.-Math. Christoph Jonek, F. 81-1 22 14

Emeriti:

Univ.-Prof. Dr. Artur Bergmann, F.81-1 38 58 (1 21 60)
Univ.-Prof. Dr. Boro Döring, F. 81-1 21 50
Univ.-Prof. Dr. Gerd Fischer
Univ.-Prof. Dr. Hanns Klinger, F. 81-1 21 80 (1 21 65)
Univ.-Prof. Dr. Walter Petry, F. 81-1 13 58 (1 31 83)

Professoren im Ruhestand:

Univ.-Prof. Dr. Egbert Harzheim, F. 81-1 21 71
Univ.-Prof. Dr. Walter Köhnen, F. 81-1 17 57

II. Wissenschaftliche Einrichtung Informatik

Institut für Informatik (Gebäude 25.02, 25.12, 25.13)

Geschäftsführender Leiter: Uni.-Prof. Dr. Arndt von Haeseler, F. 81-1 13 58
Stellvertreter: Univ.-Prof. Dr. Jörg Rothe, F. 81-1 21 88, Fax 81-1 16 67
Geschäftszimmer: F. 81-1 21 63

Lehrstuhl für Bioinformatik (Gebäude 25.02, Ebene 02)

Univ.-Prof. Dr. Arndt von Haeseler, F. 81-1 13 58
Sekretariat: Frau Claudia Kiometzis, F. 81-1 21 63, Fax 81-1 57 67

Wiss. Mitarb.: Dr. Jutta Buschbom (DFG), F. 81-1 19 14; Dr. Ingo Ebersberger, F. 81-1 31 85; Dipl.-Bio.-Math. Andrea Führer, F. 81-1 16 51; Dipl.-Biol. Tanja Gesell (DFG), F. 81-1 21 90; Dipl.-Math. Steffen Kläre, F. 81-1 31 85; Dipl.-Biol. Jochen Kohl (DFG), F. 81-1 21 90; Dipl.-Biol. Simone Linz, F. 81-1 16 51; Dipl.-Biol. Ingo Paulsen (DFG), F. 81-1 16 51; Dr. Michael Rosskopf, F. 81-1 57 71; Nicole Scherer (DAAD), F. 81-1 58 35; Dipl.-Phys. Thomas Schlegel (Stipendiat), F. 81-1 58 35;
Dr. Heiko Schmidt (FZ Jülich), F. 81-1 19 14; Vinh Le Sy (FZ Jülich), F. 81-1 57 71
Systemadministrator: Dipl.-Math. Lutz Voigt, F. 81-1 21 62

Lehrstuhl für Datenbanken und Informationssysteme (Gebäude 25.12, Ebene 02)

Univ.-Prof. Dr. Stefan Conrad, F. 81-1 40 88
Sekretariat: Frau Marga Potthoff, F. 81-1 13 12, Fax 81-1 34 63
Wiss. Mitarb.: Dr. Evguenia Altareva, F. 81-1 40 87; Dipl.-Inf. Cristian Perez de Laborda, F. 81-1 40 87; Dipl.-Inf. Christopher Popfinger, F. 81-1 51 84; Asem Omari, F. 81-1 51 84; Hieu Le Quang (MOET), F. 81-1 37 37, Mireille Samia (DAAD), F. 81-1 06 57, Dipl.-Inf. Johanna Vompras, F. 81-1 37 37
Systemadministrator: Guido Königstein, F. 81-1 41 76

Lehrstuhl für Rechnernetze und Kommunikationssysteme
(Gebäude 25.12, Ebene 02)

Univ.-Prof. Dr. Martin Mauve, F. 81-1 16 36
Sekretariat: Frau Marga Potthoff , F. 81-1 13 55, Fax 81-1 16 38
Wiss. Mitarb.: Dipl.-Wirtsch.-Inform. Wolfgang Kieß, F. 81-1 1637; Dipl.-Wirtsch.-Inf. Christian Lochert, F. 81-1 16 34; Dipl.-Inf. Björn Scheuermann (DFG), F. 81-1 16 92; Dipl.-Inf. Michael Stini, F. 81-1 16 35
Systemadministrator: Christian Knieling, F. 81-1 16 32

Signalverarbeitung und Bildverarbeitung (Gebäude 25.13, Ebene 02)

Univ.-Prof. Dr. Volker Aurich, F. 81-1 13 56
Sekretariat: Frau Claudia Forstinger, F. 81-1 37 10, Fax 81-1 34 62
Wiss. Mitarb.: Dr. rer. nat. Andreas Beck , F. 81-1 37 15
Systemadministrator: Ing. Janus Tomaschewski, F. 81-1 37 23

Komplexitätstheorie und Kryptographie (Gebäude 25.13, Ebene 02)

Univ.-Prof. Dr. Jörg Rothe , F. 81-1 21 88, Fax 81-1 16 67
Sekretariat: Frau Claudia Forstinger, F. 81-1 37 10, Fax 81-1 34 62
Wiss. Mitarb.: Dipl.-Math. Garbor Erdelyi, F. 81-1 16 52,
Dipl.-Math. Tobias Riege, F. 81-1 16 52; Dipl.-Inf. Holger Spakowski, F. 81-1 34 61
Systemadministrator: Ing. Janus Tomaschewski, F. 81-1 37 23

Algorithmen und Datenstrukturen (Gebäude 25.13, Ebene 02)

Univ.-Prof. Dr. Egon Wanke, F. 81-1 37 30
Sekretariat: Frau Claudia Forstinger, F. 81-1 37 10, Fax: 81-1 34 62
Wiss. Mitarb.: Dr. rer. nat. Frank Gurski, F. 81-1 37 13
Systemadministrator: Ing. Janus Tomaschewski, F. 81-1 37 23

III. Wissenschaftliche Einrichtung Physik

Geschäftsführender Leiter: Univ.-Prof. Dr. Reinhold Egger

Stellvertreter: Univ.-Prof. Dr. Alexander Pukhov

Institut für Angewandte Physik (Gebäude 25.33, Ebene 01)

Univ.-Prof. Dr. Erhard Kisker, F. 81-1 25 74

Sekretariat: Frau M. Dramba, F. 81-1 24 74

Univ.-Prof. em. Dr. Jakob Kranz , F. 81-1 36 45

Univ.-Prof. Dr. Mathias Getzlaff, F. 81-1 22 91

Akad. Direktorin: Dr. Hildegard Hammer , F. 81-1 25 92

Wiss. Ass.: Dr. Kerstin Gebhardt (F. 81-1 25 79)

Wiss. Ang.: Dipl.-Phys. Volker Bocatius (F. 81-1 25 76), Dipl.-Phys. F. Bulut (F. 81-1 36 55), Dipl.-Phys. Helmut Meinert (F. 81-1 36 03), Dipl.-Phys. Christian Schifer (F. 81-1 36 03), Dipl. Rad. Henadzi Yakabschuk (F. 81-1 25 86)

Institut für Experimentalphysik (Gebäude 25.42, Ebene 01)

Sekretariat: Eva Maria Tilgner (F. 81-1 23 18), Fax 81-1 31 16

Univ.-Prof.: Stephan Schiller , Ph.D. (F. 81-1 23 17)

Univ.-Prof. Dr. Axel Görlitz (F. 81-1 51 90)

Univ.-Prof. em. Dr. Gernot Decker (F. 81-1 31 18)

Univ.-Prof. im Ruhestand Dr. Wolfgang Behmenburg (F. 81-1 22 82), Dr. Dieter Meiners (F. 81-1 23 20)

Wissenschaftliche Mitarbeiter: Prof. Dr. Dieter Schumacher (F. 81-1 31 02), Dipl.-Phys. Florian Baumer (F. 81-1 22 78), Dipl.-Phys. Christian Eisele (F. 81-1 32 38), Dipl.-Phys. Ingo Ernsting, F. 81-1 23 22, Dipl.-Phys. Sven Kroboth (F. 81-1 22 78), Dipl.-Phys. Nils Nemitz (F. 81-1 22 78), Dr. Alexander Nevsky (F. 81-1 22 81), Dr. Maxim Okhapkin, (F. 81-1 22 81), Dr. Bernhard Roth (F. 81-1 23 31), Dr. Helmut Wenz (F. 81-1 31 15), Prof. Dr. Andreas Wicht, (F. 81-1 58 04), C. Zhang (F. 81-1 42 47)

Institut für Laser- und Plasmaphysik (Gebäude 25.33, Ebene 02)

Univ.-Prof.: Dr. Oswald Willi, (F. 81-1 21 57)

Sekretariat: Frau Renate ter Horst , (F. 81-1 13 81) (Fax: 81-1 37 18)

Sekretariat SFB-TR 18: Frau Claudia Dingle, (F. 81-1 21 58)

Univ.-Prof. em. Dr. Jürgen Uhlenbusch

Univ.-Prof.: Dr. Georg Pretzler, F. 81-1 38 84

Akad. Oberrat: Dr. Helmut Kempkens, F. 81-1 28 63

Akad. Rat: Dr. Dirk Hemmers, F. 81-1 28 69

Wiss. Ang.: Dipl.-Phys. Felix Brandl, F. 81-1 28 64, Dipl.-Phys. Mirela Cerchez (F. 81-1 31 42), Dipl.-Phys. Thomas Fischer , F. 81-1 28 66, Dipl.-Phys. Bernhard Hidding (F. 81-1 37 26), Dipl.-Phys. Ralph Jung , F. 81-1 38 83, Dr. Jens Osterholz, F. 81-1 28 64, Dipl.-Phys. Andreas Pistelok, F. 81-1 38 83, Dipl.-Phys. Irina Schwarz , F. 81-1 31 42, Dipl.-Phys. Toma Toncian (F. 81-1 37 25)

Institut für Physik der kondensierten Materie

Lehrstuhl für Festkörperphysik
(Gebäude 25.23, Ebene 00)

Univ.-Prof. Dr. Thomas Heinzel, F. 81-1 48 13

Sekretariat: Klaudia Lütjens, F. 81-1 35 40, Fax: 81-1 42 66

Univ.-Prof. em. Dr. Andreas Otto , F. 81-1 13 60

Wiss. Ang.: Dipl.-Phys. Cesar Bof (F. 81-1 06 50), Dr. Mihai Cerchez (F. 81-1 48 53), Dipl.-Phys. Stefan Hugger (F. 81-148 51), Dipl.-Phys. Stefan Meckler (F. 81-148 51)

Lehrstuhl für Physik der Weichen Materie (Gebäude 25.23, Ebene 02)

Univ.-Prof. Dr. Stefan U. Egelhaaf, F. 81-1 43 25

Sekretariat: Frau Gabriele Reh , F. 81-1 47 90, vormittags

Univ.-Prof. em. Dr. Dankward Schmid , F. 81-1 15 13

Akad. Oberrat: N. N.

Abteilung für Materialwissenschaft (Gebäude 25.23, Ebene 01)

Univ.-Prof. Dr. Klaus Schierbaum, F. 81-1 45 15

Sekretariat: Klaudia Lütjens, F. 81-1 40 63, Fax: 81-1 19 95

Wiss. Ang.: Dipl.-Phys. Ing. Lothar Böttcher , F. 81-1 51 09, Dipl.-Phys. Micha Kölbach, F. 81-1 52 56, Dipl.-Phys. Uwe Mick, F. 81-1 23 95, Dipl.-Phys. Dieter Ostermann, F. 81-1 23 89

Institut für Theoretische Physik

Lehrstuhl I (Gebäude 25.32, Ebene 01)

Univ.-Prof. Dr. Karl-Heinz Spatschek, F. 81-1 24 73

Univ.-Prof. Dr. (RUS) Alexander Pukhov, F. 81-1 31 22

Sekretariat: Frau Elvira Gröters, F. 81-1 51 74/1 24 73 / Fax 81-1 51 94

Univ.-Prof. em. Dr. Rudolf-Wilhelm Larenz, F. 81-1 31 27

Univ.-Prof. im Ruhestand Dr. Rüdiger Bessenrodt

Akad. Direktor: Dr. Herbert Wenk, F. 81-1 24 72

Wiss. Ang.: Dipl.-Phys. Christoph Karle (F. 81-1 20 15), Sergey Kiselev (MA) (F. 81-1 31 20), Dr. Ernst-Wolfgang Laedke (F. 81-1 20 14), Dipl.-Phys. Marcus Neuer (F. 81-1 31 25), Oleg Shorokhov (MA) (F. 81-1 31 20), Dipl.-Phys. Andreas Wingen (F. 81-1 31 25)

Lehrstuhl II (Gebäude 25.32, Ebene 02)

Univ.-Prof. Dr. Hartmut Löwen, F. 81-1 27 46/1 13 77

Sekretariat: Frau Karin Wildhagen, F. 81-1 20 57 / Fax 81-1 58 02

Univ.-Prof. Dr. Christos N. Likos, F. 81-1 36 99

Sekretariat: Dagmer Petry, F. 81-1 20 16, Fax 81-1 58 02

Sekretariat SFB-TR6: Frau Heike Kaminski, F. 81-1 27 46 / Fax 81-1 22 62

Univ.-Prof. em. Dr. Kurt Suchy, F. 81-1 22 59

Univ.-Prof. im Ruhestand Dr. Eckhard Rebhan, F. 81-1 20 58

Wiss. Ang.: Dr. (RUS) Elshad Allahyarov, F. 81-1 20 59, F. 81-1 22 61, Dipl.-Phys. Ansgar Esztermann, F. 81-1 20 59, Dr. René Messina, F. 81-1 58 74, Dr. Matthias Schmidt, F. 81-1 27 44, F. 81-1 33 61, Dipl.-Phys. Ingo Götze, F. 81-1 20 56, Dipl.-Phys. Norman Hoffmann , F. 81-1 58 73, Dipl.-Phys. Martin Konieczny, F. 81-1 58 73, Dipl.-Phys. Christian Mayer , F. 81-1 58 73, Dipl.-Phys. Hendrik Reich, F. 81-1 59 59, Dipl.-Phys. Martin Rex, F. 81-1 59 59, Dipl.-Phys. Adam Wysocki, F. 81-1 37 03

Lehrstuhl III (Gebäude 25.32, Ebene 03)

Univ.-Prof. Dr. Dagmar Bruß, F. 81-1 39 92/1 06 79

Sekretariat: Frau Cornelia Glowacki, F 81-1 46 78/1 39 92 / Fax 81-1 13 37

Univ.-Prof. em. Dr. Hans Karl Janssen, F 81-1 13 79

Wiss. Ang.: Dr. Hermann Kampermann, F 81-146 79, Dipl.-Phys. Mathias Kleinmann, F 81-143 17, Dipl.-Phys. Tim Meyer, F. 81-1 39 94

Lehrstuhl IV (Gebäude 25.32, Ebene 03)

Univ.-Prof. Dr. Reinhold Egger , F. 81-1 47 10

Sekretariat: Frau Karin Wildhagen, F. 81-1 47 10, Fax 81-1 56 30

Univ.-Prof. em. Dr. Richard Bausch, F. 81-1 46 82

Wiss. Ang.: Dr. Alessandro De Martino, F. 81-1 43 63, Dr. Christophe Mora, F. 81-1 42 85, Dipl.-Phys. Vittorio Peano-Cavasola, F. 81-1 59 69, Dr. Francesco Siano, F. 81-1 46 81, Dr. Michael Thorwart, F. 81-1 59 68, Dipl.-Phys. Stephan Weiss , F. 81-1 46 81)

Physikalische Grundpraktika (Gebäude 25.42, Ebene U1)

(Zentrale Einrichtung der Physik)

Leitung: Prof. Dr. Dieter Schumacher (F. 81-1 31 02)

Organisation: Barbara Nolte, F. 81-1 31 08

Wissenschaftliche Mitarbeiter: Dr. Monika Micke

IV. Wissenschaftliche Einrichtung Chemie

Geschäftsführender Leiter: Univ.-Prof. Dr. Claus Seidel

Stellvertreter: Univ.-Prof. Dr. Christian Ganter

Geschäftsstelle: Frau Martina Luzak, Geb. 26.31, Ebene 01, Raum 56, F. 81-1 56 88, Fax 81-1 56 90, E-Mail: we.ch@uni-duesseldorf.de

Institut für Anorganische Chemie und Strukturchemie

Lehrstuhl I: Bioanorganische Chemie und Katalyse
(Gebäude 26.43 und 26.33, Ebene 01)

Univ.-Prof. Dr. Wolfgang Kläui, F. 81-1 22 86

Sekretariat: Frau Claudia Schäfer, F. 81-1 15 80, Fax 81-1 22 87,
e-mail: AC@uni-duesseldorf.de

Prof. em. Dr. Wilhelm Kuchen, F. 81-1 30 98

Univ.-Prof. i. R. Dr. Gerhard Hägele, F. 81-1 31 66

Abteilung für Metallorganische Chemie (Gebäude 26.42, Ebene U1)

Univ.-Prof. Dr. Christian Ganter, F. 81-1 22 88

Wiss. Ass. Dr. Udo Beckmann, F. 81-1 22 92
Wiss. Ass. Dr. Peter Kunz, F. 81-1 28 73

Akad. Oberräte: Dr. Klaus Diemert, F. 81-1 22 89, Dr. Helmut Keck, F. 81-1 21 99

Wiss. Mitarb.: Dr. Tamara Chenskaya (F. 81-1 25 95), Dipl.-Chem. Eva Eichberger (F. 81-1 22 92), Dipl.-Chem. Stefan Faßbender (F. 81-1 25 97), Dipl.-Chem. Julija Glöckler (F. 81-1 21 94), Dipl.-Chem. Rebekka Loschen (DFG) (F. 81-1 25 97), Dr. Wilfried Peters (F. 81-1 31 39), Dipl.-Chem. Torsten Sellnau (F. 81-1 25 96)

Lehrstuhl II: Material- und Strukturforschung (Gebäude 26.42 und 26.32, Ebene 01)

Univ.-Prof. Dr. Walter Frank, F. 81-1 3135

Sekretariat: Frau Waltraud Krefting, F. 81-1 31 36, Fax 81-1 41 46,
e-mail: ac2@uni-duesseldorf.de

Prof. em. Dr. Dietrich Mootz, F. 81-1 41 43

Abteilung für Festkörperchemie

Univ.-Prof. Dr. Albrecht Mewis, F. 81-1 31 47

Akad. Oberrat: Dr. Wolfgang Poll, F. 81-1 31 46

Wiss. Ass.: Dr. Maik Finze, F. 81-1 31 44

Wiss. Ang.: Dr. Guido Reiß, F. 81-1 31 64

Wiss. Mitarb.: Dr. Johanna Bos (F. 81-1 36 69), Dr. Stefan Jörgens (F. 81-1 38 57), Dipl.-Chem. Aleksandra Atatrah (F. 81-1 30 68), Dipl.-Wirtschaftschem. Andreas Kühne (F. 81-1 36 72), Dipl.-Chem. Joshy Parookkaran (F. 81-1 38 57)

5

Institut für Organische Chemie und Makromolekulare Chemie

Lehrstuhl I (Gebäude 26.43, Ebene 00)
Lehrstuhl für Natur- und Wirkstoffe (Martin)
Abteilung für Stereoselektive Synthese (Braun)

Univ.-Prof.: Dr. Hans-Dieter Martin, F. 81-1 22 98

Sekretariat: N. N., F. 81-1 22 99, Fax 81-1 43 24

Prof. em. Dr. Leonhard Birkofer, F. 81-1 36 22

Univ.-Prof. Dr. Manfred Braun, F. 81-1 47 31, Fax 81-1 50 79

Akad. Direktor: Dr. Dirk Prüstel, F. 81-1 22 95

Hsch.-Doz. PD Dr. Klaus Schaper, F. 81-1 25 71

Wiss. Mitarb.: Dr. Stefan Beutner (F 81-1 31 33), Dipl.-Chem. Dimitrula Cougali (F. 81-1 42 33), Dipl.-Chem. Peter Doro (F. 81-1 49 05), Dipl.-Chem. Marco Engelmann (F. 81-1 36 24), Dipl.-Chem. Boris Féaux de Lacroix (F. 81-1 52 89), Dipl.-Chem. Martina Flasch (F. 81-1 25 70), Dipl.-Chem. Stefan Herweg (F. 81-1 25 67), Dipl.-Chem. Oszkar Keray (F. 81-1 31 32), Dipl.-Chem. Stefan Lachenicht (F. 81-1 36 24), Dr. Bernhard Mayer (F. 81-1 36 35), Dipl.-Chem. Grit Philipp (F. 81-1 25 63), Dr. Alois Steigel (F. 81-1 28 89), Dipl.-Chem. Patrick Taureg (F. 81-1 25 68), Dipl.-Chem. Holger Tüllmann (F. 81-1 25 68)

Lehrstuhl II (Gebäude 26.33, Ebene 00)

Lehrstuhl für Präparative Polymerchemie (Ritter)

Abteilung Funktionsmaterialien (Staudt-Bickel)

Univ.-Prof. Dr. Helmut Ritter , F. 81-1 47 60

Sekretariat: N. N., F. 81-1 47 88 / Fax: 81-1 58 40

Prof. em. Dr. Günter Wulff , F. 81-1 49 87

Dr. Moniralsadat Tabatabai, F. 81-1 42 88

C3-Professor Makromol. Chemie: Prof. Dr. Claudia Staudt-Bickel, F. 81-1 53 62, Fax 81-1 06 96

Wiss. Mitarb.: Dr. Valentina Alupei (F. 81-1 35 56), Dipl.-Chem. Sadik Amajjahe (F. 81-1 48 23), Dipl.-Wirtschaftschem. Jens Bietz (F. 81-1 35 56), Dipl.-Chem. SooWhan Choi (F. 81-1 33 48), Dipl.-Chem. Byong-Oh Chong (F. 81-1 48 68), Dipl.-Chem. Hakan Cinar (F. 81-1 33 02), Dipl.-Chem. Alenka Dimec (F. 81-1 35 56), Dipl.-Chem. Thorsten Gelbrich (F. 81-1 48 22), Dipl.-Chem. Mauro Iannelli (F. 81-1 35 56), Dipl.-Chem. Andreas Kaiser (F. 81-1 48 22), Dipl.-Chem. Daniela Katarzynski (F. 81-1 31 31), Dipl.-Chem. Heike Klisa (F. 81-1 35 56), Dipl.-Chem. Michael Klink (F. 81-1 48 24), Dipl.-Chem. Carsten Koopmans (F. 81-1 33 48), Dipl.-Chem. Oliver Kretschmann (F. 81-1 33 48), Dipl.-Chem. Marcel Lamers (F. 81-1 23 12), Dipl.-Chem. Alexander Mixa (F. 81-1 23 12), Dipl.-Chem. Yanjie Pang (F. 81-1 48 22), Dipl.-Chem. Mahesh Kumar Sarvothaman (F. 81-1 48 23), Dr. Annette Schmidt (F. 81-1 48 20), Dipl.-Chem. Sarah Schmitz (F. 81-1 48 68), Dipl.-Chem. Dirk Schneider (F. 81-1 23 12), Dipl.-Chem. Sebastian Sinnwell (F. 81-1 48 68), Dipl.-Ing. Christopher Steffens (F. 81-1 48 22)

Institut für Physikalische Chemie und Elektrochemie

Lehrstuhl für Molekülspektroskopie und Nanosysteme
(Gebäude 26.43, Ebene 02)
Univ.-Prof. Dr. Karl Kleinermanns, F. 81-1 21 00

Sekretariat: N. N., F. 81-1 21 10, Fax 81-1 51 95,
e-mail: Sekretariat-pc1@uni-duesseldorf.de

Abteilung für Lasermassenspektrometrie (Gebäude 26.33, Ebene 02)
Univ.-Prof. Dr. Rainer Weinkauf, F. 81-1 17 29, Fax 81-1 17 30

Arbeitsgruppe Flüssigphasen-Laserspektroskopie
Wiss. Ang. Prof. Dr. Hans Bettermann, F. 81-1 21 03

Arbeitsgruppe Hochauflösende UV-Laserspektroskopie
Wiss. Ang. Priv.-Doz. Dr. Michael Schmitt , F. 81-1 36 91

Arbeitsgruppe IR-UV Doppelresonanz-Spektroskopie
Hsch.-Doz.: Priv.-Doz. Dr. Markus Gerhards, F. 81-1 42 63

Wiss. Mitarb.: Dipl.-Chem. M. Böhm (DFG) (F. 81-1 36 81), Dipl.-Chem. R. Brause (DFG) (F. 81-1 38 12), Dipl.-Chem. C. Fenster (F. 81-1 21 03), Dipl.-Chem. P. Fischer (F. 81-1 21 09), Dipl.-Chem. H. Fricke (DFG) (F. 81-1 32 19), Dipl.-Chem. A. Funk (F. 81-1 32 19), Dipl.-Chem. D. Löwenich (F. 81-1 21 05), Dipl.-Chem. M. Nispel (F. 81-1 36 89), Dipl.-Chem. D. Nolting (EU) (F. 81-1 21 02), Dipl.-Chem. A. Reichelt (F. 81-1 21 09), Dipl.-Chem. K. Seefeld (DFG) (F. 81-1 21 05), Dipl.-Chem. S. Wiedemann (DFG) (F. 81-1 21 13), Dipl.-Chem. Sh. Zhang (F. 81-1 21 02)

Lehrstuhl für Molekulare Physikalische Chemie (Gebäude 26.32, Ebene 02)
Univ.-Prof. Dr. Claus Seidel , F. 81-1 58 81

Sekretariat: Frau B. Hofmann , F. 81-1 58 80, Frau V. Mendorf-Collisi, F. 81-1 48 96,
e-mail: sekretariatMPC@uni-duesseldorf.de

Arbeitsgruppe Nanoanalytik
Juniorprofessor Dr. Filipp Oesterhelt, F. 81-1 43 87

Arbeitsgruppe Mikroelektrochemie
Wiss. Ang. Priv.-Doz. Dr. Manuel Lohrengel, F. 81-1 41 48

Wiss. Mitarb.: Dr. M. Antonik (F. 81-1 59 58), Dipl.-Chem. A. Drexler (DFG) (F. 81-1 41 53), S. Felekyan (F. 81-1 59 57), Dipl.-Phys. A. Gaiduk (F. 81-1 59 58), Dipl.-Biol. R. Janissen (F. 81-1 41 52), Dr. S. Kalinin (F. 81-1 14 69), Dipl.-Phys. M. König (F. 81-1 14 69), Dipl.-Chem. N. Krings (VW) (F. 81-1 31 70), Dipl.-Phys. V. Kudryavtsev (F. 81-1 59 57), Dr. R. Kühnemuth (F. 81-1 48 64), Dr. J. Kiu (F. 81-1 41 52), Dipl.-Chem. A. Schreiber (EU) (F. 81-1 41 50), Dipl.-Chem. O. Tojira (F. 81-1 48 66), Dipl.-Chem A. Valeri (F. 81-1 48 66), Dipl.-Chem A. Wozniak (F. 81-1 48 66)

Arbeitsgemeinschaft Elektrochemischer Forschungsinstitutionen AGEF e. V.

Institut an der Heinrich-Heine-Universität Düsseldorf,
siehe Seite 94

Institut für Theoretische Chemie und Computerchemie

(Gebäude 26.32, Ebene 03)
E-mail: institut@theochem.uni-duesseldorf.de

Univ.-Prof.: Christel M. Marian, F. 81-1 32 10
e-mail: cm@theochem.uni-duesseldorf.de

Sekretariat: Karin Schuck, F. 81-1 32 09, Fax 81-1 34 66
e-mail: karin@theochem.uni-duesseldorf.de

Prof. em. Dr. Hans-Herbert Schmidtke , F. 81-1 46 83
e-mail: schmidtke@theochem.uni-duesseldorf.de

Akad. Oberrat: Dr. Thomas Schönherr, F. 81-1 32 12
e-mail: ts@theochem.uni-duesseldorf.de

Wiss. Ass. Dr. Timo Fleig, F. 81-1 25 52
e-mail: timo@theochem.uni-duesseldorf.de

Wiss. Mitarb.: Dipl.-Chem. Markus Doerr (DFG) (F. 81-1 14 80, e-mail: doerkinus@theochem.uni-duesseldorf.de), Dipl.-Chem. Natalie Gilka (VCI) (F. 81-1 28 49, e-mail: natalie@theochem.uni-duesseldorf.de), Dipl.-Chem. Martin Kleinschmidt (F. 81-1 43 89, e-mail: mk@theochem.uni-duesseldorf.de), Dipl.-Chem. Stephan Raub (DFG) (F. 81-1 43 89, e-mail: raub@theochem.uni-duesseldorf.de), M.Sc. (DK) Lasse Kragh Sørensen (DFG) (F. 81-1 14 39, e-mail: lasse@theochem.uni-duesseldorf.de), Dipl.-Chem. Jörg Tatchen (F. 81-1 28 49, e-mail: joerg@theochem.uni-duesseldorf.de)

Institut für Biochemie (Gebäude 26.42, Ebene 03)

Univ.-Prof. Dr. Hanns Weiss , F. 81-1 49 50
Univ.-Prof. Dr. Lutz Schmitt

Sekretariat: Frau Mathilde Blum, F. 81-1 49 50, Fax 81-1 53 10

Akad. Oberrat: Dr. Ulrich Schulte , F. 81-1 20 20

Wiss. Mitarb.: Dipl.-Chem. Thorsten Borgs (F. 81-1 26 47), Dipl.-Biol. Sven Karschnia (F. 81-1 26 47), Dipl.-Biol. Katharina Lecher (F. 81-1 52 78), Dipl.-Chem. Yasmin Golestani (F. 81-1 48 99)

Institut für Bioorganische Chemie

der HHU Düsseldorf im Forschungszentrum Jülich

Lieferanschrift: Stetternicher Forst, Gebäude 15.8, 52426 Jülich

Univ.-Prof. Dr. Jörg Pietruszka, F. (0 24 61) 61 41 58, Fax (0 24 61) 61 61 96
E-Mail: j.pietruszka@fz-juelich.de

Sekretariat: Frau Birgit Henßen, F. (0 24 61) 61 37 85

Wiss. Mitarb.: Dipl.-Chem. Tobias Hausmann, F. (0 24 61) 61 29 31 (L 212), Dipl.-Chem. Erwin Hohn, F. (0 24 61) 61 55 84 (L 120 IBT), Dipl.-Chem. Agnes Johannsen, F. (0 24 61) 61 37 45 (L 212), Dr. Elzen Kurpejovic, F. (0 24 61) 61 51 07 (L 301 IBT), Dipl.-Chem. Anja C.M. Rieche, F. (0 24 61) 61 63 89 (L 308), Dipl.-Chem. Niklas Schöne, F. (0 24 61) 61 51 07 (L 301 IBT), Dipl.-Chem. Gemma Solduga Ramirez, F. (0 24 61) 61 55 84 (L 129 IBT)

V. Wissenschaftliche Einrichtung Pharmazie

Geschäftsführender Leiter: Univ.-Prof. Dr. H.-D. Höltje

Stellvertreter: Univ.-Prof. Dr. Peter Proksch

Institut für Pharmazeutische Chemie (Gebäude 26.23, Ebene 02)

Univ.-Prof. Dr. Hans-Dieter Höltje, F. 81-1 36 61

Sekretariat: Heike Selck, F. 81-1 38 35

Studierendenangelegenheiten: Stephanie Winkler, F. 81-1 49 65

Univ.-Prof. Dr. Horst Weber, F. 81-1 38 46

Univ.-Prof. Dr. Uwe Kuckländer, F. 81-1 49 84

Univ.-Prof. Dr. Joachim Jose, F 81-138 48

Prof. em. Dr. Hans Möhrle, F. 81-1 49 83

Akad. Oberräte: Dr. Hans Jörg Hemmerling, F. 81-1 38 50, Dr. Günter Waldheim, F. 81-1 43 48

Wiss. Ang.: Dirk Betscheider (F. 81-1 38 27), Stefan Beyen (F. 81-1 52 67), Ricardo Bollig (F. 81-1 45 82), Carsten Esser (F. 81-1 38 49), Dr. Barbara Gioffreda, Marc Heipke (F. 81-1 38 41), Dr. Monika Höltje (F. 81-1 32 48), André Kaessler (F. 81-1 38 27), Frank Kleis, Dr. Ruth Maas, Daniel Neuser (F. 81-1 52 66), Schrobang (F. 81-1 38 30), Nadine Sonnenberg (F. 81-1 36 62), Holger Steinmaß (F. 81-1 38 41), Philipp Türk (F. 81-1 52 68), Dirk Welsch (F. 81-1 38 41), Elisa Winterer (F. 81-1 38 27)

Klinische Pharmazie und Pharmakotherapie (Gebäude 26.22, Ebene 02)

Univ.-Prof. Dr. Stephanie Läer, F. 81-1 36 64

Sekretariat: Stephanie Winkler, F. 81-1 49 65

Wiss. Ang.: Stefanie Albers (F. 81-1 36 64), André Breddemann (F. 81-1 36 64), Melanie Sumner (F. 81-1 36 64), Stephanie Röhm (F. 81-1 36 64)

Institut für Pharmazeutische Biologie und Biotechnologie
(Gebäude 26.23, Ebene 00)

Univ.-Prof. Dr. Peter Proksch, F. 81-1 41 63

Sekretariat: Mareike Thiel, F. 81-1 41 70

Univ.-Prof. N. N., F. 81-1 41 80

Prof. em. Dr. Günter Willuhn, F. 81-1 33 89

Akad. Oberrat: Priv.-Doz. Dr. Claus M. Paßreiter F. 81-1 41 72

Hochsch.-Doz.: N. N., F. 81-1 41 79

Wiss. Ass.: Juniorprofessor Dr. Rainer Ebel, F. 81-1 41 73

Apotheker Frank Riebe (F. 81-1 41 66), Apothekerin Sofia Lindgren (F. 81-1 41 66), Apothekerin Nadine Weber (F. 81-1 41 66), Apotheker Arnulf Diesel

Institut für Pharmazeutische Technologie und Biopharmazie
(Gebäude 26.22, Ebene 00)

Univ.-Prof. Dr. Peter Kleinebudde, F. 81-1 42 20

Sekretariat: Eva Joannidou, F. 81-1 42 20, Fax 81-1 42 51

Prof. em. Dr. B. C. Lippold

Univ.-Prof.: Dr. J. Breitkreutz, F 81-1 06 78

Akad. Oberrat: Dr. Klaus Knop , F. 81-1 41 15

Wiss. Ass.: Juniorprofessorin Dr. Nora Urbanetz F. 81-1 43 85

Wiss. Ang.: Lutz Barnscheid (F. 81-1 06 78), Michael Herting (F. 81-1 42 19), Ronny Müller (81-1 41 16), Caroline Kablitz (F. 81-1 41 16), Markus Thommes (F. 81-1 42 25), Claudia Reitz (F. 81-1 42 18)

VI. Wissenschaftliche Einrichtung Biologie

Geschäftsführender Leiter: Univ.-Prof. Dr. Manfred Grieshaber

Stellvertreter: Prof. Dr. Hans Hegemann

Geschäftsstelle: Judith Haller, Gebäude 26.12, Ebene 00, Raum 66
F. 81-1 32 34, Fax 81-1 38 97, E-Mail: hallerjt@uni-duesseldorf.de

Botanisches Institut und Botanischer Garten (Gebäude 26.13, Ebene 02)

Univ.-Professoren: Dr. Hans Martin Jahns , F. 81-1 35 49

Sekretariat: Frau Martina Brühl-Büschgen, F. 81-1 47 27

Apl. Prof. Dr. Sieglinde Ott , F. 81-1 35 37

Akad. Rat: Dr. Wilfried Behn, F. 81-1 34 77

Wiss. Ang.: Dipl.-Biol. Marcus Brinkmann, Dipl.-Biol. Andreas Engelen (F. 81-1 35 35), Dr. Günter Schuster (F. 81-1 34 79), Dipl.-Biol. Jena Pierre de Vera, (F. 81-1 35 35)

Botanischer Garten

Direktor: Univ.-Prof. Dr. Hans Martin Jahns

Wiss. Ang.: Dr. Sabine Etges, F. 81-1 24 77

Technischer Leiter: P. Thielen , F. 81-1 24 02

Zentrales Sekretariat der Botanischen Lehrstühle: Frau Heidi Schwan (F. 81-1 23 40)

Institut für Biochemie der Pflanzen (Gebäude 26.03, Ebene 01)

Univ.-Prof. N. N., F. 81-1 23 47

Sekretariat: N.N., F. 81-1 41 32

Univ.-Prof. N.N., F. 81-1 25 27

Akad. Oberrat: Priv.-Doz. Dr. Jürgen Schumann F. 81-1 37 32

Apl. Prof. Dr. Susanne Bickel , F. 81-1 19 56, Gebäude 26.21, Ebene U1, Raum 38

Apl. Prof. Dr. Peter Jahns , F. 81-1 38 62

Priv.-Doz. Dr. Georg Groth (Heisenberg-Stipendiat), F. 81-1 28 22

Wiss. Ang.: Dipl.-Biol. Silke Allekotte (DFG) (F. 81-1 52 32), Dipl.-Biol. Thomas Grasses (DFG) (F. 81-1 34 30), Dr. Ljudmila Kalituko (DFG) (F. 81-1 23 46), Dipl.-Biol. Erik Meiß (DFG) (F. 81-1 30 28), Dipl.-Biol. Sylvia Niczyporuk (DFG) (F. 81-1 23 46), Dipl.-Biol. Jan Voet van Vormizeele (F. 81-1 3722), Dipl.-Biol. Nadine Wagener, Dipl.-Biol. Antje Wehner (DFG) (F. 81-1 34 30)

Institut für ökologische Pflanzenphysiologie und Geobotanik

(Gebäude 26.13, Ebene 01)

Univ.-Prof. Dr. William Martin , F. 81-1 30 11

Sekretariat: Frau Marianne Limpert, F. 81-1 49 32

Wiss. Ass.: Dr. Katrin Henze, F. 81-1 39 83

Wiss. Ang. Dipl.-Biol. Simone Pütz (DFG), F. 81-1 23 43, Dipl.-Pharmazeutin Sara Tucci (DFG), F. 81-1 39 83, Dipl.-Biol. Gabriel Gelius-Dietrich (DFG), F. 81-1 34 32, Dipl.-Biol. Nahal Ahmadinejad, F. 81-1 43 06, Dr. Meike Hoffmeister (DFG), F. 81-1 23 39, Dipl.-Biol. Ursula Theißen (Graduiertenkolleg), F. 81-1 23 43, Dipl.-Biol. Christian Winkler, F. 81-1 23 39, Dipl.-Biol. Silke Rosnowsky, F. 81-1 43 06

Abt. Geobotanik (Gebäude 26.13, Ebene U1)

Univ.-Prof. Dr. Rainer Lösch, F. 81-1 48 78

Sekretariat: Frau Marianne Limpert

Wiss. Ang.: Dipl.-Biol. Markus Burgdorf, F. 81-1 36 83, Dr. Joachim Busch , F. 81-1 45 11, Dipl.-Biol. Andreas Hussner, F. 81-1 36 83, Dr. Ulf Schmitz (BMBF), F. 81-1 45 11, Dipl.-Biol. Guido Dericks (BMBF), F. 81-1 49 59, Dr. Dirk Gansert (BMBF), F. 81-1 49 38

Institut für Entwicklungs- und Molekularbiologie der Pflanzen

(Gebäude 26.03, Ebene 02, Gebäude 26.13, Ebene U1)

Univ.-Prof. Dr. P. Westhoff , F. 81-1 23 38

Sekretariat: Marianne Limpert, F. 81-1 26 21

Univ.-Prof. Dr. August-Wilhelm Alfermann, F. 81-1 46 03

Wiss. Ass.: Priv.-Doz. Dr. Ute Hoecker, F. 81-1 49 53
N.N., F. 81-13428, Dr. Elisabeth Fuß, F. 81-1 46 03

Wiss. Ang.: Dipl.-Biol. Meryem Akyildiz (DFG), F. 81-1 34 28, Dr. U. J. Santore, F. 81-1 45 61, Dipl.-Biol. Cosima von Heimendahl, F. 81-1 49 54, Dr. Karin Ernst (BMBF), F. 81-1 23 41, Dipl.-Biol. Kerstin Schult (DFG), F. 81-1 23 44, Dipl.-Biol. Sascha Engelmann (DFG), F. 81-1 49 53, Dr. Jiging Gou (EUREKA), F. 81-12341, Dipl.-Biol. Markus Nixdorf (DFG), F. 81-14953, Dipl.-Biol. Sascha Laubinger (DFG), F. 81-1 23 41, Dr. Udo Gowik, F. 81-1 49 53, Dr. Patricia Müller-Moulé, F. 81-1 23 44, Dipl.-Biol. Anne Kempken (DFG), F. 81-1 34 28, Dr. Elena Pestsova (Industrie), F. 81-1 23 44, Dipl.-Biol. Nino Baliashvili (BMBF), F. 81-1 23 41

Institut für Chemie und Dynamik der Geosphäre (ICG), ICG III: Phytosphäre

Prof. Dr. Ulrich Schurr, F. 0 24 61 - 61 30 73, E-Mail: u.schurr@fz-juelich.de
Forschungszentrum Jülich GmbH
siehe Seite 96

Institut für Neurobiologie (Gebäude 26.02, Ebene 00 + U1)

Univ.-Prof. Dr. Christine Rose, F. 81-1 34 16

Sekretariat: Marion Philipps, F. 81-1 34 14, Fax 81-1 34 15

Univ.-Prof. i.R. Dr. Wolf-Rüdiger Schlue

Akad. Oberrat: Dr. Eberhard von Berg , F. 81-1 34 19

Wiss. Ass.: Dr. Paul Dierkes (F. 81-1 30 89)

Wiss. Ang.: Dr. Peter Hochstrate (F. 81-1 13 80), Dipl.-Biol. Philippe Coulon (F. 81-1 30 93), Dipl.-Biol. Guido Klees (F. 81-1 35 75), Dr. V. Wende (F. 81-1 30 95)

Arbeitsgruppe Sinnesökologie (Gebäude 26.13, Ebene U1)

siehe auch: http://www.uni-duesseldorf.de/MathNat/zoologie/zoodidak.html

Univ.-Prof. Dr. Klaus Lunau, F. 81-1 30 59

Sekretariat: Monika Haardt, F. 81-1 19 72, Fax 81-1 19 71

Wiss. Ass.: Dr. Thomas Eltz, F. 81-1 34 13

Wiss. Ang.: Dr. Renate Delhey, F. 81-1 14 40, Dipl.-Biol. Olaf Diestelhorst, F. 81-1 19 67, Dipl.-Biol. Julia Budde, F. 81-1 34 10, Dipl.-Biol. Britta Heuschen, F. 81-1 34 10

Institut für Zoomorphologie, Zellbiologie und Parasitologie

(Gebäude 26.02/26.03, Ebene U1/00)

Univ.-Prof. Dr. Heinz Mehlhorn, F. 81-1 30 52, Fax 81-1 44 99

Sekretariat: Karin Aldenhoven, F. 81-1 13 31

Univ.-Prof. Dr. Hartmut Greven , F. 81-1 20 81

Apl. Prof. Dr. Jochen D'Haese, F. 81-1 34 05

Honorarprofessor Dr. Michael Londershausen (F. 81-1 30 52), Apl. Prof. Dr. Achim Harder (F. 81-1 30 52), Apl. Prof. Dr. Hartmut Hentschel (F. 81-1 30 52), Akad. Oberrat Dr. Rüdiger Riehl (F. 81-1 35 82), PD Dr. Günter Schmahl (F. 81-1 28 53), Dr. Jürgen Schmidt (F. 81-1 28 53), Dr. Sven Klimpel (F. 81-1 19 42), Dr. Ernst Kiehl (F. 81-1 52 17), PD Harry W. Palm (F. 81-1 28 53), Akad. Oberrat Dr. Volker Walldorf (F. 81-1 35 66), Dipl.-Biol. Susanne Walter (F. 81-1 34 04), Dipl.-Biol. Sevil Yildirim (F. 81-1 34 04), Dipl.-Biol. Bianca Strassen (F. 81-1 30 52), Dipl.-Biol. Abdel Elourfi (F. 81-1 28 53), BTA Marcel Brenner (F. 81-1 44 97), BTA Martin Fey (F. 81-1 34 07)

Abteilung für Molekulare Parasitologie (Gebäude 26.13, Ebene 00)
(keinem Institut zugehörig)

Univ.-Prof., Prof. h. c. Dr. F. Wunderlich, F. 81-1 34 01, Fax 81-1 47 34,
E-mail: frank.wunderlich@uni-duesseldorf.de

Sekretariat: Brigitte Ingwersen, F. 81-1 42 90

Wiss. Ass.: Dr. J. Krücken, F. 81-1 47 33

Wiss. Ang.: Dr. H.-P. Schmitt-Wrede, F. 81-1 47 33

Wiss. Mitarb.: Dr. W. P. M. Benten (DFG, F. 81-1 47 32), M. Epe (F. 81-1 47 32), R. Hosse (F. 81-1 47 32) Dipl.-Chem. A. Kolpakova (DFG, F. 81-1 47 32), Dipl.-Biol. L. Mehnert (F. 81-1 47 32), Dipl.-Biol. V. Wünsche (F. 81-1 47 33), Dipl.-Biol. Nadine Tillmann (F. 81-1 47 32)

Institut für Entwicklungs- und Molekularbiologie der Tiere

(Gebäude 26.13, Ebene 00)

Univ.-Prof. Dr. Ulrich Rüther, F. 81-1 13 91, E-Mail: ruether@uni-duesseldorf.de

Sekretariat: Tanja Schöttler, F. 81-1 48 60, Fax 81-1 51 13

Wiss. Ang.: Dr. Renate Dildrop, F. 81-1 49 01, e-mail: dildrop@uni-duesseldorf.de
Dr. Jürgen Knobloch, F. 81-1 17 67, e-mail: knobloch@uni-duesseldorf.de

Wiss. Mitarbeiter: Helge Borgarts (F. 81-1 49 04), Oliver Lieven (F. 81-1 17 67), Julia Mummenhoff (F. 81-1 49 04), Katrin Götz (F. 81-1 17 67), Jeanette Vierkotten (F. 81-1 22 36), Patrick Hill (F. 81-1 49 07)

Institut für Zoophysiologie (Gebäude 26.12, Ebene 00)

Univ.-Prof. Dr. Manfred K. Grieshaber, F. 81-149 90, E-Mail: griesha@uni-duesseldorf.de

Sekretariat: Judith Haller, F. 81-132 34, Fax 81-138 97,
E-Mail: Hallerjt@uni-duesseldorf.de

Wiss. Ang.: Prof. Dr. Christopher Bridges (F. 81-149 91)

Wiss. Mitarb.: Ariane Bauer (F. 81-142 42), Ulrike Hergert (F. 81-135 79), Gereon Maurer (F. 81-142 41), Andre Müller (F. 81-151 16), Nadine van Os (F. 81-149 69), Tatjana Przywara (F. 81-1 35 77)

Institut für Physikalische Biologie (Gebäude 26.12, Ebene U1)

Univ.-Prof. Dr. Detlev Riesner, F. 81-148 40/113 90, e-mail: riesner@biophys.uni-duesseldorf.de

Stellvertreter: Univ.-Prof. Dr. Rolf Wagner , F. 81-149 28

Sekretariat: Frau Heidi Gruber, F. 81-148 76, Fax: 81-151 67

Akadem. Oberrat: Prof. Dr. Gerhard Steger , F. 81-149 27

Wiss. Ang.: Dipl.-Biol. Oliver Bannach (F.81-148 26), Dipl.-Biol. Eva Brinkmann (F. 81-153 14), Dr. Christian Dumpitak (F. 81-15314), Dipl.-Biol. Kerstin Elfrink (F. 81-15314), Dipl.-Biol. Nina Gildehaus (F. 81-149 45), Dipl.-Biol. Stefan Gräf (F. 81-149 27), Dipl.-Biol. Tina Kaimann (F. 81-1 53 14), Dr. Luitgart Nagel-Steger (F. 81-153 96), Dipl.-Biol. Thomas Neußer (F. 81-1 49 45), Dipl.-Biol. Henrik Müller (F-81-1 47 03), Dipl.-Biol. Ümit Pul (F. 81-1 49 45), Dipl.-Biol. Angieszka Salwierz (F. 81-1 47 03), Dr. Axel Schmitz (F. 81-152 04), Dipl.-Biol. Jan Stöhr (F. 81-1 53 14), Dipl.-Biol. Petra Stroeks (F. 81-148 26), Dipl.-Biol. Jan-Hendrik Tenne (F. 81-1 49 27), Dipl.-Biol. Nicole Weinmann (F. 81-147 03), Dipl.-Biol. Andreas Wilm (F. 81-1 49 27), Dipl.-Biol. Michael Wolff (F. 81-153 14), Tech. Ang. Bernd Esters (F. 81-149 23), Michael Schenker (F. 81-147 03), Ilka Ostermann (F. 81-147 03), Reinhild Wurm (F. 81-149 45)

Abteilung NMR-Spektroskopie biologischer Makromoleküle
(Forschungszentrum Jülich, Geb. 5.2)

Univ.-Prof. Dieter Willbold (0 24 61/61 21 00), Fax (0 24 61) 61 20 23

Sekretariat: Renate Janssen , F. 0 24 61 - 61 22 33, Fax: 0 24 61 - 20 33

Dr. Michael Schmitz (F. 0 24 61/61 21 23), Dr. Thomas Stangler, M.S. (F. 0 24 61/61 58 74), Dipl.-Biol. Katja Wiesehan (F. 02461/61 14 69), Juniorprofessor Dr. Matthias Stoldt (F. 0 24 61/61 58 74), Dr. Bernd König (F. 0 24 61/61 53 85), Dipl.-Biotech. Tuyen Tran (F. 0 24 61/61 35 18), Tech. Ang. Esther Jonas (F. 0 24 61/61 21 23), Dr. Silke Hoffmann (F. 0 24 61/61 21 17), Dr. Karen Hänel (F. 0 24 61/61 35 18), Dipl.-Phys. Marc Wittlich (F. 0 24 61/61 21 17), Dipl.-Phys. Holger Schmidt (F. 0 24 61/61 21 17), Dipl. Biol. Jeannine Mohrlüder (F. 0 24 61/61 35 18), Dipl.-Biol. Sophie Feuerstein (F. 0 24 61/61 14 69), Dr. Andreas Eckhoff (F. 0 24 61/61 21 17), Dipl.-Biol. Lisa Fransson (F. 0 24 61/61 69 40), Miriam Maubach (F. 0 24 61/61 14 91), Dr. Aileen Funke (F. 0 24 61/61 21 23), Andreas Venghaus (F. 0 24 61/61 21 23), Jessica Mötter (F. 0 24 61/61 69 40), Dr. Rudolf Hartmann (F. 0 24 61/61 53 85), Dipl.-Phys. Susanne Oertker (F. 0 24 61/61 14 91), Dipl.-Biol. Sven Schünke (F. 0 24 61/61 21 17), Dipl.-Biol. Yvonne Hoffmann (F. 0 24 61/61 14 91), Julian Glück (F. 0 24 61/61 21 23)

Institut für Biologische Informationsverarbeitung (IBI), IBI-2: Biologische Strukturforschung (Prof. G. Büldt)
F. 0 24 61 - 61 20 30, E-Mail: g.bueldt@fz-juelich.de
Forschungszentrum Jülich GmbH
siehe Seite 95

Institut für Biotechnologie I (IBT I) (Prof. H. Sahm)
F. 0 24 61 - 61 32 94, E-mail: h.sahm@fz-juelich.de
Forschungszentrum Jülich GmbH
siehe Seite 95

Institut für Mikrobiologie

(Gebäude 26.12, Ebene 01 und Gebäude 25.02, Ebene U1)

s. auch http://www.uni-duesseldorf.de/MathNat/biologie und www.uni-duesseldorf.de/WWW/MathNat/mikrobio/

Geschäftsführender Leiter: Univ.-Prof. Dr. Cornelis P. Hollenberg , F. 81-147 20, Fax 81-153 70, E-mail: cornelis.hollenberg@uni-duesseldorf.de

Stellvertreter: Univ.-Prof. Dr. Joachim F. Ernst, F. 81-1 51 76, Fax 81-1 51 76,
E-mail: joachim.ernst@uni-duesseldorf.de

Zentrales Sekretariat: Frau Hannelore Gurk, F. 81-147 20, Fax: 81-153 70,
E-mail: hannelore.gurk@uni-duesseldorf.de

Akad. ORat: Dr. Rainer Roggenkamp, F. 81-1 48 52,
E-mail: r.roggenkamp@uni-duesseldorf.de

Techn. Ang.: Dipl.-Biol. Ulrich Kleinhans, F. 81-1 35 72,
E-mail: ulrich.kleinhans@uni-duesseldorf.de

Lehrstuhl für Mikrobiologie

Univ.-Prof. Dr. Cornelis P. Hollenberg, F. 81-1 47 20, Fax 81-1 53 70,
E-mail: cornelis.hollenberg@uni-duesseldorf.de

Sekretariat: Frau Hannelore Gurk, F. 81-1 47 20, Fax 81-1 53 70,
E-mail: hannelore.gurk@uni-duesseldorf.de

Priv.-Doz. Dr. Massoud Ramezani Rad, F. 81-1 34 25/81-1 58 69,
E-mail: ramezani@uni-duesseldorf.de

Gastwissenschaftler: Dr. Paul Hardy, F. 81-1 13 32, Fax: 81-1 53 70,
E-mail: phardy@uni-duesseldorf.de

Wiss. Ang.: Dr. Carsten Amuel (F. 81-1 48 34, E-mail: amuel@uni-duesseldorf.de), Dr. Adelheid Degelmann (F. 81-1 14 81/81-1 57 89, E-mail: adelheid.degelmann@uni-duesseldorf.de), Dr. Jens Klabunde (F. 81-1 14 82, E-mail: klabundj@uni-duesseldorf.de), Dr. Andreas Kranz (F. 81-1 14 82, E-mail: andreas.kranz@uni-duesseldorf.de), Dipl.-Biol. Nicolas Bernsmeier (F. 81-1 47 73, E-mail: nbernsbeier@gmx.de), Dipl.-Biol. Agnes Pawelec (F. 81-1 27 81, E-mail: pawelec@uni-duesseldorf.de)

Abteilung für Molekulare Mykologie

Univ.-Prof. Dr. Joachim F. Ernst, F. 81-1 51 76, Fax 81-1 51 76,
E-mail: joachim.ernst@uni-duesseldorf.de

Wiss. Ass.: Dr. Klaus Lengeler, F. 81-1 27 79, E-mail: Klaus.Lengeler@uni-duesseldorf.de

Wiss. Ang.: Dr. Christian Lengsfeld (F. 81-1 48 33, E-mail: christian.lengsfeld@uni-duesseldorf.de), Dipl.-Biol. Fabien Cottier (F. 81-1 48 35, E-mail: fabien.cottier@uni-duesseldorf.de), Dipl.-Biol. Sven Kluge (F. 81-1 18 46, E-mail: kluge@uni-duesseldorf.de), Dipl.-Biol. Christine Noffz (F. 81-1 51 77, E-mail: noffz@uni-duesseldorf.de), Dipl.-Biol. Inga Schmidt (F. 81-1 48 33, E-mail: inga.schmidt@uni-duesseldorf.de), Dipl.-Biol. Fleonora Setiadi (F. 81-1 51 77, E-mail: setiadi@uni-duesseldorf.de), Dipl.-Biol. Sven Willger (F. 81-1 27 79, E-mail: willger@uni-duesseldorf.de)

Lehrstuhl für funktionelle Genomforschung der Mikroorganismen

Univ.-Prof. Dr. Johannes H. Hegemann, Fax 81-1 37 24
E-mail: johannes.hegemann@uni-duesseldorf.de

Sekretariat: Frau Stefanie Chmielewski, F. 81-1 37 36, Fax 81-1 06 37,
E-mail: Stefanie.Chmielewski@uni-duesseldorf.de

Hochschuldozentin: Priv.-Doz. Dr. Ursula Fleig, F. 81-1 15 81, Fax 81-1 35 67,
E-mail: fleigu@uni-duesseldorf.de

Wiss. Ang.: Dr. Frederik Wuppermann (F. 81-1 45 85, E-mail: frederik.wuppermann@uni-duesseldorf.de), Dipl.-Biol. Christoph Beuter (F. 81-1 45 81, E-mail: beuter@uni-duesseldorf.de), Dipl.-Biol. Eleni Georgoudis (F. 81-1 19 03, E-mail: Eleni.Georgoudis@uni-duesseldorf.de), Dipl.-Biol. Anne Kerres (F. 81-1 45 81, E-mail: Anne.Kerres@uni-duesseldorf.de), Dipl.-Biol. Gabriele Köhler (F. 81-1 45 80, E-mail: g.koehler@uni-duesseldorf.de), Dipl.-Biol. Katja Mölleken (F. 81-1 19 03, E-mail: Katja.Moelleken@uni-duesseldorf.de), Dipl.-Biol. Rafat Zrieq (F. 81-1 19 03, E-mail: rafat.zrieq@uni-duesseldorf.de)

Institut für Molekulare Enzymtechnologie

(Gebäude 15.8, Forschungszentrum Jülich GmbH, 52426 Jülich)
s. auch http://www.iet.uni-duesseldorf.de/

Univ.-Prof. Dr. Karl-Erich Jaeger, F. (0 24 61) 61 69 66
e-mail: Karl-Erich.Jaeger@fz.juelich.de

Sekretariat: Sabine Jansen, F. (0 24 61) 613716, Fax (0 24 61) 61 24 90
e-mail: S.Jansen@fz-juelich.de

Apl.-Prof. Dr. Werner Hummel, F. (0 24 61) 61 37 90, e-mail: w.hummel@fz-juelich.de

Wiss. Mitarbeiter: Dr. Kofi Abokitse, F. (0 24 61) 61 29 35, e-mail: k.abokitse@fz-juelich.de;
Dipl.-Biol. Solmaz Arvani (F. 0 24 61) 61 29 47, e-mail: s.arvani@fz-juelich.de;
Dipl.-Biol. Jennifer Andexer (F. 0 24 61) 61 37 44, e-mail: j.andexer@fz-juelich.de;
Dipl.-Biol. Kai Bartels (F. 0 24 61) 61 33 48, e-mail: k.bartels@fz-juelich.de;
Dipl.-Biol. Anke Beselin, F. (0 24 61) 61 57 97, e-mail: a.beselin@fz-juelich.de;
Dipl.-Biol. Eliane Bogo (F. 0 24 61) 61 37 44, e-mail: e.bogo@fz-juelich.de;
Dipl.-Chem. Ulf Brockmeier, F. (0 24 61) 61 67 31, e-mail: u.brockmeier@fz-juelich.de;
Dr. Thomas Drepper (F. 0 24 61) 61 41 73, e-mail: t.drepper@fz-juelich.de;
Dr. Thorsten Eggert, F. (0 24 61) 61 29 39, e-mail: T.Eggert@fz-juelich.de;
Dipl.-Biol. Anetta Gdynia (F. 0 24 61) 61 33 48, e-mail: a.gdynia@fz-juelich.de;
Dipl.-Ing. Holger Gieren (F. 0 24 61) 61 37 49, e-mail: h.gieren@fz-juelich.de;
Dipl.-Biol. Dörte Gocke (F. 0 24 61) 61 37 44, e-mail: d.gocke@fz-juelich.de;
Dipl.-Biol. Stefan Gruetzmacher (F. 0 24 61) 61 33 48, e-mail: s.gruetzmacher@fz-juelich.de;
Dipl.-Biol. Silke Heckmann, F. (0 24 61) 61 57 97, e-mail: s.heckmann@fz-juelich.de;
Dipl.-Biol. Helge Henning, F. (0 24 61) 61 33 48, e-mail: H.Henning@fz-juelich.de;
Dipl.-Biol. Andreas Kreuz (F. 0 24 61) 61 37 61, e-mail: a.kreuz@fz-juelich.de;
Dipl.-Biol. Ulrich Krauß (F. 0 24 61) 61 37 44, e-mail: u.krauss@fz-juelich.de;
Dipl.-Ing. Dagmar Müller (F. 0 24 61) 61 29 42, e-mail: da.mueller@fz-juelich.de;
Dipl.-Biol. Christian Leggewie (F. 0 24 61) 61 29 39, e-mail: c.leggewie@fz-juelich.de;
Dr. Martina Pohl (F. 0 24 61) 61 37 04, e-mail: ma.pohl@fz-juelich.de;
Dipl.-Nat. Michael Puls, F. (0 24 61) 61 37 44, e-Mail: M.Pils@fz-juelich.de;
Dr. Frank Rosenau (F. 0 24 61) 61 29 47, e-mail: f.rosenau@fz-juelich.de;
Dipl.-Biol. Thorsten Rosenbaum (F. 0 24 61) 61 57 97, e-mail: t.rosenbaum@fz-juelich.de;
Dipl.-Biol. Julia Schümers, F. (0 24 61) 61 41 58, e-mail: J.Schuemers@fz-juelich.de;
Dipl.-Biol. Alexander Schulz (F. 0 24 61) 61 14 78, e-mail: a.schulz@fz-juelich.de;
Dipl.-Biol. Denis Tielker, F. (0 24 61) 61 37 04, e-mail: D.Tielker@fz-juelich.de;
Dr. Andrea Weckbecker (F. 0 24 61) 61 37 45, e-mail: a.weckbecker@fz-juelich.de;
Dr. Susanne Wilhelm, F. (0 24 61) 61 29 47, e-mail: S.Wilhem@fz-juelich.de;
Dipl.-Biol. Marion Wendorff (F. 0 24 61) 61 57 97, e-mail: m.wendorff@fz-juelich.de

Institut für Genetik

s. auch www.uni-duesseldorf.de/MathNat/Genetik/

Geschäftsführende Leiterin: Prof. Dr. Elisabeth Knust
F. 81-13504, Fax: 81-122 79, E-mail: knust@uni-duesseldorf.de

Sekretariat: Frau Siegrid Daniel, F. 81-135 04, Fax: 81-122 79
E-mail: Siegrid.Daniel@uni-duesseldorf.de, Fax 81-122 79,
E-Mail: genetik@uni-duesseldorf.de, Brigitte Haumann, F. 81-14740,
E-Mail: SFB.Differenzierung@uni-duesseldorf.de

Univ.-Prof. Dr. Rüdiger Simon, F. 81-14045, E-Mail: ruediger.simon@uni-duesseldorf.de

Prof. em. Dr. Oswald Hess, F. 81-1 22 76, E-mail: hess@uni-duesseldorf.de

Prof. i.R. Dr. Werner Kunz
F. 81-12333, Fax 81-123 33. e-mail: kunz@uni-duesseldorf.de

Akad. Oberrat: Prof. Dr. Hans Bünemann, F. 81-134 21,
E-mail: bueneman@uni-duesseldorf.de

Wiss. Ang.: Prof. Dr. Karl Heinz Glätzer, F. 81-122 96,
E-mail: glaetzer@uni-duesseldorf.de

PD Dr. Arno Müller , F. 81-147 43, E-mail: muellerar@uni-duesseldorf.de,
PD Dr. Olaf Bossinger, F. 81-106 82, E-Mail: olaf.bossinger@uni-duesseldorf.de

Wiss. Ang.: Dr. André Bachmann (DFG), F. 81-124 06, E-mail: bachmana@uni-duesseldorf.de, Dipl.-Biol. Sandra Berger (DFG), F. 81-153 52, E-mail: bergersa@uni-duesseldorf.de, Chieko Takizawa, F. 81-153 43, E-Mail: Chieko.Takizawa@uni-duesseldorf.de, Dipl.-Biol. Diane Egger (DFG), F. 81-1 47 41, E-mail: Diane.Egger@uni-duesseldorf.de, Dipl.-Biol. Daniela von Fürden (DFG), F. 81-1 50 71, E-mail: fuerden@uni-duesseldorf.de, Dipl.-Biol. Mirjana Gagic (DFG), F. 81-147 32, E-Mail: Mirjana.Gagic@uni-duesseldorf.de, Dipl.-Biol. Wiebke Reinken (DFG) F. 81-147 39, E-Mail: goeddew@uni-duesseldorf.de, Dipl.-Biol. Tanja Gryzik (DFG), F. 81-1 47 38, E-Mail: gryzik@uni-duesseldorf.de, Dipl.-Biol. Özlem Kempkens (DFG), F. 81-1 45 41, E-Mail: kempkensoe@uni-duesseldorf.de, Dr. Melisande Richard (DFG), F. 81-1 24 06, E-Mail: melisande.richard@uni-duesseldorf.de, Dipl.-Biol. Walther von Stein (DFG), F. 81-147 38, E-Mail: vonstein@uni-duesseldorf.de, Dipl.-Biol. Isabel Wasserscheid (DFG), F. 81-126 35, E-Mail: wassersc@uni-duesseldorf.de, Dr. Volker Wippersteg (DFG), F. 81-148 08, E-Mail: wipperst@uni-duesseldorf.de, Dipl.-Biol. Ralf Müller (DFG), F. 81-1 23 58, E-Mail: ralf.mueller@uni-duesseldorf.de, Dott. Lorenzo Borghi (DFG), F. 81-1 23 58, E-Mail: lorenzo.borghi@uni-duesseldorf.de, Dipl.-Biol. Susann Fornacon, E-Mail: fornacon@uni-cuesseldorf.de, Dipl.-Biol. Natalia Bulgakova, E-Mail: Natalia.Bulgakova@uni-duesseldorf.de, Dr. Yvonne Stahl, F. 81-1 23 58, E-Mail: Yvonne.Stahl@uni-duesseldorf.de, Dipl.-Biol. Thomas Kessler (DFG), F. 81-1 47 41, E-Mail: thomas.kessler@uni-duesseldorf.de, Dipl.-Biol. Sirin Ghazzi (GIF), F. 81-1 48 74, E-Mail: sirin.ghazzi@gmx.de, Dipl.-Biol. Wibke Meyer de Márquez (DFG), F. 81-1 48 74, E-Mail: Wibke.Meyer@uni-duesseldorf.de, Dipl.-Biol. Soya Kim (DFG), F. 81-1 47 38, E-Mail: Kimso@uni-duesseldorf.de, Dipl.-Biol. Nannette Fischer (DFG), F. 81-1 47 41, E-Mail: fischern@uni-duesseldorf.de, Dipl.-Biol. Michael Hoffmann , F. 81-1 50 71, E-Mail: hoffm@rz.uni-duesseldorf.de, Dr. Marina Bureau, Postdoc, F. 81-1 23 25 (DFG), Guang Dai, MSC, F. 81-1 58 18

VII. Wissenschaftliche Einrichtung

Institut für Experimentelle Psychologie

Geschäftsführende Leiter: Univ.-Prof. Dr. Axel Buchner

Stellvertreter: Univ.-Prof. Dr. Joseph P. Huston

I: Lehrstuhl für Physiologische Psychologie

Univ.-Prof. Dr. J. P. Huston, F. 81-142 96

Sekretariat: Dipl.-Psych. Bianca Topic, F. 81-142 96 und F. 81-120 24

Priv.-Doz. Dr. Rüdiger U. Hasenöhrl

Wiss. Ass.: Dr. Maria Angelica De Souza Silva (F. 81-142 97)

Wiss. Ang.: Dr. Ekrem Dere (F. 81-142 98), Dipl.-Psych. Gerhard Jocham (DFG) (F. 81-1 20 13), Dr. Christian Müller (F. 81-134 91), Dipl.-Psych. Daniela Schulz (F. 81-134 91), Dipl.-Psych. Emriye Teke (DFG) (F. 81-120 13)

II: Lehrstuhl für Experimentelle Biologische Psychologie

Univ.-Prof. Dr. Petra Stoerig

Sekretariat: Ilse Fallmann, F. 81-122 65

Abt. für Diagnostik und Differentielle Psychologie: N. N.

Abt. für Biologische Psychologie: N. N.

Univ.-Prof. em. Dr. Eugene R. Wist, F. 81-134 95

Dr. Michael Niedeggen, (HD) F. 81-120 11

Wiss. Ang.: Dipl.-Psych. Jan Breitkreuz (F. 81-1 20 71), Dipl.-Psych. Patrick Gajewski (F. 81-120 10), Dipl.-Psych. Guido Hesselmann (DAAD) (F. 81-120 67), Dipl.-Psych. Thomas Mierdorf (F. 81-120 10)

III: Lehrstuhl für Allgemeine Psychologie und Arbeitspsychologie

Univ.-Prof. Dr. Axel Buchner, F. 81-1 22 71
Sekretariat: Janine Hoffmann , F. 81-122 71

Abt. für Allgemeine Psychologie: Univ.-Prof. Dr. Martin Heil, F. 81-1 21 42

Abt. für Klinische Psychologie: Univ.-Prof. Dr. Reinhard Pietrowsky, F. 81-121 40

Wiss. Ang.: Dipl.-Psych. Jan-Hendryk Dombrowski (DFG) (F. 81-1 22 74), Dipl.-Psych. Bettina Grede-Badra (F. 81-1 35 29), Dr. Philipp Hammelstein (DFG) (F. 81-1 22 72), Dipl.-Psych. Robert Hauke (DFG) (F. 81-1 30 57), Dipl.-Psych. Olaf Lahl (DFG) (F. 81-121 46), Dipl.-Psych. Kathrin Lange (F. 81-1 21 41), Dr. Petra Jansen-Osmann (F. 81-1 56 29), Dipl.-Psych. Susanne Mayr (F. 81-122 70), Dipl.-Psych. Bettina Mehl (F. 81-157 81), Dipl.-Psych. Frank Meyer (F. 81-1 22 75), Dipl.-Psych. Ronald Schneider (F. 81-122 69), Dipl.-Psych. Christoph Usbeck (DFG) (F. 81-1 34 82), Dipl.-Psych. Gunnar Wiedenbauer (DFG) (F. 81-145 68), Dipl.-Psych. Raoul Bell (F. 81-1 56 43), Dipl.-Psych. Juliane Schmid (DFG) (F. 81-1 24 68)

IV: Lehrstuhl für Psychologie

Univ.-Prof. Dr. Joachim Krauth, F. 81-115 45
Sekretariat: Monika Gretzke, F. 81-121 44

Wiss. Ang.: Dipl.-Psych. Silke Becker , F. 81-123 10

Wiss. Ang.: Nina Yvonne Rodewies, F. 81-1 23 10

Wiss. Ang.: Dipl.-Psych. Michael Syleounis, F. 81-121 43

VIII. Geographisches Institut (Gebäude 25.12, 25.02, Ebene 01)

Geschäftsführender Leiter: Univ.-Prof. Dr. Ekkehard Jordan , F. 81-120 45
Vertreter: Univ.-Prof. Dr. Gerd Wenzens, F. 81-120 48

Lehrstuhl für Physische Geographie (Gebäude 25.12, Ebene 01)

Univ.-Prof. Dr. Ekkehard Jordan , F. 81-120 45

Sekretariat: Frau Angela Rennwanz, F. 81-134 64/115 84, Fax: 81-134 64

Akad. Rat: Priv.-Doz. Dr. Dr.-Ing. Wilfried Linder, F. 81-137 87

Wiss. Mitarb.: N.N., F. 81-137 39; N.N., F. 81-114 70, Volker Heck, F. 81-1 40 51, Lars Ungerechts, F. 81-1 30 60

Techn. Ang.: Dipl.-Math. Dr. Michael Braitmeier, F. 81-137 85

Arbeitsrichtung Geomorphologie
Univ.-Prof. Dr. Gerd Wenzens, F. 81-1 20 48
Techn. Ang.: Claudia Dehling, F. 81-1 20 46

Lehrstuhl für Kulturgeographie und Entwicklungsforschung
Lehrstuhl für Geographie und ihre Didaktik

(Gebäude 25.12, 25.02, Ebene 01)

Wiss. Mitarb.: Dr. Helmut Schneider , F. 81-113 54

Am Institut lehrend: Priv.-Doz. Dr. Elmar Sabelberg, F. 81-120 44

Emeriti:

Univ.-Prof. Dr. Armin Gerstenhauer
Univ.-Prof. Dr. Heinz Günter Steinberg
Univ.-Prof. Dr. Norbert Wein, F. 81-1 13 54

Professoren im Ruhestand:

Univ.-Prof. Dr. Günther Glebe, F. 81-120 51
Univ.-Prof. Dr. Wolfgang Schirmer , F. 81-120 42
Univ.-Prof. Dr. Karl Vorlaufer, F. 81-120 47

Betriebseinheit der Fakultät

Zentrales Chemikalienlager – ZCL –

Leiter: Dr. Hans Ippendorf, F. 81-123 29
Sekretariat: Frau H. Hellingrath, F. 81-141 40

5

Lehrveranstaltungen Wintersemester 2005/2006

(vgl. auch Lehrveranstaltungen – Für Hörerinnen und Hörer aller Fakultäten – S. 99)
(Änderungen vorbehalten)

I. Mathematik

Vorkurs

2200. Mathematische Grundkenntnisse — Hochbruck und die Dozenten des Mathematischen Instituts
26.09. – 07.10.2005
täglich 14 – 16
Gebäude 25.21, Ebene 00, Hörsaal 5D

Vorlesungen und Übungen

2201. Seminar Mathematik für Pharmazeuten — Jarre
Mi. 9 – 11 (2-stündig)
Hörsaal 5E

2202. Ergänzungen zu Mathematik für Pharmazeuten — Jarre
Mi. 8 – 9 (2-stündig)
Hörsaal 5E

2203. Mathematik für Biologen — Witsch
Mi. 11 – 13, Do. 12 – 13 (3-stündig)
Hörsaal 5F

2204. Übungen zu Mathematik für Biologen — Witsch
Do. 11 – 12 (1-stündig) 1 Gruppe
Hörsaal 5F

2205. Mathematik für Wirtschaftswissenschaftler — Gastel
Di., Do. 9 – 11 (4-stündig)
Hörsaal 5D

2206. Übungen zu Mathematik für Wirtschaftswissenschaftler — Gastel
Mo., Mi. 14 – 16 (2-stündig) 2 Gruppen
Hörsaal 5D

2207. Analysis I — Singhof
Di., Fr. 11 – 13 (4-stündig)
Hörsaal 5D

2208. Übungen zu Analysis I — Singhof
Mi. 14 – 18 (2-stündig) 6 Gruppen
Gebäude 25.13, Ebene U1, Raum 24
Gebäude 25.13, Ebene U1, Raum 33
Gebäude 25.22, Ebene U1, Raum 34
Gebäude 25.22, Ebene U1, Raum 55

2209. Tutorium zu Analysis I — Singhof
Fr. 14 – 16 (2-stündig)
Hörsaal 5D

2210. Lineare Algebra I — Wisbauer
Mo., Mi. 11 – 13 (4-stündig)
Hörsaal 5D

Informationsveranstaltung für Studierende im 1. Semester Mathematik Mo., 17.10.2005, 13.00 Uhr, im Hörsaal 5D, im Anschluss an die erste Vorlesung

2211. Übungen zu Lineare Algebra I — Wisbauer
Do. 14 – 16, 16 – 18 (2-stündig) 6 Gruppen
Gebäude 25.13, Ebene U1, Raum 24
Gebäude 25.13, Ebene U1, Raum 33
Gebäude 25.22, Ebene U1, Raum 34
Gebäude 25.22, Ebene U1, Raum 55

2212. Tutorium zu Lineare Algebra I — Wisbauer
nach Vereinbarung (2-stündig)

2213. Analysis III — Steffen
Di., Fr. 11 – 13 (4-stündig)
Hörsaal 5E

2214. Übungen zu Analysis III — Steffen
Mi. 16 – 18, Do. 14 – 16 (2-stündig) 2 Gruppen
Gebäude 25.22, Ebene U1, Raum 55

2215. Tutorium zu Analysis III — Steffen
Di. 14 – 16 (2-stündig)
Gebäude 25.22, Ebene 03, Raum 73

2216. Numerik I — Hochbruck
Mi. 11 – 13, Do. 11 – 12 (3-stündig)
Hörsaal 5H

2217. Übungen zu Numerik I — Hochbruck
Di. 14 – 18, Mi. 14 – 16 (2-stündig) 2 Gruppen
Gebäude 25.22, Ebene 00, Raum 74

2218. Programmierübungen zu Numerik I — Hochbruck/ N.N.
Mo. 14 – 18 (2-stündig) 2 Gruppen
Gebäude 25.22, Ebene U1, Raum 32
(CIP-Pool)

2219. Modellbildung in der Stochastik — K. Janßen
Mo. 11 – 13, Mi. 14 – 16 (4-stündig)
Hörsaal 5E

2220. Übungen zu Modellbildung in der Stochastik — K. Janßen
Di. 14 – 16, Do. 14 – 16 u. 16 – 18 (2-stündig) 3 Gruppen
Gebäude 25.22, Ebene 01, Raum 81

2221. Topologie — Schröer
Mo., Mi. 9 – 11 (4-stündig)
Hörsaal 5G

2222. Übungen zu Topologie — Schröer/ Liedtke
Mi. 14 – 16 (2-stündig) 1 Gruppe
Gebäude 25.22, Ebene U1, Raum 72

2223. Die Z-Transformation-Theorie und Anwendungen — Schüffler
nach Vereinbarung

2224. Mathematische Optimierung I — Ratschek
Di., Fr. 11 – 13 (4-stündig)
Hörsaal 5H

2225. Übungen zu Mathematische Optimierung I — Ratschek/ N.N.
Mo. 14 – 16 (2-stündig) 1 Gruppe
Gebäude 25.22, Ebene 00, Raum 81

2226.	Wahrscheinlichkeitstheorie und Grundlagen der Statistik Mo., Mi. 11 – 13 (4-stündig) Hörsaal 5G	A. Janssen
2227.	Übungen zu Wahrscheinlichkeitstheorie und Grundlagen der Statistik Di. 14 – 16 (2-stündig) 1 Gruppe Gebäude 25.22, Ebene 01, Raum 81	A. Janssen/ Ostrovski
2228.	Finanzmathematik II Mi. 9 – 11 (2-stündig) Hörsaal 5H	K. Janßen
2229.	Übungen zu Finanzmathematik II Do. 14 – 16 (2-stündig) 1 Gruppe Gebäude 25.22, Ebene 00, Raum 81	K. Janßen/ N.N.
2230.	Optimierung III Di., Do. 9 – 11 (4-stündig) Gebäude 25.22, Ebene 02, Raum 81	Jarre
2231.	Übungen zu Optimierung III nach Vereinbarung (2-stündig) 2 Gruppen	Jarre/ Vogelbusch
2232.	Numerik gewöhnlicher Differentialgleichungen Mo., Mi. 14 – 16, (4-stündig) Gebäude 25.22, Ebene 00, Raum 81	Witsch
2233.	Übungen zu Numerik gewöhnlicher Differentialgleichungen nach Vereinbarung (2-stündig) 1 Gruppe	Witsch
2234.	Spezialvorlesung Numerik Mi. 14 – 16 (2-stündig) Gebäude 25.22, Ebene 02, Raum 81	Hochbruck/ N.N.
2235.	Darstellungstheorie I Di., Do. 9 – 11 (4-stündig) Hörsaal 5G	Kerner
2236.	Übungen zu Darstellungstheorie I Mo. 14 – 16 (2-stündig) 1 Gruppe Gebäude 25.22, Ebene 00, Raum 72	Kerner
2237.	Partielle Differentialgleichungen Do. 14 – 16 (4-stündig) Gebäude 25.22, Ebene 00, Raum 72	Kracht
2238.	Ausgewählte Kapitel der Funktionentheorie Do. 16 – 18 (2-stündig) Gebäude 25.22, Ebene 00, Raum 74	Schröder
2239.	Reell algebraische Geometrie Fr. 14 – 16 (2-stündig) Gebäude 25.22, Ebene 00, Raum 72	Braun
2240.	Übungen zu Reell algebraische Geometrie nach Vereinbarung (1-stündig) 1 Gruppe	Braun
2241.	Koringe und Komoduln nach Vereinbarung (2-stündig)	Wisbauer
2242.	Globale Analysis III Mo., Mi. 11 – 13 (4-stündig) Gebäude 25.22, Ebene 00, Raum 81	Köhler
2243.	Funktionalanalysis III Di., Fr. 11 – 13 (4-stündig) Gebäude 25.22, Ebene 03, Raum 73	Meise

2244. Mathematische Logik — Ratschek
Doktorandenvorlesung
Mi. 11 – 13 (2-stündig)
Gebäuide 25.22, Ebene 03, Raum 73

Proseminare

2245. Darstellungen endlicher Gruppen — Schröer/ Liedtke
Mo. 16 – 18 (2-stündig)
Gebäude 25.22, Ebene 02, Raum 81

Seminare

2246. Riemannsche Flächen — Schröer/ Bouw
Mo. 14 – 16 (2-stündig)
Gebäude 25.22, Ebene 02, Raum 81

2247. Seminar Stochastik — A. Janssen/ N.N.
Mi. 14 – 16 (2-stündig)
Gebäude 25.22, Ebene 01, Raum 81

2248. Partielle Differentialgleichungen — Gastel
nach Vereinbarung

2249. Seminar Funktionalanalysis — Meise
nach Vereinbarung

2250. Seminar Finanzmathematik — K. Janßen/ N.N.
Mo. 16 – 18 (2-stündig)
Gebäude 25.22, Ebene 01, Raum 81

2251. Seminar Numerik — Hochbruck/ Witsch
nach Vereinbarung (2-stündig)

2252. Seminar Globale Analysis — Köhler
Fr. 14 – 16 (2-stündig)
Gebäude 25.22, Ebene 03, Raum 73

2253. Seminar Darstellungstheorie — Kerner
nach Vereinbarung

Oberseminare (nur für Examenskandidaten)

2254. Spezielle stochastische Probleme — Janssen/ Janßen/ Klinger
Mi. 16 – 18 (2-stündig)
Gebäude 25.22, Ebene 01, Raum 81

2255. Homotopietheorie — Singhof/ Dozenten aus Bonn und Wuppertal
Do. 15 – 18 (3-stündig)
Gebäude 25.22, Ebene 03, Raum 73

2256. Funktionalanalysis — Meise/ Vogt (Wuppertal)
Mo. 14 – 18 (4-stündig)
Gebäude 25.22, Ebene 03, Raum 73

2257. Algebra — Kerner/ Dozenten aus Dortmund, Essen und Hagen
Mi. 16 – 20, 14-tägig (2-stündig)
Gebäude 25.22, Ebene 03, Raum 73

2258. Numerik — Hochbruck/Witsch/ Frommer (Wuppertal)
Do. 15 – 17 (2-stündig)
Gebäude 25.22, Ebene 02, Raum 81

2259. Algebraische Geometrie — Schröer/ Dozenten aus Essen
Di. 17 – 19 (2-stündig)
Gebäude 25.22, Ebene 03, Raum 73

2260. Analysis — Steffen
nach Vereinbarung (2-stündig)

2261. Moduln und Komoduln — Wisbauer
nach Vereinbarung (2-stündig)

Sonstiges

2262. Arbeitsgemeinschaft Algebraische Geometrie — Schröer/ Dozenten aus Essen
Di. 14 – 16 (2-stündig)

2263. Statistisches Kolloquium — Degen/Giani/Godehardt/ Janssen/Janßen/Klinger/ von Haeseler/Krauth/Ranft
Vorträge nach gesonderter Bekanntgabe
Mo. 14 – 16 (2-stündig)
Gebäude 25.22, Ebene 01, Raum 81

2264. Mathematisches Kolloquium — Die Dozenten des Mathematischen Instituts
Vorträge nach gesonderter Bekanntgabe
Fr. 17 – 19 (2-stündig)
Hörsaal 5H

2265. Anleitung zu wissenschaftlichen Arbeiten — Die Dozenten und Emeriti des Mathematischen Instituts
nach Vereinbarung

2266. Erläuterungen zu Studienschwerpunkten — Die Dozenten, die im SS 2006 einen Schwerpunkt beginnen
Di. der letzten Vorlesungswoche, 13 Uhr
(nach der Analysis III-Vorlesung) (1-stündig)
Hörsaal 5E

II. Informatik

Vorlesungen, Übungen und Praktika

Modul Informatik I

2267. Vorlesung: Grundlagen der Softwareentwicklung und Programmierung — Leuschel
Di., Fr. 9 – 11 (4-stündig)
Hörsaal 5C

2268. Übungen zu Grundlagen der Softwareentwicklung und Programmierung — Leuschel
nach Vereinbarung (2-stündig)

2269. Praktische Übungen zu Grundlagen der Softwareentwicklung und Programmierung — Leuschel
nach Vereinbarung (2-stündig)

Modul Kryptographie II

2270. Vorlesung: Kryptographie II — Rothe
Di. 9 – 11 (2-stündig)
Hörsaal 5G

2271. Übungen zu Kryptographie II — Rothe
nach Vereinbarung (1-stündig)

Modul Primzahltests und das Faktorisierungsproblem

2272. Vorlesung: Primzahltests und das Faktorisierungsproblem — Rothe
Do. 9 – 11 (2-stündig)
Hörsaal 5G

2273. Übungen zu Primzahltests und das Faktorisierungsproblem — Rothe
nach Vereinbarung (1-stündig)

Modul Informatik III

2274. Vorlesung: Grundlagen der Algorithmen und Datenstrukturen — Wanke
Di. 9 – 11 Hörsaal 5E
Fr. 9 – 11 Hörsaal 5F
(4-stündig)

2275. Übungen zu Grundlagen der Algorithmen und Datenstrukturen — Wanke
Mo. 9 – 11 u. 14 – 16, Di. 11 – 13, Do. 14 – 16 (2-stündig)
Gebäude 25.13, Ebene U1, Raum 24

Modul Theoretische Informatik – Algorithmen

2276. Vorlesung: Algorithmen und Datenstrukturen — Wanke
Di. 11 – 13 (2-stündig)
Gebäude 25.22, Ebene 00, Raum 81

2277. Übungen Algorithmen und Datenstrukturen — Wanke
Di. 14 – 16 (2-stündig)
Gebäude 25.22, Ebene 00, Raum 81

Modul Bildverarbeitung II

2278. Vorlesung: Bildverarbeitung II — Aurich
Di., Do. 9 – 11 (4-stündig)
Gebäude 25.22, Ebene 00, Raum 81

2279. Übungen zu Bildverarbeitung — Aurich/Beck
nach Vereinbarung (2-stündig)

2280. Praktische Übungen zu Bildverarbeitung — Aurich/Beck
nach Vereinbarung (2-stündig)

Modul Datenbanksysteme I

2281. Vorlesung: Datenbanksysteme I — Conrad
Mo., Fr. 14 – 16 (4-stündig)
Hörsaal 5E

2282. Übungen zu Datenbanksysteme I — Conrad
Gruppe 1: Di. 16 – 18 (2-stündig)
Gruppe 2: Do. 14 – 16 (2-stündig)
Gebäude 25.12, Ebene 02, Raum 33

2283. Praktikum zu Datenbanksysteme I — Conrad
(3 – 5 Gruppen) nach Vereinbarung (2-stündig)
Gebäude 25.12, Ebene 02, Raum 37

Modul Datenbanksysteme III (1. Hälfte)

2284. Vorlesung: Datenbanksysteme III — Conrad
Mo. 9 – 11 (2-stündig)
Hörsaal 5G

2285. Übungen zu Datenbanksysteme III — Conrad
nach Vereinbarung (2-stündig)

2286. Seminar: Datenbanksysteme III — Conrad
nach Vereinbarung (2-stündig)

Modul Rechnernetze

2287. Vorlesung: Rechnernetze — Mauve
Mo. 11 – 13, Mi. 14 – 16 (4-stündig)
Hörsaal 5G

2288. Übungen zu Rechnernetze — Mauve
Do. 16 – 18 (2-stündig)
Hörsaal 5G

2289. Praktikum zu Rechnernetze — Mauve
nach Vereinbarung (2-stündig)

Modul Bioinformatik

2290. Vorlesung: Bioinformatik I — Ebersberger
Do. 11 – 13 (2-stündig)
Hörsaal 5H

2291. Übungen zu Bioinformatik I — Ebersberger
Di. 14 – 18 oder nach Vereinbarung (4-stündig)
Gebäude 25.02, Ebene 01, Raum 23

Seminare

2292. Bioinformatik — v. Haeseler
Mo. 14 – 16 (2-stündig)
Gebäude 25.02, Ebene 02, Raum 21

2293. Literatur-Seminar „Bioinformatik" — v. Haeseler
Mo. 16 – 18 (2-stündig)
Gebäude 25.02, Ebene 02, Raum 21

2294. Rekonstruktion molekularer Verwandtschaftsverhältnisse: Stammbäume und Genealogien — Buschbom/ Schmidt
nach Vereinbarung

2295. Kryptographie und Komplexität — Rothe
nach Vereinbarung (2-stündig)

2296. Algorithmen — Wanke
nach Vereinbarung (2-stündig)

Oberseminare

2297. Bildverarbeitung — Aurich
nach Vereinbarung (2-stündig)

2298. Datenbanksysteme — Conrad
nach Vereinbarung (2-stündig)

2299. Mobilkommunikation — Mauve
nach Vereinbarung (2-stündig)

2300. Kryptographie und Komplexität — Rothe
nach Vereinbarung (2-stündig)

2301. Algorithmen und ihre Anwendungen — Wanke
nach Vereinbarung (2-stündig)

Sonstiges

2302. Anleitung zu wissenschaftlichem Arbeiten — Dozenten der Informatik
nach Vereinbarung

III. Physik

I. Bachelor Physik

Vorkurs

2303. Physik für Studienanfänger in Physik und anderen naturwissenschaftlichen Fächern mit Übungen — Foltin
26.09. – 07.10.2005, 9 – 12
Hörsaal 5K
www-public.rz.uni-duesseldorf.de/~folting/vorkurs.html

Modul Physik 0

2304. Mathematische Methoden der Physik — Pukhov
Di. 9 – 11, Fr. 9 – 10 (3-stündig)
Hörsaal 5K
Beginn: Di. 18.10.2005

2305. Ergänzungen zu Mathematische Methoden der Physik — Pukhov
Fr. 10 – 11 (1-stündig)
Hörsaal 5K
Beginn: Fr. 21.10.2005

2306. Übungen zu Mathematische Methoden der Physik Gruppe 1 — Pukhov/ Shorokhov/ N.N.
Do. 9 – 11 (2-stündig)
Hörsaal 5K
Beginn: Do. 20.10.2005

2307. Übungen zu Mathematische Methoden der Physik Gruppe 2 — Pukhov/ Karle/ N.N.
Do. 9 – 11 (2-stündig)
Gebäude 25.22, Ebene 00, Raum 23
Beginn: Do. 20.10.2005, Hörsaal 5K

Modul Physik 1

2308. Experimentelle Mechanik — Schiller
(für Physiker [Bachelor], Mathematiker und Informatiker)
Mo. 9 – 11, Do. 11 – 12 (3-stündig)
Hörsaal 5L

2309. Tutorium zu Experimentelle Mechanik — Schiller
(für Physiker [Bachelor], Mathematiker und Informatiker)
Do. 12 – 13 (1-stündig)
Hörsaal 5L

2310. Übungen zu Experimentelle Mechanik — Schiller/ N.N.
(für Physiker [Bachelor], Mathematiker und Informatiker)
Di. 14 – 15 (1-stündig)
Gebäude 25.42, Ebene U1, Raum 24

Modul Physik 2

2311. Elektrodynamik — Likos
Mo. 9 – 11, Mi. 9 – 10 (3-stündig)
Hörsaal 5J
Beginn: Mo. 17.10.2005

2312. Ergänzungen zu Elektrodynamik — Likos
Mi. 10 – 11 (1-stündig)
Hörsaal 5J
Beginn: Mi. 19.10.2005

2313. Übungen zu Elektrodynamik, Gruppe 1 — Likos/ Konieczny
Do. 9 – 11 oder Fr. 14 – 16 (2-stündig)
Hörsaal 5J
Beginn: Do. 20.10.2005

2314. Übungen zu Elektrodynamik, Gruppe 2 — Likos/ N.N.
Do. 9 – 11 oder Fr. 14 – 16 (2-stündig)
Gebäude 25.33, Ebene 00, Raum 61
Beginn: Do. 20.10.2005, Hörsaal 5J

Modul Physik 3

2315. Optik — Willi
(für Physiker [Bachelor], Mathematiker und Informatiker)
Di. 14 – 15, Do. 14 – 16 (3-stündig)
Hörsaal 5L

2316. Übungen zu Optik — Willi/ N.N.
(für Physiker [Bachelor], Mathematiker und Informatiker)
Di. 15 – 16 (1-stündig)
Hörsaal 5L

Modul Physik 4
Modul Physik 5
Modul Physik 6

Modul Praktikum 1

2317. Physikalisches Praktikum I — Schumacher/ wiss.Mitarbeiter
für Physiker, Informatiker und Mathematiker
Blockpraktikum, Beginn nach der Vorlesungszeit (4-stündig)
Kursräume Physikalische Grundpraktika
Gebäude 25.42, Ebene U1

Modul Praktikum 2

Modul Allgemeine Vertiefung

2318. Angewandte Physik III: — Kisker
Vakuum und Hochdruckphysik
Mo. 11 – 13 (2-stündig)
Hörsaal 5J

2319. Übungen zur Vorlesung: — Kisker/ N.N.
Angewandte Physik III
Di. 8 – 9 (1-stündig)
Hörsaal 5M

2320. Einführung in die Programmierung in C++ — Osterholz
9 – 11 (2-stündig)
Blockveranstaltung nach Vereinbarung

2321. Übungen zu Einführung in die Programmierung in C++ — Osterholz
11 – 13 (2-stündig)
Blockveranstaltung nach Vereinbarung

Modul Spezielle Vertiefung

Modul Bachelor-Arbeit

II. Master Physik

a) Grundmodule

Festkörper- und Nanophysik

2322. Halbleiter-Nanostrukturen und mesoskopischer Transport — Heinzel
Mo. 9 – 11, Mi. 11 – 12 (3-stündig)
Hörsaal 5K

2323. Übungen zur Vorlesung Halbleiter-Nanostrukturen und mesoskopischer Transport — Heinzel
Mi. 12 – 13 (1-stündig)
Hörsaal 5K

2324. Seminar Concepts of Mesoscopic Physics — Heinzel
Mi. 14 – 16 (2-stündig)
Gebäude 25.23, Ebene 00, Raum 62

Plasmaphysik

2325. Einführung in die Plasmaphysik — Pretzler
Di., Fr. 11 – 13 (3-stündig)
Hörsaal 5J

2326. Seminar zur Vorlesung Einführung in die Plasmaphysik — Born/ Samm
Mo. 16 – 18 (2-stündig)
Hörsaal 5J

2327. Introduction to Plasma Physics — Pretzler
nach Vereinbarung (3-stündig)

2328. Einführung in die Theoretische Plasmaphysik — Spatschek
nach Vereinbarung (3-stündig)
Gebäude 25.22, Ebene 00, Raum 28

2329. Übungen zu Theoretische Plasmaphysik — Spatschek/ Neuer/ Wingen
nach Vereinbarung (2-stündig)
Gebäude 25.22, Ebene 00, Raum 28

2330. Introduction to Theoretical Plasma Physics — Spatschek
nach Vereinbarung (3-stündig)
Gebäude 25.22, Ebene 00, Raum 28
Vorbesprechung: Mo. 17.10.2005, 14.00 Uhr

2331. Exercises: Introduction to Theoretical Plasma Physics — Spatschek
nach Vereinbarung (1-stündig)
Gebäude 25.22, Ebene 00, Raum 28
Vorbesprechung: Mo. 17.10.2005, 14.00 Uhr

Quantenoptik und Quanteninformation

2332. Experimentelle Quantenoptik — Görlitz
nach Vereinbarung (3-stündig)

2333. Übungen zu Experimentelle Quantenoptik — Görlitz
nach Vereinbarung (1-stündig)

2334. Introduction to Quantum Optics — Görlitz
nach Vereinbarung (3-stündig)

2335. Oberseminar in Experimentalphysik: Quantenoptik: Grundlagen und Anwendungen — Schiller/ Wicht/ Görlitz
nach Vereinbarung (2-stündig)
Gebäude 25.42, Ebene U1, Raum 24

Weiche Materie

2336. Einführung in die experimentelle Physik der weichen Materie — Egelhaaf
nach Vereinbarung (3-stündig)
Gebäude 25.23, Ebene 02, Raum 62

2337. Seminar für die Teilnehmer an der Einführung in die experimentelle Physik der weichen Materie — Egelhaaf
nach Vereinbarung (1-stündig)
Gebäude 25.23, Ebene 02, Raum 62

2338. Introduction into experimental soft matter physics — Egelhaaf
nach Vereinbarung (3-stündig)
Gebäude 25.23, Ebene 02, Raum 62

2339. Seminar for the participants of the „Introduction into experimental soft matter physics" — Egelhaaf
nach Vereinbarung (1-stündig)
Gebäude 25.23, Ebene 02, Raum 62

Computational Physics

2340. Theorie und Computersimulation von Flüssigkeiten — Nägele
nach Vereinbarung (2-stündig)
Gebäude 25.32, Ebene 02, Raum 51

2341. Übungen zur Vorlesung "Theorie und Computersimulation von Flüssigkeiten" — Nägele
Do. 10 – 11 (1-stündig)
Gebäude 25.32, Ebene 02, Raum 51

2342. Einführung in die numerische Simulation physikalischer Systeme — Spatschek/ Laedke
nach Vereinbarung (2-stündig)
Gebäude 25.22, Ebene 00, Raum 23

2343. Übungen zu Einführung in die numerische Simulation physikalischer Systeme — Spatschek/ Laedke
nach Vereinbarung (2-stündig)
Gebäude 25.22, Ebene 00, Raum 25

Halbleiterphysik

Lasermedizin

Laserphysik

2344. Laserphysik — Wicht
nach Vereinbarung (3-stündig)

2345. Theoretische Übungen zu Laserphysik — Wicht/ N.N.
nach Vereinbarung (1-stündig)

2346. Praktische Übungen zu Laserphysik — Wicht/ N.N.
nach Vereinbarung (3-stündig)

Physikalische Informationstechnik

Halbleiter-Nanostrukturen und mesoskopischer Transport — Heinzel
Mo. 9 – 11, Mi. 11 – 12 (3-stündig)
Hörsaal 5K

Übungen zur Vorlesung Halbleiter-Nanostrukturen und mesoskopischer Transport — Heinzel
Mi. 12 – 13 (1-stündig)
Hörsaal 5K

2347.	Grundlagen und Anwendungen integrierter elektronischer Schaltungen Blockveranstaltung im Umfang von 2 SWS s. besonderen Aushang Interessenten bitte im Sekretariat Experimentalphysik melden Gebäude 24.42, Ebene U1, Raum 24	Hollenberg
	Theorie und Computersimulation von Flüssigkeiten nach Vereinbarung (2-stündig) Gebäude 25.32, Ebene 02, Raum 51	Nägele
	Übungen zur Vorlesung „Theorie und Computersimulation von Flüssigkeiten" Do. 10 – 11 (1-stündig) Gebäude 25.32, Ebene 02, Raum 51	Nägele
	Einführung in die numerische Simulation physikalischer Systeme nach Vereinbarung (2-stündig) Gebäude 25.22, Ebene 00, Raum 23	Spatschek/ Laedke
	Übungen zu Einführung in die numerische Simulation physikalischer Systeme nach Vereinbarung (2-stündig) Gebäude 25.22, Ebene 00, Raum 25	Spatschek/ Laedke

b) Ergänzungsmodule

Weiche Materie und Statistische Physik

Theoretische Festkörperphysik

Materialphysik

Magnetismus

Oberflächen und dünne Schichten

Fortgeschrittene Quantenoptik

Laser-Plasmaphysik

Fusionsphysik

Technische Plasmen

Medizinische Physik und Umweltphysik

Physikalische Informationstechnik 1

Physikalische Informationstechnik 2

c) Sonstiges

d) Masterarbeit

III. Diplom und Lehramt Physik

e) Experimentalphysik

Vorlesungen und Übungen für Studierende im Hauptstudium

Experimentalphysik V: — Pretzler
Einführung in die Plasmaphysik
Di., Fr. 11 – 13 (4-stündig)
Hörsaal 5J

2348. Hochtemperatur-Plasmaphysik — Bessenrodt-Weberpals
Kompaktveranstaltung vom 13.-17.02.2006
im Umfang von 2 SWS
Hörsaal 5J

2349. Gasentladungen I — Born
(2-stündig) s. bes. Aushang
Gebäude 25.42, Ebene 02, Raum 31

2350. Biophysik für Physiker, Chemiker und Biologen — Dhont/ Lang
nach Vereinbarung (4-stündig)
Gebäude 25.32, Ebene 02, Raum 51

Einführung in die experimentelle Physik der weichen Materie — Egelhaaf
nach Vereinbarung (3-stündig)
Gebäude 25.23, Ebene 02, Raum 62

Seminar für die Teilnehmer an der Einführung in die experimentelle Physik der weichen Materie — Egelhaaf
nach Vereinbarung (1-stündig)
Gebäude 25.23, Ebene 02, Raum 62

2351. Spezielle Kapitel der Oberflächenwissenschaft — Giesen
nach Vereinbarung (2-stündig)

Experimentelle Quantenoptik — Görlitz
nach Vereinbarung (3-stündig)

Übungen zu Experimentelle Quantenoptik — Görlitz
nach Vereinbarung (1-stündig)

Introduction to Quantum Optics — Görlitz
nach Vereinbarung (3-stündig)

Halbleiter-Nanostrukturen und mesoskopischer Transport — Heinzel
Mo. 9 – 11, Mi. 11 – 12 (3-stündig)
Hörsaal 5K

Übungen zur Vorlesung Halbleiter-Nanostrukturen und mesoskopischer Transport — Heinzel
Mi. 12 – 13 (1-stündig)
Hörsaal 5K

Grundlagen und Anwendungen integrierter elektronischer Schaltungen — Hollenberg
Blockveranstaltung im Umfang von 2 SWS
s. besonderen Aushang)
Interessenten bitte im Sekretariat Experimentalphysik melden
Gebäude 24.42, Ebene U1, Raum 24

2352. Monte Carlo Simulationen in physikalischen Anwendungen — Reiter/ Wiesen
Blockveranstaltung (1 Woche) am Semesterende
im Umfang von 2 SWS
s. besonderen Aushang

2353. Ultrakalte Moleküle — Roth
nach Vereinbarung (2-stündig)

Einführung in die Programmierung in C++ — Osterholz
9 – 11 (2-stündig)
Blockveranstaltung nach Vereinbarung

Übungen zu Einführung in die Programmierung in C++ — Osterholz
11 – 13 (2-stündig)
Blockveranstaltung nach Vereinbarung

2354. Einführung in die Grundlagen der Photovoltaik — Pettenkofer
nach Vereinbarung (2-stündig)

Laserphysik — Wicht
nach Vereinbarung (3-stündig)

Theoretische Übungen zu Laserphysik — Wicht/N.N.
nach Vereinbarung (1-stündig)

Praktische Übungen zu Laserphysik — Wicht/N.N.
nach Vereinbarung (3-stündig)

Seminare und Kolloquium

2355. Seminar für die Teilnehmer an den experimentellen Übungen zur Physik für Fortgeschrittene — Egelhaaf/Heinzel/Kisker/Schiller/Willi/Schierbaum/Getzlaff/Hammer/Gebhardt/Kempkens/Wenz
Gemeinsame Veranstaltung des Instituts für Experimentalphysik, des Instituts für Laser- und Plasmaphysik, des Instituts für Physik der kondensierten Materie und des Instituts für Angewandte Physik
Mi. 16 – 18 (2-stündig)
Hörsaal 5J

Seminar zur Vorlesung Experimentalphysik V: Einführung in die Plasmaphysik — Born/Samm
Mo. 16 – 18 (2-stündig)
Hörsaal 5J

Oberseminar in Experimentalphysik: Quantenoptik: Grundlagen und Anwendungen — Schiller/Wicht/Görlitz
nach Vereinbarung (2-stündig)
Gebäude 25.42, Ebene U1, Raum 24

2356. Seminar über Laserphysik — Willi/Pretzler/Hemmers/Kempkens
Do. 14 – 16 (2-stündig)
Gebäude 25.42, Ebene 02, Raum 31

2357. Oberseminar in Physik der kondensierten Materie und Angewandter Physik — Kisker/Hammer/Heinzel/Schierbaum/Getzlaff
nach Vereinbarung (2-stündig)
Gebäude 25.23, Ebene 00, Raum 62

2358. Seminar Konzepte der Mesoskopischen Physik — Heinzel
Mi. 14 – 16 (2-stündig)
Gebäude 25.23, Ebene 00, Raum 62

2359. Seminar des Sonderforschungsbereich Transregio 18: "Relativistische Laser-Plasma-Dynamik" gemeinsam mit dem Institut für Theoretische Physik Lehrstuhl I und dem Lehrstuhl für Angewandte Mathematik — Willi/Pretzler/Hemmers/Osterholz
nach besonderer Ankündigung
Mo. 16 – 18 (2-stündig)
Gebäude 25.33, Ebene 00, Raum 61

2360. Seminar über laufende Arbeiten aus dem Institut für Experimentalphysik
nach Vereinbarung (2-stündig)
Gebäude 25.42, Ebene U1, Raum 24
Schiller/ Görlitz/ Wicht/Schumacher

2361. Seminar über laufende Arbeiten aus dem Institut für Laser- und Plasmaphysik (in Englisch)
Mi. 11 – 13 (2-stündig)
Gebäude 25.42, Ebene 02, Raum 31
Willi/ Pretzler/ Hemmers

2362. Seminar über laufende Arbeiten aus dem Institut für Physik der kondensierten Materie
Di. 14 – 16 (2-stündig)
Gebäude 25.23, Ebene 00, Raum 62
Egelhaaf/ Heinzel/ Schierbaum

2363. Physikalisches Kolloquium
Do. 17 – 19 (2-stündig)
Hörsaal 5J
Die Dozenten der Physik

Physikalische Grundpraktika

Physikalisches Praktikum I für Physiker, Informatiker und Mathematiker
Blockpraktikum, Beginn nach der Vorlesungszeit (4-stündig)
Kursräume Physikalische Grundpraktika
Gebäude 25.42, Ebene U1
Schumacher/ wiss.Mitarbeiter

Physikalische Praktika für Studierende im Hauptstudium und Examensarbeiten

2364. Schulorientiertes Experimentieren
Praktikum für Studierende des Lehramts für die S II (nach der Zwischenprüfung) (8-stündig)
Praktikumsräume des Instituts für Experimentalphysik
Gebäude 25.23, Ebene U1
Hammer

2365. Experimentelle Übungen zur Physik für Fortgeschrittene für Studierende mit Studienziel Diplom
halbtägig (20-stündig)
Praktikumsräume des Instituts für Experimentalphysik
Gebäude 25.33, Ebene 00
Schiller/ Wenz

2366. Experimentelle Übungen zur Physik für Fortgeschrittene für Studierende mit Studienziel Lehramt S II
(4-stündig)
Praktikumsräume des Instituts für Experimentalphysik
Gebäude 25.33, Ebene 00
Schiller/ Wenz

2367. Experimentelle Übungen zur Physik für Fortgeschrittene für Studierende mit Studienziel Diplom
halbtägig (20-stündig)
Praktikumsräume des Instituts für Laser- und Plasmaphysik
Gebäude 25.33, Ebene 00
Willi/ Hemmers/ Kempkens/ Osterholz

2368. Experimentelle Übungen zur Physik für Fortgeschrittene für Studierende mit Studienziel Lehramt S II
(4-stündig)
Praktikumsräume des Instituts für Laser- und Plasmaphysik
Gebäude 25.33, Ebene 00
Willi/ Hemmers/ Kempkens/ Osterholz

2369. Experimentelle Übungen zur Physik für Fortgeschrittene — Heinzel/Cherchez
für Studierende mit Studienziel Diplom
halbtägig (20-stündig)
Praktikumsräume des Instituts für Physik der kondensierten Materie:
Lehrstuhl für Festkörperphysik

2370. Experimentelle Übungen zur Physik für Fortgeschrittene — Heinzel/Cherchez
für Studierende mit Studienziel Lehramt S II
(4-stündig)
Praktikumsräume des Instituts für Physik der kondensierten Materie:
Lehrstuhl für Festkörperphysik

2371. Experimentelle Übungen zur Physik für Fortgeschrittene — Egelhaaf
für Studierende mit Studienziel Diplom
halbtägig (20-stündig)
Praktikumsräume des Instituts für Physik der kondensierten Materie:
Lehrstuhl für Physik der weichen Materie

2372. Experimentelle Übungen zur Physik für Fortgeschrittene — Egelhaaf
für Studierende mit Studienziel Lehramt S II
(4-stündig)
Praktikumsräume des Instituts für Physik der kondensierten Materie:
Lehrstuhl für Physik der weichen Materie

2373. Informatikpraktikum der Physik — Schiller/Görlitz/Wenz/Willi/Hemmers/Kempkens/Osterholz/Schumacher
halbtägig (20-stündig)
Gebäude 25.42, Ebene 00, Raum 30
s. auch Ankündigung der Theoretischen Physik
und der Angewandten Physik

2374. Hauptpraktikum — Schiller/Görlitz/Wicht/Schumacher
ganztägig (40-stündig)
Institut für Experimentalphysik

2375. Hauptpraktikum — Willi/Pretzler/Hemmers/Kempkens
ganztägig (40-stündig)
Institut für Laser- und Plasmaphysik

2376. Hauptpraktikum — Heinzel
ganztägig (40-stündig)
Institut für Physik der kondensierten Materie:
Lehrstuhl für Festkörperphysik

2377. Hauptpraktikum — Egelhaaf
ganztägig (40-stündig)
Institut für Physik der kondensierten Materie:
Lehrstuhl für Physik der weichen Materie

2378. Anleitung zu wissenschaftlichen Arbeiten — Schiller/Görlitz/Wicht/Schumacher
ganztägig (40-stündig)
Institut für Experimentalphysik

2379. Anleitung zu wissenschaftlichen Arbeiten — Willi/Pretzler/Hemmers/Kempkens
ganztägig (40-stündig)
Institut für Laser- und Plasmaphysik

2380. Anleitung zu wissenschaftlichen Arbeiten — Heinzel
ganztägig (40-stündig)
Institut für Physik der kondensierten Materie:
Lehrstuhl für Festkörperphysik

2381. Anleitung zu wissenschaftlichen Arbeiten — Egelhaaf
ganztägig (40-stündig)
Institut für Physik der kondensierten Materie:
Lehrstuhl für Physik der weichen Materie

Materialwissenschaft

2382. Materialwissenschaft — Schierbaum
Di. 14 – 16 (2-stündig)
Hörsaal 5M

2383. Seminar zur Vorlesung Materialwissenschaft — Schierbaum
nach Vereinbarung (1-stündig)
Gebäude 25.23, Ebene 02, Raum 62

2384. Grundlagen der chemischen Sensorik — Schierbaum
nach Vereinbarung (2-stündig)
Gebäude 25.23, Ebene 02, Raum 62

2385. Seminar über laufende Arbeiten aus dem Institut für Physik der kondensierten Materie — Egelhaaf/ Heinzel/ Schierbaum
Di. 14 – 16 (2-stündig)
Gebäude 25.23, Ebene 00, Raum 62

2386. Anleitung zu wissenschaftlichen Arbeiten — Schierbaum
ganztägig (40-stündig)
Institut für Physik der kondensierten Materie: Abteilung Materialwissenschaft

f) Theoretische Physik

Vorlesungen und Übungen

2387. Theoretische Physik III (Diplom): Quantentheorie I — Bruß
Di., Do. 9 – 11 (4-stündig)
Hörsaal 5M
Beginn: Di. 18.10.2005

2388. Übungen zu Quantentheorie I, Gruppe 1 — Bruß/ Kampermann
Fr. 9 – 11 (2-stündig)
Hörsaal 5M
Beginn: Fr. 21.10.2005

2389. Übungen zu Quantentheorie I, Gruppe 2 — Bruß/ Kleinmann
Fr. 9 – 11 (2-stündig)
Gebäude 25.32, Ebene 03, Raum 51
Beginn: Fr. 21.10.2005, Hörsaal 5M

2390. Theoretische Physik V (Diplom): Quantentheorie II — Löwen
Di., Do. 9 – 11 (4-stündig)
Gebäude 25.32, Ebene 02, Raum 51
Beginn: Di. 18.10.2005

2391. Übungen zu Quantentheorie II — Löwen/ Messina/ Schmidt
Fr. 9 – 11 (2-stündig)
Gebäude 25.32, Ebene 02, Raum 51
Beginn: Do. 21.10.2005

Theorie und Computersimulation von Flüssigkeiten — Nägele
nach Vereinbarung (2-stündig)
Gebäude 25.32, Ebene 02, Raum 51

Übungen zur Vorlesung „Theorie und Computersimulation von Flüssigkeiten" — Nägele
Do. 10 – 11 (1-stündig)
Gebäude 25.32, Ebene 02, Raum 51

2392. Spezialvorlesung — Eisenriegler
innerhalb des 37. Ferienkurses des Instituts für Festkörperforschung des Forschungszentrums Jülich

2393. Statistische Mechanik von klassischen Flüssigkeiten — Schmidt
nach Vereinbarung (2-stündig)
Gebäude 25.32, Ebene 02, Raum 51

Einführung in die Theoretische Plasmaphysik — Spatschek
nach Vereinbarung (3-stündig)
Gebäude 25.22, Ebene 00, Raum 28

Übungen zur Theoretischen Plasmaphysik — Spatschek/ Neuer/Wingen
nach Vereinbarung (2-stündig)
Gebäude 25.22, Ebene 00, Raum 28

2394. Nichtlineare Plasmaphysik
Vorlesungsreihe
jeweils als Blockveranstaltung – nähere Informationen unter:
www.risoe.dk/ofd/people/vona.htm/vorlesung — Naulin/ Scott/ Tokar
www.rzg.mpg.de/~bds/UDU/
www.tokar.de/vorlesung
Gebäude 25.22, Ebene 00, Raum 28

Einführung in die numerische Simulation physikalischer Systeme — Spatschek/ Laedke
nach Vereinbarung (2-stündig)
Gebäude 25.22, Ebene 00, Raum 23

Übungen zu Einführung in die numerische Simulation physikalischer Systeme — Spatschek/ Laedke
nach Vereinbarung (2-stündig)
Gebäude 25.22, Ebene 00, Raum 25

2395. Grundlagen der relativistischen Kosmologie — Zimdahl
2-wöchige Kompaktveranstaltung
nähere Informationen unter:
www.thphy.uni-duesseldorf.de/~zimdahl
Gebäude 25.32, Ebene 02, Raum 51

2396. Numerische Simulationen: — Spatschek/ Pukhov/ Wenk
Übungen im Rahmen des Informatikpraktikums der Physik für Fortgeschrittene
Lehrstuhl I
halbtägig (20-stündig)
Gebäude 25.23, Ebene 01, Raum 61

2397. Numerische Simulationen: — Löwen/ Likos/ Messina
Übungen im Rahmen des Informatikpraktikums der Physik für Fortgeschrittene
Lehrstuhl II
halbtägig (20-stündig)
Gebäude 25.23, Ebene 01, Raum 61

2398. Numerische Simulationen: — Bruß/ Meyer
Übungen im Rahmen des Informatikpraktikums der Physik für Fortgeschrittene
Lehrstuhl III
halbtägig (20-stündig)
Gebäude 25.23, Ebene 01, Raum 61

2399. Numerische Simulationen: — Egger/ Thorwart
Übungen im Rahmen des Informatikpraktikums der Physik für Fortgeschrittene
Lehrstuhl IV
halbtägig (20-stündig)
Gebäude 25.23, Ebene 01, Raum 61

Seminare

2400.	Seminar über Methoden in der Nichtlinearen Dynamik nach Vereinbarung (2-stündig) Gebäude 25.22, Ebene 00, Raum 28	Spatschek
2401.	Seminar über spezielle Probleme der relativistischen Laser-Plasmaphysik nach Vereinbarung (2-stündig) Gebäude 25.22, Ebene 00, Raum 28	Pukhov
2402.	Seminar über spezielle Probleme in der Theorie der kondensierten Materie Mi. 14 – 16 (2-stündig) Gebäude 25.32, Ebene 02, Raum 51	Löwen/ Likos/ Schmidt
2403.	Seminar über spezielle Probleme in der Quanteninformationstheorie nach Vereinbarung (2-stündig) Gebäude 25.32, Ebene 03, Raum 51	Bruß/ Kleinmann
2404.	Seminar über spezielle Probleme der Festkörperphysik nach Vereinbarung (2-stündig) Gebäude 25.32, Ebene 03, Raum 51	Egger/ De Martino
2405.	Seminar des Sonderforschungsbereichs 591 „Universelles Verhalten gleichgewichtsferner Plasmen“ nach Vereinbarung (2-stündig) Gebäude 25.22, Ebene 00, Raum 28	Spatschek/ Tokar
2406.	Seminar des Sonderforschungsbereichs Transregio 6: „Physik kolloidaler Dispersionen in äußeren Feldern“ nach besonderer Ankündigung Fr. 14 – 16 (2-stündig) Gebäude 25.32, Ebene 02, Raum 51	Löwen/ Likos
2407.	Seminar des Sonderforschungsbereichs Transregio 12: „Symmetrien und Universalität in mesoskopischen Systemen“ gemeinsam mit den Universitäten Köln, Duisburg-Essen, Bochum (2-stündig) 14-tägig nach besonderer Ankündigung	Egger
	Seminar des Sonderforschungsbereichs Transregio 18: „Relativistische Laser-Plasma-Dynamik“ gemeinsam mit dem Institut für Laser- und Plasmaphysik und dem Lehrstuhl für Angewandte Mathematik nach besonderer Ankündigung Mo. 16 – 18 (2-stündig) Gebäude 25.33, Ebene 00, Raum 61	Spatschek/ Pukhov
2408.	Seminar über Examensarbeiten aus dem Institut für Theoretische Physik Lehrstuhl I nach Vereinbarung (2-stündig) Gebäude 25.22, Ebene 00, Raum 23	Spatschek/ Pukhov/ Laedke/ Wenk
2409.	Seminar über Examensarbeiten aus dem Institut für Theoretische Physik Lehrstuhl II nach Vereinbarung (2-stündig) Gebäude 25.32, Ebene 02, Raum 51	Löwen/ Likos/ Messina

2410. Seminar über Examensarbeiten aus dem Institut für Theoretische Physik Lehrstuhl III nach Vereinbarung (2-stündig) Gebäude 25.32, Ebene 03, Raum 51 — Bruß/ Kampermann

2411. Seminar über Examensarbeiten aus dem Institut für Theoretische Physik Lehrstuhl IV nach Vereinbarung (2-stündig) Gebäude 25.32, Ebene 03, Raum 51 — Egger/ De Martino/ Thorwart

Sonstiges

Physikalisches Kolloquium nach besonderer Ankündigung Do. 17 – 19 (2-stündig) Hörsaal 5J — Die Dozenten der Physik

2412. Anleitung zu wissenschaftlichem Arbeiten Institut für Theoretische Physik Lehrstuhl I nach Vereinbarung — Spatschek/ Pukhov/ Laedke/ Wenk

2413. Anleitung zu wissenschaftlichem Arbeiten Institut für Theoretische Physik Lehrstuhl II nach Vereinbarung — Löwen/ Likos

2414. Anleitung zu wissenschaftlichem Arbeiten Institut für Theoretische Physik Lehrstuhl III nach Vereinbarung — Bruß/ Janssen/ Kampermann

2415. Anleitung zu wissenschaftlichem Arbeiten Institut für Theoretische Physik Lehrstuhl IV nach Vereinbarung — Egger/Bausch/ De Martino/ Thorwart

g) Angewandte Physik

Vorlesungen und Übungen

Angewandte Physik III: Vakuum und Hochdruckphysik Mo. 11 – 13 (2-stündig) Hörsaal 5J — Kisker

Übungen zur Vorlesung Angewandte Physik III Di. 8 – 9 (1-stündig) Hörsaal 5M — Kisker/ N.N.

2416. Oberflächenphysik Do. 14 – 16 (2-stündig) Hörsaal 5J — Getzlaff

2417. Methodik des Physikunterrichts in der S I Wärme (D2, D3) Mi. 11 – 13 (2-stündig) Gebäude 25.23, Ebene U1, Raum 36 — Hammer

2418. Methodik des Physikunterrichts in der S I Radioaktivität / Astronomie (D2, D3) Fr. 9 – 11 (2-stündig) Gebäude 25.23, Ebene U1, Raum 36 — Hammer

2419.	Patentrecht, Markenrecht und Innovationsmanagement – Teil 1 s. besondere Ankündigung (2-stündig) Gebäude 25.43, Ebene 00, Raum 33	Cohausz
2420.	Einführung in die aktuellen Forschungsthemen am Institut für Angewandte Physik nach Vereinbarung (2-stündig) Gebäude 25.43, Ebene 00, Raum 33	Kisker/ Getzlaff/ Hammer

Seminare und Kolloquium

2421.	Schulorientiertes Experimentieren Seminar für Studierende des Lehramts für S II (nach der Zwischenprüfung) Mi. 14 – 16 (2-stündig) Gebäude 25.23, Ebene U1, Raum 36	Hammer
2422.	Seminar zur Didaktik der Physik für Studierende des Lehramtes S II; Methoden und Konzepte (D1, D2) Gebäude 25.23, Ebene U1, Raum 36	Hammer/ Claas
2423.	Schulpraktische Studien (D1, D2) Seminar für Studierende des Lehramtes S II Do. 14 – 16 (2-stündig) Gebäude 25.23, Ebene U1, Raum 36	Claas
	Seminar zu den experimentellen Übungen zur Physik für Fortgeschrittene, für Studierende mit Studienziel Diplom im II. Studienabschnitt gemeinsam mit den Instituten für experimentelle Physik Mi. 16 – 18 (2-stündig) Hörsaal 5J s. besondere Ankündigung	Kisker/Getzlaff/ Gebhardt/ Hammer/ Kempkens/ Schierbaum/ Schiller/Wenz/Willi
2424.	Seminar zu den Vorlesungen des Instituts für Angewandte Physik Mi. 11 – 12 (1-stündig) Gebäude 25.43, Ebene 00, Raum 33	Kisker/ Getzlaff/ Hammer
2425.	Seminar zur Vorlesung: Oberflächenphysik nach Vereinbarung (2-stündig) Gebäude 25.43, Ebene 00, Raum 33	Getzlaff/ Gebhardt
2426.	Journal-Club nach Vereinbarung (1-stündig) Hörsaal 5J	Kisker
2427.	Seminar über laufende Arbeiten aus dem Institut für Angewandte Physik Mi. 9 – 11 (2-stündig) Gebäude 25.43, Ebene 00, Raum 33	Kisker/ Getzlaff/ Gebhardt/ Hammer
2428.	Oberseminar in Angewandter Physik und experimenteller Physik Do. 14 – 16 (2-stündig) Gebäude 25.43, Ebene 00, Raum 33	Kisker/ Getzlaff/ Heinzel/ Schierbaum
2429.	Oberseminar zur Festkörper- und Oberflächenphysik mit auswärtigen Gästen; gemeinsam mit dem Institut für Physik der Kondensierten Materie nach Vereinbarung (2-stündig) Gebäude 25.23, Ebene 02, Raum 62 nach besonderer Ankündigung	Kisker/ Getzlaff/ Hammer/ Heinzel

Physikalisches Kolloquium — Die Dozenten der Physik
Do. 17 – 19 (2-stündig)
Hörsaal 5J
nach besonderer Ankündigung

Praktika und Examensarbeiten

2430. Experimentelle Übungen zur Physik für Fortgeschrittene — Kisker/Getzlaff/Gebhardt/Hammer
(für Studierende mit Studienziel Diplom im II. Studienabschnitt)
halbtägig (20-stündig)
Institut für Angewandte Physik

2431. Experimentelle Übungen zur Physik für Fortgeschrittene — Kisker/Getzlaff/Gebhardt/Hammer
(für Lehramtskandidaten S II im II. Studienabschnitt)
(4-stündig)
Institut für Angewandte Physik

2432. Informatikpraktikum der Physik — Kisker/Bulut/Getzlaff/Gebhardt/Hemmers/Kempkens/Schumacher/Wenz
halbtägig (20-stündig)
Gebäude 25.42, Ebene 00, Raum 31
s. auch Ankündigung der Theoretischen Physik und der Experimentalphysik

2433. Hauptpraktikum in Angewandter Physik — Kisker/Getzlaff/Hammer
für Diplomanden und Lehramtskandidaten
Institut für Angewandte Physik

2434. Anleitung zu wissenschaftlichen Arbeiten — Kisker/Kranz
ganztägig (40-stündig)
Institut für Angewandte Physik

IV. Physik für andere Studiengänge

Vorkurs

Physik für Studienanfänger in Physik und anderen naturwissenschaftlichen Fächern mit Übungen — Foltin
26.09.-07.10.2005, 9 – 12
Hörsaal 5K
www-public.rz.uni-duesseldorf.de/~folting/vorkurs.html

Vorlesungen und Seminare

Experimentelle Mechanik — Schiller
(für Physiker [Bachelor], Mathematiker und Informatiker)
Mo. 9 – 11, Do. 11 – 12 (3-stündig)
Hörsaal 5L

Tutorium zu Experimentelle Mechanik — Schiller
(für Physiker [Bachelor], Mathematiker und Informatiker)
Do. 12 – 13 (1-stündig)
Hörsaal 5L

Übungen zu Experimentelle Mechanik — Schiller/N.N.
(für Physiker [Bachelor], Mathematiker und Informatiker)
Di. 14 – 15 (1-stündig)
Gebäude 25.42, Ebene U1, Raum 24

2435. Experimentalphysik I — N.N.
(für Studierende der Chemie, Biochemie, Wirtschaftschemie und Biologie im 1. und 2. Semester)
Di., Mi. 9 – 11 (4-stündig)
Hörsaal 5L

2436. Übungen und Ergänzungen zu Experimentalphysik I — N.N.
(für Studierende der Chemie, Biochemie, Wirtschaftschemie und Biologie im 1. und 2. Semester)
Di., Mi. 8 – 9 (2-stündig)
Hörsaal 5L

Optik — Willi
(für Physiker [Bachelor], Mathematiker und Informatiker)
Di. 14 – 15, Do. 14 – 16 (3-stündig)
Hörsaal 5L

Übungen zu Optik — Willi/ N.N.
(für Physiker [Bachelor], Mathematiker und Informatiker)
Di. 15 – 16 (1-stündig)
Hörsaal 5L

Halbleiter-Nanostrukturen und mesoskopischer Transport — Heinzel
Mo. 9 – 11, Mi. 11 – 12 (3-stündig)
Hörsaal 5K

Übungen zur Vorlesung Halbleiter-Nanostrukturen und mesoskopischer Transport — Heinzel
Mi. 12 – 13 (1-stündig)
Hörsaal 5K

Grundlagen und Anwendungen integrierter elektronischer Schaltungen — Hollenberg
Blockveranstaltung im Umfang von 2 SWS
s. besonderen Aushang
Interessenten bitte im Sekretariat Experimentalphysik melden
Gebäude 24.42, Ebene U1, Raum 24

2437. Wahlfach-Vorklinik: — Schumacher
Physikalische Grundlagen bildgebender Verfahren in der Medizin
Blockseminar in der vorlesungsfreien Zeit
(2-stündig)

Biophysik für Physiker, Chemiker und Biologen — Dhont
nach Vereinbarung (4-stündig)
Gebäude 25.32, Ebene 02, Raum 51

2438. Ausgewählte Kapitel aus der Physik für Psychologen — Wenz
Di. 14 – 16 (2-stündig)
Hörsaal 5J

2439. Übungen zur Vorlesung: — Wenz
Ausgewählte Kapitel aus der Physik für Psychologen
Di. 16 – 17 (1-stündig)
Hörsaal 5J

2440. Physik für Pharmazeuten — Thorwart
Di., Do. (3-stündig)
Ort wird noch bekannt gegeben

Physikalische Grundpraktika

Physikalisches Praktikum I — Schumacher/ wiss.Mitarbeiter
für Physiker, Informatiker und Mathematiker
Blockpraktikum, Beginn nach der Vorlesungszeit
(4-stündig)
Kursräume Physikalische Grundpraktika
Gebäude 25.42, Ebene U1

2441. Physikalisches Praktikum für Naturwissenschaftler — Schumacher/ wiss.Mitarbeiter
Kurs A – Diplom-Chemiker
Mo. 14 – 18 (4-stündig)
Kursräume Physikalische Grundpraktika
Gebäude 25.33, Ebene U1

2442. Physikalisches Praktikum für Naturwissenschaftler — Schumacher/ wiss.Mitarbeiter
Kurs A – Biochemiker
Di. 14 – 18 (4-stündig)
Kursräume Physikalische Grundpraktika
Gebäude 25.33, Ebene U1

2443. Physikalisches Praktikum für Naturwissenschaftler — Schumacher/ wiss.Mitarbeiter
Kurs A – Diplom-Biologen
Parallelkurse Di., Mi. 14 – 18 (4-stündig)
Kursräume Physikalische Grundpraktika
Gebäude 25.33, Ebene U1

2444. Praktische Lehrveranstaltung in Physik für Pharmazeuten — Schumacher/ wiss.Mitarbeiter
Fr. 14 – 18 (4-stündig, 14-täglich)
Kursräume Physikalische Grundpraktika
Gebäude 25.33, Ebene U1

2445. Praktische Lehrveranstaltung in Physikalischer Chemie für Pharmazeuten — Schumacher/ wiss.Mitarbeiter
Fr. 14 – 18 (4-stündig, 14-täglich)
Kursräume Physikalische Grundpraktika
Gebäude 25.33, Ebene U1

IV. Chemie

A) Anorganische Chemie und Strukturchemie

1) Veranstaltungen vor der Diplomvorprüfung bzw. Zwischenprüfung

a) Pflichtveranstaltungen

2446. Anorganische und Allgemeine Chemie — Frank
(für Studierende der Naturwissenschaften und der Wirtschaftschemie)
Do., Fr. 9 – 11 (4-stündig)
Hörsaal 6J

2447. Praktikum Anorganische Chemie (Teil 1) — Frank/Kläui/ Ganter/Mewis/Poll/ Mitarbeiter/innen
(für Studierende der Chemie)
Mo. – Do. nachmittags (15-stündig)
Praktikumsräume

2448. Praktikum Anorganische Chemie (Teil 2) — Frank/Kläui/ Ganter/Mewis/Poll/ Mitarbeiter/innen
(für Studierende der Chemie)
Mo. – Do. nachmittags (10-stündig)
Praktikumsräume

2449. Praktikum Anorganische Chemie — Frank/Kläui/ Ganter/Mewis/Reiß/ Mitarbeiter/innen
(für Studierende der Wirtschaftschemie)
Mo., Mi., Do. nachmittags (11-stündig)
Praktikumsräume

2450. Praktikum Anorganische und Allgemeine Chemie — Frank/Kläui/ Ganter/Mewis/Keck/ Mitarbeiter/innen
(für Studierende der Biochemie)
Mo – Do. nachmittags (14-stündig)
Praktikumsräume

2) Veranstaltungen nach der Diplomvorprüfung bzw. Zwischenprüfung

a) Pflichtveranstaltungen

2451. Praktikum Anorganische Chemie — Frank/Kläui/Ganter/Mewis/Diemert/Peters/Mitarbeiter/innen
(für Studierende der Chemie)
nach Vereinbarung (8-stündig)
Praktikumsräume

2452. Praktikum Anorganische Chemie — Frank/Kläui/Ganter/Mewis/Diemert/Reiß/Peters/Mitarbeiter/innen
(für Studierende der Wirtschaftschemie)
nach Vereinbarung (9-stündig)
Praktikumsräume

2453. Chemisches Praktikum II — Frank/Mewis/Poll/Mitarbeiter/innen
(für Studierende des Lehramts S II Chemie)
nach Vereinbarung (4-stündig)
Praktikumsräume

b) Wahlpflicht- und Wahlveranstaltungen

Schwerpunktfächer im Vertiefungs- bzw. Spezialisierungsstudium:
b1) Festkörper- und Strukturchemie
b2) Analytische Chemie
b3) Metallorganische Chemie und Katalyse an Übergangsmetallzentren
(Weitere Veranstaltungen zu diesem Schwerpunkt beim Institut für Organische Chemie und Makromolekulare Chemie)

2454. Anorganische Funktionsmaterialien (zu b1) — Frank
nach Vereinbarung (2-stündig)
Lehrstuhl II

2455. Kristallstrukturbestimmung (zu b1) — Reiß
(für Studierende der Chemie, der Physik und des Lehramts Chemie)
nach Vereinbarung (2-stündig)
Lehrstuhl II

2456. Spezielle Festkörperchemie (zu b1) — Mewis
Fr. 11 – 13 (2-stündig)
Hörsaal 6H

2457. Koordinationschemie II (zu b3) — Kläui
(für Studierende der Chemie)
Do. 9 – 11 (2-stündig)
Hörsaal 6G

2458. Metallorganische Komplexchemie (zu b3) — Pörschke
Fr. 9 – 11 (2-stündig)
Hörsaal 6H

2459. Einführung in die metallorganische Chemie (zu b3) — Ganter
nach Vereinbarung (2-stündig)
Lehrstuhl I

2460. Einführung in die massenspektrometrische Mess- und Interpretationstechnik (zu b2) — Keck
nach Vereinbarung (2-stündig)
Lehrstuhl I

2461. Seminar über eigene Arbeiten und ausgewählte Themen der Koordinationschemie — Kläui/Ganter/Diemert/Keck/Peters
(für Mitarbeiter/innen)
nach Vereinbarung (1-stündig, priv.)
Lehrstuhl I

2462. Analyse von Molekülstrukturen durch kernresonanzspektroskopische Methoden — Kläui/Peters/Mitarbeiter/innen
Teil I: Eindimensionale Verfahren (zu b2)
(für Studierende der Chemie)
nach Vereinbarung (1-stündig)
Seminarraum, Lehrstuhl I

2463. Aufnahme und Interpretation von NMR-Spektren — Kläui/Peters
Praktische Übungen
nach Vereinbarung (2-stündig)
Lehrstuhl I

2464. Übungen zur Strukturaufklärung mittels kombinierter NMR-, IR-, UV-vis- und MS-Methoden (zu b3) — Kläui/Braun/Martin/Keck/Peters
nach Vereinbarung (4-stündig)
Lehrstuhl I

2465. Experimentelle Übungen zur Kristallstrukturbestimmung (zu b1) — Frank/Poll/Reiß
(für Studierende der Chemie, des Lehramts Chemie und der Physik)
nach Vereinbarung (6-stündig)
Lehrstuhl II

2466. Spezielle pulverkristallographische Analytik — Reiß
Praxiskurs mit Übungen (zu b1)
nach Vereinbarung (2-stündig)
Lehrstuhl II

2467. Übungen zu Recherchen in Strukturdatenbanken (zu b1) — Frank/Mewis/Poll/Reiß/Mitarbeiter/innen
nach Vereinbarung (2-stündig)
Lehrstuhl II

2468. Praktikum in Metallorganischer Chemie und Katalyse (zu b3) — Kläui/Ganter/ Diemert/Mitarbeiter/innen
nach Vereinbarung (10-stündig)
Lehrstuhl I

2469. Massenspektrometrisches Praktikum (zu b2) — Keck
nach Vereinbarung (3-stündig)
Lehrstuhl I

2470. Praktikum zu Kristallzuchtmethoden (zu b1) — Frank/Mewis/Poll/Mitarbeiter/innen
nach Vereinbarung (2-stündig)
Lehrstuhl II

2471. Praktikum zur Thermischen Analyse (zu b1) — Frank/Mewis/Poll/Mitarbeiter/innen
nach Vereinbarung (2-stündig)
Lehrstuhl II

2472. Praktikum zu Präparativen Methoden der Festkörperchemie (zu b1) — Frank/Mewis/Reiß/Mitarbeiter/innen
nach Vereinbarung (4-stündig)
Lehrstuhl II

2473. Praktikum in Supramolekularer Anorganischer und Metallorganischer Chemie (zu b1) — Frank/Reiß/Mitarbeiter/innen
nach Vereinbarung (12-stündig)
Lehrstuhl II

2474. Praktikum in Spezieller Festkörperchemie (zu b1) — Mewis/Mitarbeiter/innen
nach Vereinbarung (12-stündig)
Lehrstuhl II

2475. Seminar über ausgewählte Themen der Strukturchemie (zu b1)
für Mitarbeiter/innen und interessierte Studierende
nach Vereinbarung (1-stündig)
Lehrstuhl II — Frank/Reiß

2476. Anleitung zu selbständiger wissenschaftlicher Arbeit
täglich (ganztägig, priv.)
Lehrstuhl I und Lehrstuhl II — Frank/Kläui/Ganter/Mewis/Pörschke

2477. Anorganisch-Chemisches Kolloquium
nach besonderer Ankündigung
Mo. 17 – 19 (2-stündig)
Hörsaal 6H — Die Dozenten der Anorganischen Chemie

2478. Chemisches Kolloquium
nach besonderer Ankündigung
Mi. 17 – 19 (2-stündig)
Hörsaal 6G — Die DozentInnen der Chemie

B) Organische Chemie und Makromolekulare Chemie

1) Veranstaltungen vor der Diplomvorprüfung bzw. Zwischenprüfung

2479. Organische Chemie I: Chemie der Aliphaten, Alicyclen und funktionellen Gruppen
(für Studierende der Chemie und Wirtschaftschemie)
Do. 11 – 13 (2-stündig)
Hörsaal 6G — Braun

2480. Experimentelle Übungen zur Organischen Chemie
(für Studierende der Chemie)
s. separaten Aushang (13.3 Wochen) — Braun/Martin/Ritter/Staudt-Bickel/Beutner/Mitarbeiter/innen

2481. Experimentelle Übungen zur Organischen Chemie
(für Studierende der Wirtschaftschemie)
s. separaten Aushang (7 Wochen) — Braun/Martin/Ritter/Staudt-Bickel/Beutner/Mitarbeiter/innen

2) Veranstaltungen nach der Diplomvorprüfung bzw. Zwischenprüfung

a) Pflichtveranstaltungen

2482. Organische Chemie III: Struktur und Reaktivität
(für Studierende der Chemie und Wirtschaftschemie)
Mi. 9 – 11 (2-stündig)
Hörsaal 6H — Schaper

2483. Makromolekulare Chemie I
(für Studierende der Chemie und Wirtschaftschemie)
(WP für Studierende der Biochemie im Modul Makromolekulare Chemie)
Di. 11 – 13 (2-stündig)
Hörsaal 6H — Ritter

2484. Spezielle Makromolekulare Chemie
(laut DPO Chemie & DPO Wirtschaftschemie § 16, Abs. 1,4.6.3 begleitend zu den Exp. Übungen zur Makromolekularen Chemie)
(2-stündig) s. separaten Aushang — Staudt-Bickel

2485. Experimentelle Übungen zur Organischen Chemie
(für Studierende der Chemie)
(6.3 Wochen) s. separaten Aushang
begleitendes integriertes Seminar, s. separaten Aushang — Braun/Martin/Ritter/Staudt-Bickel/Mayer

2486. Experimentelle Übungen zur Makromolekularen Chemie (für Studierende der Chemie) (6.3 Wochen) s. separaten Aushang — Ritter/ Tabatabai/ Mitarbeiter/innen

2487. Experimentelle Übungen zur Makromolekularen Chemie (für Studierende der Wirtschaftschemie) (5.6 Wochen) s. separaten Aushang — Ritter/ Tabatabai/ Mitarbeiter/innen

2488. Experimentelle Übungen zur Organischen Chemie Teil I (für Studierende der Wirtschaftschemie) (3.5 Wochen) s. separaten Aushang — Braun/Martin/ Ritter/Staudt-Bickel/ Schaper/Mitarbeiter/innen

2489. Experimentelle Übungen zur Organischen Chemie (für Studierende des Lehramts) nach Vereinbarung (4-stündig) — Braun/Martin/ Ritter/Staudt-Bickel/ Schaper/Mitarbeiter/innen

b) Wahlpflicht- und Wahlveranstaltungen
Vertiefungs- und Spezialisierungsstudium
b1) Monomere und Polymere Organische Materialien / Bioorganische Chemie und Wirkstoffe
b2) Metallorganische Chemie und Katalyse an Übergangsmetallzentren (s. auch b3 des Instituts für Anorganische Chemie und Strukturchemie)

2490. Großtechnische Prozesse in der Organischen Chemie: Von der Kohle zum Arzneimittel (mit Exkursion) (zu b1) (für Studierende der Chemie [WP] und Wirtschaftschemie [W]) (1-stündig) s. separaten Aushang — Ritter

2491. Literatur- und Computer-Recherchen (1-stündig) s. separaten Aushang — Braun/Mayer/ Steigel

2492. Chemie metallorganischer Verbindungen (zu b1 und b2) (2-stündig) — Braun

2493. Funktionale π-Systeme: Farb- und Effektstoffe (zu b1) (2-stündig) — Martin/Beutner

2494. Stereochemie (zu b1 und b2) (1-stündig) — Martin

2495. Moderne Prinzipien der Organischen Chemie (zu b1) (2-stündig) — Schaper

2496. Funktionelle Materialien und Werkstoffe (zu b1) (1-stündig) — Iden

2497. Übergangsmetalle in der organischen Synthese (zu b2) (2-stündig) — Haenel

2498. Wirkstoffe im Pflanzenschutz (WP für Studierende der Biochemie im Modul Natur- und Wirkstoffchemie) (zu b1) (1-stündig) — Wollweber/Jeschke

2499. Einführung in die Chemie der Kolloide und Grenzflächen (zu b1) (1-stündig) — Schmidt

2500. NMR-spektroskopische Übungen (zu b1 und b2) Di. 8 – 9 (1-stündig) Seminarraum 12 — Martin/ Steigel

2501. Molekülstrukturanalytische Übungen (MSA) (zu b1 und b2) (2-stündig) — Braun/Kläui/ Martin

2502.	Experimentelle Übungen zur Speziellen Organischen Chemie der Materialien, Wirk- und Naturstoffe (zu b1) (12.6 Wochen)	Braun/Martin/ Ritter/Staudt-Bickel/ Schaper/Mitarbeiter/innen
2503.	Experimentelle Übungen Funktionale organische π-Systeme (zu b1) (4.2 Wochen) s. separaten Aushang	Martin/Beutner
2504.	Experimentelle Übungen zur Metallorganischen Chemie (zu b1 und b2) (4.2 Wochen) s. separaten Aushang	Braun/Meier

3) Veranstaltungen für Bachelor- und Master-Studiengänge

2505.	Experimentelle Übungen zu Organische Chemie (B.Sc. Biochemie, Veranstaltung des Pflichtmoduls „Organische Chemie") s. separaten Aushang	Braun/Martin/ Ritter/Staudt-Bickel/ Beutner/Mitarbeiter/innen
2506.	Modul Makromolekulare Chemie (B.Sc. Biochemie, Wahlpflichtmodul) nach Vereinbarung	Ritter/Staudt-Bickel/ Tabatabai/ Mitarbeiter/innen
2507.	Modul Bioorganische Wirkstoffe (B.Sc. Biochemie, Wahlpflichtmodul) nach Vereinbarung	Braun/Martin/ Beutner/ Mitarbeiter/innen
2508.	Modul Polymerchemie und Funktionsmaterialien (M.Sc. Biochemie, Wahlpflichtmodul) nach Vereinbarung	Ritter/Staudt-Bickel/ Tabatabai/ Mitarbeiter/innen
2509.	Modul Vertiefte Organische Chemie (M.Sc. Biochemie, Wahlpflichtmodul) nach Vereinbarung	Braun/Martin/ Mitarbeiter/innen
2510.	Modul Vertiefte Organische Chemie (M.Sc. Biochemie, Wahlpflichtmodul) nach Vereinbarung	Braun/Martin/ Mitarbeiter/innen
2511.	Modul Stereoselektive Synthese (M.Sc. Biochemie, Wahlpflichtmodul) nach Vereinbarung	Braun/ Mitarbeiter/innen
2512.	Modul Wirkstoffe und Bioorganische Chemie (M.Sc. Biochemie, Wahlpflichtmodul) nach Vereinbarung	Martin/ Mitarbeiter/innen

4) Seminare, Kolloquien etc.

2513.	Seminar für Wissenschaftliche Mitarbeiter/innen (2-stündig) s. separaten Aushang	Braun
2514.	Seminar für Wissenschaftliche Mitarbeiter/innen (2-stündig) s. separaten Aushang	Martin
2515.	Seminar für Wissenschaftliche Mitarbeiter/innen (2-stündig) s. separaten Aushang)	Ritter
2516.	Seminar für Wissenschaftliche Mitarbeiter/innen (2-stündig) s. separaten Aushang	Staudt-Bickel
2517.	Seminar für Wissenschaftliche Mitarbeiter/innen (2-stündig) s. separaten Aushang	Schaper/ Schmidt
2518.	Anleitung zu wissenschaftlichen Arbeiten nach Vereinbarung (ganztägig)	Birkofer/Braun/Martin/ Ritter/Staudt-Bickel/ Wulff/Schaper/ Schmidt

2519. Organisch-Chemisches Kolloquium — Die Lehrenden der Organischen Chemie
Mo. 15 – 17 (2-stündig)
Di., Do. 17 – 19 (2-stündig)
Hörsaal 6H

2520. Makromolekulares Kolloquium — Die Lehrenden der Organischen Chemie und der Makromolekularen Chemie
s. separaten Aushang

2521. Chemisches Kolloquium — Die Lehrenden des Faches Chemie
nach separater Ankündigung
Mi. 17 – 19 (2-stündig)
Hörsaal 6G

C) Physikalische Chemie und Elektrochemie

1) Veranstaltungen vor der Diplomvorprüfung bzw. Zwischenprüfung

2522. Physikalische Chemie I (Aufbau der Materie) — Weinkauf
(für Studierende der Chemie, Wirtschaftschemie, Biochemie [Bachelor])
Di. 9 – 11, Mi. 9 – 10 (3-stündig)
Hörsaal 6G

2523. Übungen zu Physikalische Chemie I — Weinkauf/ Wiedemann
(für Studierende der Chemie und Wirtschaftschemie, Biochemie [Bachelor])
Di. 8 – 9 (1-stündig)
Hörsaal 6G

2524. Mathematische Methoden in der Chemie I — Bettermann
(für Studierende der Chemie, Wirtschaftschemie und Biochemie)
Mo. 9 – 11, Do. 8 – 9 (3-stündig)
Hörsaal 6G

2525. Übungen zu Mathematische Methoden in der Chemie I — Bettermann
(für Studierende der Chemie, Wirtschaftschemie und Biochemie)
Fr. 8 – 9 (1-stündig)
Hörsaal 6G

2526. Physikalisch-Chemisches Praktikum — Kleinermanns/ Weinkauf/Schmitt / Seidel /Oesterhelt
Teil I: Aufbau der Materie
Teil II: Chemische Thermodynamik
(für Studierende der Chemie)
Mo. – Fr. ganztägig (9-stündig)
s. besondere Ankündigung
Institut I und Institut II

2527. Physikalisch-Chemisches Praktikum — Kleinermanns/ Weinkauf/ Oesterhelt/ Schmitt
Teil I: Aufbau der Materie
Teil II: Chemische Thermodynamik
(für Studierende der Wirtschaftschemie)
Mo. – Fr. ganztägig (9-stündig)
s. besondere Ankündigung
Institut I und Institut II

2528. Physikalisch-chemisches Praktikum — Gerhards/Oesterhelt/ Kleinermanns/ Seidel
(für Studierende der Biochemie [Bachelor])
Modul II: Thermodynamik, Elektrochemie, Kinetik
s. besondere Ankündigung

2529. Physikalische Chemie für Pharmazeuten — Oesterhelt/ Gerhards
(Apparative Übungen zu Physikalische Chemie für Pharmazeuten s. Physikalische Grundpraktika)
Fr. 11 – 13
Hörsaal 6G

2) Veranstaltungen nach der Diplomvorprüfung bzw. Zwischenprüfung

a) Pflichtveranstaltungen

2530. Physikalische Chemie III — Seidel
Chemische Kinetik
(für Studierende der Chemie und Wirtschaftschemie)
3V, 1Ü
Di. 11 – 13, Mi. 11 – 12 (3-stündig)
Hörsaal 6H

2531. Übungen zu Physikalische Chemie III — Kühnemuth
Chemische Kinetek
(für Studierende der Chemie und Wirtschaftschemie)
1Ü
Mi. 12 – 13 (1-stündig)
Hörsaal 6H

2532. Physikalische Chemie IV — Kleinermanns
Physikalische Chemie der kondensierten Phase und Grenzflächen
(für Studierende der Chemie und Wirtschaftschemie)
Mo. 9 – 11, Di. 9 – 10 (3-stündig)
Hörsaal 6H

2533. Übungen zu Physikalische Chemie IV — Schmitt
(für Studierende der Chemie und Wirtschaftschemie)
Di. 10 – 11 (1-stündig)
Hörsaal 6H

2534. Übungen zu Physikalische Chemie III — Seidel
Chemische Kinetik
(für Studierende der Chemie und Wirtschaftschemie)

2535. Physikalisch-chemisches Praktikum — Kleinermanns/ Weinkauf/ Gerhards/ Mitarbeiter/innen
(für Studierende der Chemie)
Teil I: Molekülphysik und Spektroskopie, Instrumentelle Analytik, Instrumentelle Physikalische Chemie
s. besondere Ankündigung
Lehrstuhl I

2536. Physikalisch-chemisches Praktikum — Kleinermanns/ Weinkauf/ Gerhards/ Mitarbeiter/innen
(für Studierende der Wirtschaftschemie)
Teil I: Molekülphysik und Spektroskopie, Instrumentelle Analytik, Instrumentelle Physikalische Chemie
s. besondere Ankündigung
Lehrstuhl I

2537. Seminar zum Physikalisch-chemischen Praktikum — Gerhards
(für Studierende der Chemie und Wirtschaftschemie)
nach Vereinbarung

2538. Physikalisch-chemisches Praktikum — Seidel/ Lohrengel/ Kühnemuth
(für Studierende der Chemie)
Teil II: Physikalische Chemie der kondensierten Phase und Grenzflächen, Kinetik
(6-stündig) s. besondere Ankündigung
Lehrstuhl II

2539. Physikalisch-chemisches Praktikum — Seidel/ Lohrengel
(für Studierende der Wirtschaftschemie)
Teil II. Physikalische Chemie der kondensierten Phase und Grenzflächen
(5-stündig) s. besondere Ankündigung
Lehrstuhl II

2540. Seminar zum Physikalisch-chemischen Praktikum — Lohrengel
(für Studierende der Chemie und Wirtschaftschemie)
Teil II: Physikalische Chemie der kondensierten Phase und Grenzflächen
s. besondere Ankündigung
Lehrstuhl II

b) Wahlpflicht- und Wahlveranstaltungen
Schwerpunktfächer im Vertiefungs- bzw. Spezialisierungsstudium
b1) Physikalische Chemie
b2) Elektrochemie
b3) Spektroskopie und Moleküldynamik
b4) Materialwissenschaft
b5) Analytik

2541. Anwendungen der Rastertunnel-, Kraft- und Optischen Nahfeld-Mikroskopie (zu b1 und b4) — Bettermann
Fr. 9 – 11 (2-stündig)
Seminarraum Lehrstuhl I

2542. Hochauflösende Spektroskopie I (zu b3) — Schmitt
Mo. 11 – 13 (2-stündig)
Seminarraum Lehrstuhl I

2543. Elektrochemische Kinetik (zu b1, b2, b4) — Staikov
V (2-stündig)
nach Vereinbarung

2544. Physikalische Chemie der Grenzflächen für technische Prozesse (zu b1, b2, b4) — v.Rybinski
nach Vereinbarung (2-stündig)

2545. Theorie der Molekülspektren (zu b1 und b3) — Gerhards
nach Vereinbarung (2-stündig)
Seminarraum Lehrstuhl I

2546. Seminar für Mitarbeiter/innen (zu b1 und b3) — Kleinermanns/ Weinkauf
Do. 9 – 11 (2-stündig)
s. Aushang
Seminarraum Lehrstuhl I

2547. Seminar zu Drittmittel- und Industrieprojekten — Lohrengel
nach Vereinbarung (2-stündig)

2548. Grundlagen und aktuelle Anwendungen der Fluoreszenzspektroskopie (zu b1 und b3) — Seidel
2V, s. besondere Ankündigung
Seminarraum Lehrstuhl II

2549. Seminar für Mitarbeiter/innen — Seidel
s. besondere Ankündigung
Seminarraum Lehrstuhl II

2550. Seminar für Mitarbeiter/innen (zu b3, b4, b5) — Oesterhelt
s. besondere Ankündigung
Seminarraum Lehrstuhl II

2551. Apparative Übungen zur Molekülspektroskopie (zu b1 und b3)
Mo. – Fr. (halbtägig) nach Vereinbarung
Lehrstuhl I
Kleinermanns/ Bettermann

2552. Apparative Übungen zur Mikroelektrochemie und Physikalischen Chemie kondensierter Phasen (zu b1, b2, b4)
Mo. – Fr. (ganztägig) nach Vereinbarung
Lohrengel

2553. Apparative Übungen zu Physikalische Chemie der Oberflächen und Korrosion (zu b1, b2, b4)
Mo. – Fr. (ganztägig) nach Vereinbarung
Lehrstuhl II
N. N.

2554. Apparative Übungen zu Einzelmolekültechniken und Fluoreszenzspektroskopie (zu b1, b3, b4, b5)
Mo. – Fr. (ganztägig) nach Vereinbarung
Seidel / Kühnemuth

2555. Apparative Übungen zur Nanoanalytik (zu b1, b3, b4, b5)
Mo. – Fr. (ganztägig) nach Vereinbarung
Oesterhelt

2556. Apparative Übungen zu Physikalische Chemie für Biologen (WPf)
Anmeldung bei Priv.-Doz. Dr. M. Lohrengel
Gebäude 26.32, Ebene 02, Raum 26
Oesterhelt/ Lohrengel/ Gerhards

2557. Apparative Übungen zu Physikalische Chemie (für Studierende der Physik [WPf])
Mo. – Fr. (ganztägig)
s. besonderen Aushang
Kleinermanns/Seidel / Weinkauf/Bettermann/ Lohrengel/Oesterhelt

2558. Apparative Übungen zu Physikalische Chemie (für Studierende des Lehramtes S II)
(Grundstudium oder Hauptstudium StO § 7, Tab.1.3)
s. besondere Ankündigung
Lohrengel/ Oesterhelt/ Schmitt

2559. Anleitung zu selbständiger wissenschaftlicher Arbeit
Mo. – Fr. (ganztägig, priv.)
Lehrstuhl I und II
Kleinermanns/Seidel/ Weinkauf/Bettermann/ Lohrengel/Oesterhelt/Schmitt

2560. Physikalisch-chemisches Kolloquium
Do. 15 – 17 (2-stündig)
s. besondere Ankündigung
Die Dozenten der Physikalischen Chemie

2561. Chemisches Kolloquium
Mi. 17 – 19 (2-stündig)
s. besondere Ankündigung
Hörsaal 6G
Die Dozenten der Chemie

3) Biochemie (Bachelor)

2562. Wahlpflichtmodul Biophysikalische Chemie (Nanobiotechnologie und molekulare Wechselwirkungen)
nach Vereinbarung
Seminarraum Lehrstuhl II
Oesterhelt/ Seidel

4) Biochemie (Master)

2563. Pflichtmodul „Methoden in der Biophysikalischen Chemie“ mit den Teilen Fluoreszenzspektroskopie, Röntgenkristallographie, Schwingungsspektroskopie, NMR-Spektroskopie, EPR-Spektroskopie
als Blockveranstaltung voraussichtlich 17.10.-09.12.2005
Näheres s. besondere Ankündigung

D) Theoretische Chemie und Computerchemie

1) Veranstaltungen vor der Diplomvorprüfung bzw. Zwischenprüfung

Pflichtveranstaltungen

2564. Theoretische Chemie I — Fleig
Einführung in die Computerchemie
(für Studierende der Chemie [P], Informatik (BS) [WP], Biochemie (BS) [WP])
Mi. 10 – 12 (2-stündig)
Hörsaal 6G

2565. Übungen zu Theoretische Chemie I — Fleig/ Mitarbeiter/innen
Einführung in die Computerchemie
(für Studierende der Chemie [P], Informatik (BS) [WP], Biochemie (BS) [WP])
nach Vereinbarung (2-stündig)

2) Veranstaltungen nach der Diplomvorprüfung bzw. Zwischenprüfung

Wahlpflicht- und Wahlveranstaltungen

2566. Theoretische Chemie II — Marian
Einführung in die Quantenchemie
(für Studierende der Chemie [WP] und der Physik [W])
Fr. 11 – 13 (2-stündig)
Seminarraum TC

2567. Übungen zu Theoretische Chemie II — Marian/ Mitarbeiter/innen
Einführung in die Quantenchemie
(für Studierende der Chemie [WP] und der Physik [W])
nach Vereinbarung (1-stündig)

2568. Praktikum Molekül-Modellierung — Marian/ Mitarbeiter/innen
(für Studierende der Wirtschaftschemie [WP], Informatik (MS) [WP], Biochemie (BS) [WP], Chemie [WP])
(6 Wochen halbtägig)
s. besonderen Aushang

Schwerpunktfach Theoretische Chemie im Vertiefungs- bzw. Spezialisierungsstudium

2569. Datenanalyse für Chemiker: Numerik und Statistik — Staib
(für Studierende der Chemie und der Physik)
s. besonderen Aushang
Seminarraum

2570. Dynamische Ligandenfeldtheorie und Anwendungen in der optischen Spektroskopie — Degen
(für Studierende der Chemie und der Physik)
s. besonderen Aushang
Seminarraum

2571. Seminar: Ausgewählte Kapitel zur Quantenchemie — Marian/ Fleig
Do. 15 – 17 (2-stündig)
Seminarraum TC

2572. Forschungspraktikum für das Vertiefungs- und Spezialisierungsstudium Theoretische Chemie — Marian/ Mitarbeiter/innen
(für Studierende der Chemie und der Physik)
nach Vereinbarung (12-stündig)

2573. Anleitung zu selbständiger wissenschaftlicher Arbeit — Marian
(für Diplomandinnen, Diplomanden,
Doktorandinnen und Doktoranden)
täglich (ganztägig)

2574. Chemisches Kolloquium — Die Dozenten/innen der Chemie
nach besonderer Ankündigung
Mi. 17 – 19 (2-stündig)
Hörsaal 6G

Aktualisierte Informationen durch Aushang in der Theoretischen Chemie oder unter http://www.theochem.uni-duesseldorf.de

E) Biochemie

Veranstaltungen nach der Diplomvorprüfung

2575. Grundlagen der Biochemie — Schmitt / Schulte / Weiss
(für Studierende der Chemie und Wirtschaftschemie [WP])
begleitend zu den Experimentellen Übungen
in Biochemie (2 SWS)

2576. Experimentelle Übungen in Biochemie — Schmitt / Schulte / Weiss
(für Studierende der Chemie [9 SWS] und
Wirtschaftschemie [8 SWS] [WP])
ganztägig als Blockveranstaltung in der Zeit
vom 20.02.-24.03.2006 – Teilnehmerzahl begrenzt,
Anmeldung im Institut für Biochemie bis 02.12.2005

Veranstaltungen im Masterstudiengang Biochemie und im Vertiefungs- und Spezialisierungsstudium Biochemie / Technische Biochemie

2578. Modul Proteinbiochemie — Schmitt / Schulte/Weiss
15 Kreditpunkte
Präsenzzeit 09.01.-17.02.2006

2579. Spezielles Laborpraktikum — Schmitt / Schulte / Weiss
(für Studierende der Biologie und Chemie [WP, 20 SWS])
Anmeldung bei Dr. Schulte
Gebäude 26.42, Ebene 03, Raum 29

2580. Anleitung zum wissenschaftlichen Arbeiten — Bott/Schmitt / Schulte/Weiss
(für Diplomanden und Doktoranden)
nach Vereinbarung

2581. Chemisches Kolloquium — Die Dozenten der Chemie
nach besonderer Ankündigung
Mi. 17 – 19 (2-stündig)
Hörsaal 6G

Aktualisierte Informationen durch Aushang im Institut für Biochemie oder unter http://www.uni-duesseldorf.de/WWW/MathNat/biochem/courses.shtml

F) Bioorganische Chemie

Veranstaltungen im Bachelorstudiengang Biochemie

2582. Modul Molekulare und Chemische Biotechnologie — Hummel/Jaeger / Pietruszka/Pohl
15 Kreditpunkte
Präsenzzeit 16.01.-24.02.2006

Veranstaltungen im Vertiefungs- bzw. Spezialisierungsstudium

2583. Moderne Synthesemethoden – Schlüsselreaktionen der Organischen Synthese (WP) — Pietruszka
(2-stündig) s. besonderen Aushang

2584. Seminar für die wissenschaftlichen Mitarbeiter/innen — Pietruszka
(2-stündig) s. besonderen Aushang

2585. Anleitung zum wissenschaftlichen Arbeiten — Pietruszka
(ganztägig) nach Vereinbarung

2586. Kolloquium „Mikrobielle Biotechnologie"
nach besonderer Ankündigung
Forschungszentrum Jülich, IBT, Bibliothek

2587. Chemisches Kolloquium — Die DozentInnen der Chemie
nach besonderer Ankündigung
Mi. 17 – 19 (2-stündig)
Hörsaal 6G

Aktualisierte Informationen durch Aushang im Institut für Biochemie oder unter http://www.iboc.uni-duesseldorf.de/

V. Pharmazie

a) Pharmazeutische Chemie

2588.. Allgemeine und anorganische Chemie für Pharmazeuten — Kuckländer
inkl. qualitative Analytik anorganischer Arznei-, Hilfs- und Schadstoffe
Mo. 9 – 11 Hörsaal 6D
Di. 9 – 11 Hörsaal 6E

2589. Praktikum: Allgemeine und analytische Chemie der anorganischen Arznei-, Hilfs- und Schadstoffe — Kuckländer/ Assistenten
s. Aushang

2590. Seminar zum Praktikum 2589. — Kuckländer/ Assistenten
s. Aushang

2591. Toxikologie der anorganischen Hilfs- und Schadstoffe — Ippendorf
Fr. 9 – 10
Hörsaal 6D

2592. Organische Chemie für Pharmazeuten — Gioffreda
Mo. 11 – 13, Hörsaal 6B
Mi. 10 – 12, Hörsaal 6D (7 Wochen)

2593. Toxikologie der organischen Hilfs- und Schadstoffe — Ippendorf
Mo. 10 – 11
Hörsaal 6B

2594. Praktikum: Chemie und Analytik der organischen Arznei-, Hilfs- und Schadstoffe — Weber/ Assistenten
s. Aushang

2595.	Seminar zum Praktikum 2594. s. Aushang	Weber/ Assistenten
2596.	Qualitative Analytik der organischen Arznei-, Hilfs- und Schadstoffe Mo. 8 – 10 (7 Wochen) Hörsaal 6B	Weber
2597.	Seminar: Chemische Nomenklatur Do., Fr. 10 – 11 Hörsaal 6D	Hemmerling
2598.	Quantitative Analytik von Arznei-, Hilfs- und Schadstoffen Mi. 10 – 12 (7 Wochen) Hörsaal 6B	M. Höltje
2599.	Praktikum: Quantitative Analytik von Arznei-, Hilfs- und Schadstoffen unter Einbeziehung von Arzneibuchmethoden s. Aushang	Kuckländer/ Assistenten
2600.	Seminar zum Praktikum 2599. Fr. 8 – 10 (7 Wochen) Hörsaal 6B	Kuckländer/ Assistenten
2601.	Seminar: Stereochemie Mo. 10 – 12 (7 Wochen) Hörsaal 5M	Höltje
2602.	Einführung in die Instrumentelle Analytik Di. 8 – 10, Hörsaal 6D Fr. 10 – 11, Hörsaal 6A	Jose
2603.	Praktikum: Instrumentelle Analytik s. Aushang	Jose/ Assistenten
2604.	Einführung zum Praktikum 2603. Fr. 11 – 13 Hörsaal 6D	Jose/ Assistenten
2605.	Biochemie und Klinische Chemie Fr. 8 – 10 Hörsaal 6A	Weber
2606.	Praktikum: Biochemische Untersuchungsmethoden inkl. der klinischen Chemie s. Aushang	Weber/ Assistenten
2607.	Einführung zum Praktikum 2606. Mo. 11 – 13, Hörsaal 6A Do. 11 – 13, Hörsaal 6F (7 Wochen)	Weber/ Assistenten
2608.	Pharmazeutische Chemie (Arzneistoff-Analytik) Di. 11 – 13 Hörsaal 6A	Weber
2609.	Praktikum: Arzneistoff-Analytik unter besonderer Berücksichtigung der Arzneibücher s. Aushang	Jose/ Assistenten
2610.	Einführung zum Praktikum 2609. Mo. 9 – 11 Hörsaal 6F	Jose/ Assistenten
2611.	Medizinische Chemie A Mi. 10 – 12, Do. 10 – 11 Hörsaal 6A	Höltje

2612.	Kurs: Molecular Modeling s. Aushang	M. Höltje
2613.	Praktikum: Arzneimittelanalytik, Drug Monitoring, tox. und umweltrelevante Untersuchungen s. Aushang	Höltje/ Assistenten
2614.	Einführung zum Praktikum 2613. s. Aushang	Höltje/ Assistenten
2615.	Seminar zur Arzneimittelanalytik für Fortgeschrittene (Theorie und Praxis) Di. 8 – 10 Hörsaal 6B	Waldheim
2616.	Wahlpflichtpraktikum und –seminar s. Aushang	Dozenten der Pharmazie
2617.	Molekulare Wirkungsmechanismen von Arzneistoffen nach Vereinbarung	Höltje
2618.	Praktikum: Grundlegende Methoden der Bioanalytik s. Aushang	Jose/ Assistenten
2619.	Seminar: Bioanalytik für wissenschaftliche Mitarbeiter und Doktoranden nach Vereinbarung	Jose
2620.	Übungen zur Strukturaufklärung organisch-chemischer Verbindungen für Fortgeschrittene nach Vereinbarung	Kuckländer
2621.	Seminar zur pharmazeutischen Chemie der Heterocyclen für Fortgeschrittene nach Vereinbarung	Kuckländer
2622.	Übungen zur Instrumentellen Analytik für Fortgeschrittene nach Vereinbarung	Weber
2623.	Anleitung zu selbständigem wissenschaftlichen Arbeiten	Höltje/Jose/ Kuckländer/Möhrle/Weber
2624.	Pharmazeutisches Kolloquium nach besonderer Ankündigung	Die Dozenten der Pharmazie
2625.	Geschichte der Naturwissenschaft unter besonderer Berücksichtigung der Pharmazie Fr. 10 – 11 Hörsaal 2B	Leimkugel
2626.	Pharmazeutische und Medizinische Terminologie für Studierende der Pharmazie Fr. 11 – 12 Hörsaal 2B	Leimkugel
2627.	Grundlagen der Ernährungslehre Mi. 8 – 10 (7 Wochen) Hörsaal 6B	Keller
2628.	Spezielle Rechtsgebiete für Apotheker Do. 11 – 13 (7 Wochen) Hörsaal 6D	Derix

b) Pharmazeutische Biologie und Biotechnologie

2629.	Morphologie, Anatomie und Histologie der Pflanzen Mo. 11 – 13 Hörsaal 6D	Paßreiter

5

2630.	Grundlagen der Biologie für Pharmazeuten Di. 10 – 11, Hörsaal 6D Do. 11 – 13, Hörsaal 6A	Ebel/Proksch/ N.N.
2631.	Grundzüge der Biotechnologie und Molekularbiologie für Pharmazeuten Fr. 10 – 12 Hörsaal 6A	Ebel
2632.	Pharmazeutische Biologie A Mo. 8 – 10 Hörsaal 6A	Proksch
2633.	Immunologie, Impfstoffe, Sera Mo. 10 – 11 Hörsaal 6A	Proksch
2634.	Praktikum Zytologische und Histologische Grundlagen der Biologie	N.N./ Assistenten
2635.	Einführung zum Praktikum Zytologische und Histologische Grundlagen der Biologie Hörsaal 6D	N.N./ Assistenten
2636.	Praktikum Pharmazeutische Biologie I Untersuchungen arzneistoffproduzierender Organismen	N.N./ Assistenten
2637.	Einführung in das Praktikum Pharmazeutische Biologie I Hörsaal 6D	N.N./ Assistenten
2638.	Praktikum Pharmazeutische Biologie II Pflanzliche Drogen	Paßreiter/Proksch/ Assistenten
2639.	Einführung in das Praktikum Pharmazeutische Biologie II	Paßreiter/Proksch/ Assistenten
2640.	Praktikum Pharmazeutische Biologie III Phytochemische Methoden und Arzneibuch-untersuchungen	Ebel/Proksch/ Assistenten
2641.	Einführung in das Praktikum Pharmazeutische Biologie III	Ebel/Proksch/ Assistenten
2642.	Seminar Biogene Arzneimittel I Do. 14 – 16	Proksch/Paßreiter/ Ebel/N.N.
2643.	Seminar für Fortgeschrittene	Proksch
2644.	Anleitung zu wissenschaftlichen Arbeiten nach Vereinbarung (ganztägig)	Ebel/Proksch/ Paßreiter/N.N.
2645.	Pharmazeutisches Kolloquium nach besonderer Ankündigung	Die Dozenten der Pharmazie

c) Pharmazeutische Technologie und Biopharmazie

2646.	Grundlagen der Arzneiformenlehre Mi. 8 – 10 (2-stündig) Hörsaal 6D	Knop
2647.	Praktikum Arzneiformenlehre nach Vereinbarung Gebäude 26.21, Ebene 00, Raum 22	Kleinebudde/Breitkreutz/ Knop/Assistenten
2648.	Seminar zum Praktikum Arzneiformenlehre nach Vereinbarung (1-stündig) Hörsaal 6D	Kleinebudde/Breitkreutz/ Knop/Assistenten

2649.	Pharmazeutische Technologie Di. 8 – 10, Mi. 8 – 9 (3-stündig) Hörsaal 6A	Kleinebudde
2650.	Biopharmazie / Pharmakokinetik Mi. 9 – 10 (1-stündig) Hörsaal 6A	Breitkreutz
2651.	Medizinprodukte Di. 10 – 11 (1-stündig) Hörsaal 6A	Urbanetz
2652.	Seminar Biopharmazie / Pharmakokinetik nach Vereinbarung (2-stündig)	Kleinebudde/Breitkreutz/ Urbanetz/Assistenten
2653.	Seminar Qualitätssicherung bei Herstellung und Prüfung von Arzneimitteln nach Vereinbarung (1-stündig)	Kleinebudde/Breitkreutz/ Urbanetz/Assistenten
2654.	Praktikum Pharmazeutische Technologie Mo. – Fr. 13 – 18 Gebäude 26.22, Ebene U1	Kleinebudde/Breitkreutz/ Urbanetz/Assistenten
2655.	Einführung in das Praktikum Pharmazeutische Technologie (1-stündig) Hörsaal 6D	Urbanetz/ Kleinebudde
2656.	Seminar zum Praktikum Pharmazeutische Technologie nach Vereinbarung (2-stündig)	Kleinebudde/Breitkreutz/ Urbanetz/Assistenten
2657.	Seminar Arzneimittelinformationssysteme nach Vereinbarung (1-stündig) Seminarraum	Knop
2658.	Seminar für Fortgeschrittene nach Vereinbarung (2-stündig) Seminarraum	Kleinebudde/Breitkreutz/ Urbanetz
2659.	Anleitung zu wissenschaftlichen Arbeiten (ganztägig)	Kleinebudde/Breitkreutz/ Urbanetz
2660.	Exkursionen zur Besichtigung pharmazeutischer Betriebe nach Vereinbarung	Kleinebudde/ Breitkreutz/Urbanetz
2661.	Galenisches Seminar nach besonderer Ankündigung	Kleinebudde/Breitkreutz/ Urbanetz
2662.	Pharmazeutisches Kolloquium nach besonderer Ankündigung	Die Dozenten der Pharmazie

d) Klinische Pharmazie und Pharmakotherapie

2663.	Krankheitslehre Di. 10 – 11, Hörsaal 6B Fr. 10 – 11, Hörsaal 6B	Läer
2664.	Pharmakotherapie Di. 11 – 12, Hörsaal 6B Fr. 11 – 12, Hörsaal 6B	Läer
2665.	Pharmakoepidemiologie s. Aushang	C. Läer
2666.	Pharmakoökonomie s. Aushang	Fischer

2667.	Seminar: Klinische Pharmazie Mo. 14.00 – 16.30, s. Aushang Di. 14.00 – 16.30, s. Aushang	Läer/ Assistenten
2668.	Klinisch-Pharmazeutische Visite am Krankenbett Do. 10 – 13 nach Vereinbarung	Läer/ Schmidt
2669.	Kolloquium über aktuelle Probleme der Arzneimittelforschung Di. 17.00 – 18.30, s. Aushang	Läer
2670.	Seminar: Pharmakostatistische Methoden in der Arzneimittelentwicklung nach Vereinbarung	Läer
2671.	Klinische Pharmazie für wissenschaftliche Mitarbeiter und Doktoranden Do. 8.30 – 9.30, s. Aushang	Läer

VI. Biologie

Lehrveranstaltungen für Mediziner und Studenten mit Biologie im Nebenfach

2672.	Vorlesung: Allgemeine Biologie für Mediziner Mo., Mi., Fr. 11 – 12 Hörsaal 3A	Bünemann/ N.N./ Schumann
2673.	Übungen der Biologie für Mediziner (A) Gemeinsame Vorbesprechung: Di., Do. 11 – 12 (jeweils 1-stündig) Hörsaal 2D	Die Dozenten der Fächer Biologie und Humangenetik
2674.	Übungen der Biologie für Mediziner (B) Gemeinsame Vorbesprechung: s.o. Kurs: Di., Do. 12.30 – 14.30 und 15 – 17 (jeweils 4-stündig) Mikroskopiersaal der Anatomie	Die Dozenten der Fächer Biologie und Humangenetik
2675.	Vorlesung: Grundbegriffe der Genetik für Psychologen Do. 13 – 15 (2-stündig) Hörsaal 6E	Glätzer/ N.N.
2676.	Übungen zu Grundbegriffe der Genetik für Psychologen A Do. 15 – 16 (1-stündig), nach Voranmeldung Hörsaal 6E	Glätzer
2677.	Übungen zu Grundbegriffe der Genetik für Psychologen B Do. 15 – 16 (1-stündig), nach Voranmeldung Hörsaal 6E	N.N.
2678.	Kolloquium zu Grundbegriffe der Genetik für Psychologen Mo. 17 – 18 (1-stündig)	N.N./ Glätzer
2679.	Allgemeine Botanik und Zoologie für Biochemiker und Informatiker Mi. 9 – 11 (2-stündig) Gebäude 26.21, Ebene 00, Raum 26	Jahns/ N.N.

Lehrveranstaltungen für das Grundstudium der Biologie

Lehrveranstaltungen nach neuer DPO
Vorlesungen und Praktika können auch im Lehramtstudium belegt werden.

Module

2680.	Modul Bio 1: Zell- und Molekularbiologie Vorlesung: Mo., Fr. 11 – 13, Beginn 17.10.2005 Hörsaal 6C Praktikum: Mo., Di., Mi., Do. 14 – 18 (2. Semesterhälfte – bitte Aushänge beachten)	Bünemann/Hegemann/ Knust/Müller / Wagner/Wunderlich
2681.	Modul Bio 2: Botanik Vorlesung: Allgemeine Botanik für Biologen Mo. 9 – 11, Di. 11 – 13, Beginn: 17.10.2005, 9 c.t. Hörsaal 6C	Jahns H.M.
	Praktikum: Botanisches Praktikum für Anfänger Kurs A: Do. 14 – 18 Kurs B: Fr. 14 – 18 Vorbesprechung: Di. 18.10.2005, 13 Hörsaal 6C	Etges/Santoré/ Schuster/N.N.
2682.	Modul Bio 4: Biochemie und Biophysik Vorlesung: Mi. 9 – 11, Do. 9 – 10 Übung: Fr. 9 – 10 Hörsaal 6C	Riesner/Wagner/ Dumpitak/Schmitz
2683.	Modul Bio 5: Neurobiologie und Zoophysiologie Vorlesung Neurobiologie Mi. 12 – 13, Do. 12 – 13, Fr. 10 – 11 Hörsaal 6C	Rose
2684.	Vorlesung Zoophysiologie Di. 9 – 11, Beginn 18.10.2005 Hörsaal 6C	Grieshaber
	Praktikum zu Biol 5 (6-wöchig)	
	Praktikum 1: Stoffwechselphysiologie Das Praktikum findet pro Teilnehmer an je einem Nachmittag von 14 – 18 Uhr in den Wochen vom 14.11. – 02.12.2005 in den Laboratorien Gebäude 26.21, Ebene 00, Raum 25, 29 und 30 statt.	Bridges/ Grieshaber/ Mitarbeiter
	Praktikum 2: Neurobiologie Das Praktikum findet pro Teilnehmer an je einem Nachmittag von 14 – 18 Uhr in den Wochen vom 05.12. – 23.12.2005 im Gebäude 26.11, Ebene 00, Raum 12 und 16 statt.	Rose Mitarbeiter
2685.	Modul Bio 6: Mikrobiologie Vorlesung: Einführung in die Mikrobiologie I Do. 10 – 12 (2-stündig) Hörsaal: Bekanntgabe erfolgt per Aushang	Hollenberg
	Vorlesung: Einführung in die Mikrobiologie II Mi. 11 – 12 (1-stündig) Hörsaal: Bekanntgabe erfolgt per Aushang	Ernst
	Grundpraktikum: Übungen in Allgemeiner Mikrobiologie in der vorlesungsfreien Zeit, Februar/März 2006 als Block (4-stündig) Ort: Bekanntgabe erfolgt per Aushang	Dozenten/ Mitarbeiter der Mikrobiologie und der Molekularen Enzymtechnologie

5

Lehrveranstaltungen für das Grund- und Hauptstudium der Biologie (nach alter DPO, auch für Lehramtstudium)

2686. Vorlesung: Vom Genom zur Funktion: neue Methoden der biologischen Funktionsanalyse (2 SWS) — Bott/ Wendisch
Ort und Zeit s. spezielle Ankündigung

2687. Vorlesung: Die Entwicklung des Menschen – Anthropologie und Kulturgeschichte — Jahns H.M.
Mo. 17 – 18, Beginn: 24.10.2005
Hörsaal 6F,
Vorlesung zum Modul: Mikroskopische Analyse von pflanzlichen Nahrungs- und Genussmitteln (im SS 2006)

Praktika

2688. Übung in molekularer Biophysik (4-stündig oder 4+4-stündig, für Studierende der Physik nach Voranmeldung) — Riesner/ Steger
Voraussetzung: Vorlesung der B-Module:
Molekulare Biophysik I oder II

2689. Großpraktikum II in Molekularer Biophysik (halbtägig, als Blockveranstaltung nach Vereinbarung) — Riesner/ Steger
Voraussetzung: erfolgreiche Teilnahme am Großpraktikum I

Lehrveranstaltungen für das Hauptstudium der Biologie
Lehrveranstaltungen nach neuer DPO
(Vorlesungen, Praktika und Seminare können auch getrennt im Rahmen der alten DPO oder im Lehramtstudium belegt werden:
A-Modul = Naturwissenschaftliche Spezialübung
B-Modul = Übungen für Fortgeschrittene
Projektpraktikum = Laborpraktikum)

Wahlbereich A: Genetik, Molekularbiologie, Zell- und Entwicklungsbiologie

A-Module

2690. Genetik und Molekularbiologie der Pflanzen
Vorlesung: Genetik und Molekularbiologie der Pflanzen – Grundlagen und Anwendungen — Westhoff
(2-stündig, 30 Vorlesungsstunden)
Mo. – Fr. 8 – 9, 12.12.2005 – 03.02.2006
Praktikum: Genetik und Molekularbiologie der Pflanzen (6-stündig) 2 Wochen ganztägig — Westhoff/ Mitarbeiter
Kurs I: 09.01. – 20.01.2006
Kurs II: 23.01. – 03.02.2006
Gebäude 26.13, Ebene 01, Raum 11

2691. Molekularbiologie von Pflanze-Umwelt-Wechselwirkungen
Vorlesung: Molekularbiologie von Pflanze-Umwelt-Wechselwirkungen: Wahrnehmung, Signaltransduktion und Wirkung — Höcker
Mo. – Fr. 9 – 10 (1-stündig) 12.12 .– 23.12.2005
Gebäude 26.21, Ebene 00.30
Praktikum: Molekularbiologie von Pflanze-Umwelt-Wechselwirkungen (6-stündig) 2 Wochen ganztägig: 12. – 23.12.2005 — Höcker
Gebäude 26.13, Ebene 01, Raum 11

2692. Wirbeltierentwicklung
Vorlesung: Wirbeltierentwicklung — Rüther/Dildrop
als Block täglich 8 – 9 (1-stündig)
Hörsaal 6E
Praktikum: Wirbeltierentwicklung — Rüther/Dildrop
als Block täglich 9 – 17 (6-stündig)
Gebäude 26.13, Ebene 00, Raum 12

2693. Mikrobiologie I
Vorlesung: Molekulargenetik und Molekularbiologie der Mikroorganismen — Ernst/Hegemann/Hollenberg/Jaeger
Mi. 16 – 18, Fr. 16 – 18 (2-stündig)
parallel zum Praktikum
Hörsaal: Bekanntgabe erfolgt per Aushang
Praktikum: Ausgewählte Methoden der Mikrobiologie — Ernst/Hegemann/Hollenberg/Fleig/Ramezani Rad
2 Wochen ganztägig lt. Ankündigung in der 2. Semesterhälfte, Teilnehmerzahl: 4
Ort: Bekanntgabe erfolgt per Aushang
Voraussetzung: vollständig bestandenes Vordiplom, Besuch der Vorlesung

2694. Molekularbiologie der Bakterien — Wagner/Assistenten
Vorlesung: (2-stündig)
Praktikum: (6-stündig) Blockveranstaltung, 2 Wochen ganztägig, im Anschluss an die Vorlesungszeit

2695. Genetische Kontrolle der Morphogenese von Drosophila — Knust/Müller
Block, ganztägig, in der 2. Semesterhälfte
Die zum Modul gehörende Vorlesung findet parallel zum Praktikum statt.

2696. Entwicklungsgenetik von C. elegans — Bossinger
Block, ganztägig, in der 2. Semesterhälfte
Die zum Modul gehörende Vorlesung findet parallel zum Praktikum statt.
s. Aushang

2697. Meristementwicklung bei Arabidopsis — Simon
Block, ganztägig, in der 2. Semesterhälfte
Die zum Modul gehörende Vorlesung findet parallel zum Praktikum statt.

2698. Der Zellkern: Struktur, Funktion und seine Bedeutung als Ziel von Autoimmunantworten — von Mikecz
Block, ganztägig, in der 1. Semesterhälfte
Institut für Umweltmedizinische Forschung (IUF)

B-Module

2699. Molekulare Parasitologie I — Wunderlich
Vorlesung: Biochemie, Immunnologie und Molekularbiologie humanpathogener Parasiten
Mi. 11 – 13, Hörsaal 6E, Beginn 19.10.2005 — Wunderlich
Teil A: Grundlagen der Immunabwehr — Krücken
Teil B: Protozoen — Wunderlich
Teil C: Helminthen, Arthropoden — Benten/Krücken/Schmitt-Wrede/Wunderlich
Praktikum: „Biochemie, Immunologie und Molekularbiologie von murinen Parasitosen“
(6 Wochen) ganztägiger Block nach Ende der Vorlesungszeit
Seminar: (1-stündig) begleitend zum Praktikum
Teilnehmerzahl begrenzt, s. besonderen Aushang

2700. Zellbiologie — Greven/D'Haese/Wunderlich
Vorlesung: Zellbiologie (2-stündig)
Praktikum: Zellbiologie 18 SWS (6wöchig, ganztägig)
17.10. – 25.11.2005
Gebäude 26.13, Ebene 00, Raum 11, 12

2701. Molekularbiologie — Rüther/Westhoff
Vorlesung: Molekularbiologie
Mo. – Fr. 8 – 9 (2-stündig) 30 Vorlesungsstunden
Westhoff: 12.12.2005 –13.01.2006
Rüther: 16.01.2006 – 03.02.2006

2702. Praktikum: Methoden der Molekularbiologie und Genomik — Köhrer/Rüther/Westhoff
(18-stündig) 6 Wochen ganztägig
Teil Westhoff: 09.01. – 20.01.2006
Teil Rüther: 23.01. – 03.02.2006
Teil Köhrer: 06.02. – 17.02.2006

2703. Mikrobiologie II
Vorlesung: Molekulargenetik und Molekularbiologie der Mikroorganismen (2-stündig) — Ernst/Hegemann/Hollenberg/Jaeger
Hörsaal: Bekanntgabe per Aushang
Praktikum: Ausgewählte Methoden der Mikrobiologie — Ernst/Hegemann/Hollenberg/Jaeger/Sahm/Fleig/Kölling/Ramezani Rad/Wendisch
6 Wochen ganztägig, in der 2. Semesterhälfte
Januar – Februar
Im Rahmen des Praktikums wird ein Literaturseminar durchgeführt.
Teilnehmerzahl: 18
Ort: Bekanntgabe erfolgt per Aushang
Voraussetzung: vollständig bestandenes Vordiplom, Besuch der Vorlesung, Bestehen eines Eingangstests

Molekularbiologie der Bakterien — Wagner/Assistenten
Vorlesung: 2-stündig
Praktikum: 18-stündig
Blockveranstaltung, 6 Wochen ganztägig, im Anschluss an die Vorlesungszeit

2704. Entwicklungsgenetik I: Genexpression und Musterbildung während der Gametogenese
Vorlesung: Genexpression und Musterbildung in der 1. Semesterhälfte — Bünemann/Knust/Müller
Ort: s. Aushang
Praktikum: Methoden zur molekularen Analyse der Gametogenese
6 Wochen ganztägig, in der 1. Semesterhälfte
Gebäude 26.12, Ebene 02, Raum 21

Projektpraktika

2705. Genetik und Molekularbiologie der Photosynthese — Westhoff
(18-stündig, 6 Wochen ganztägig)
nach besonderer Vereinbarung

2706. Lichtsignaltransduktion — Höcker
(18-stündig, 6 Wochen ganztägig)
nach besonderer Vereinbarung

2707. Molekular- und Entwicklungsbiologie der Tiere — Rüther/Mitarbeiter
(18-stündig, 6 Wochen ganztägig)
nach besonderer Vereinbarung

2708. Biochemische Methoden der Zellbiologie — D'Haese
(nach Vereinbarung während des ganzen Jahres
im Umfang von 6 Wochen, ganztägig)

2709. Molekulare Parasitologie III — Benten/Krücken/
Übungen für Fortgeschrittene: Molekulare Parasitologie II — Schmitt-Wrede/
"Zell- und molekularbiologische Methoden" — Wunderlich
(6 Wochen ganztägig) nach Vereinbarung
Voraussetzung: Erfolgreiche Teilnahme am B-Modul
Molekulare Parasitologie I, Teilnehmerzahl begrenzt

2710. Mikrobiologie IV — Dozenten/Assistenten
6 Wochen ganztägig (18 SWS) — der Mikrobiologie,
Anmeldung: jederzeit — der Molekularen
Voraussetzung: im Regelfall B-Module — Enzymtechnologie
„Mikrobiologie II" und „Mikrobiologie III" — u. der Biotechnologie 1

2711. Molekularbiologie der Bakterien — Wagner/
Blockveranstaltung, 6 Wochen ganztägig — Assistenten
nach Vereinbarung

2712. Entwicklungsgenetik von C. elegans — Bossinger
6 Wochen ganztägig, nach Vereinbarung

2713. Methoden der genetischen Analyse — Müller
zellbiologischer Prozesse
6 Wochen ganztägig, nach Vereinbarung

2714. Molekular- und zellbiologische Grundlagen — Knust
epithelialer Zellpolarität bei Drosophila
6 Wochen ganztägig, nach Vereinbarung

2715. Molekulare und genetische Grundlagen der Entwicklung — Simon
bei Arabidopsis
6 Wochen ganztägig, nach Vereinbarung

2716. Molekulargenetischer Nachweis von Protein-Protein- — Köhrer/
Wechselwirkungen — Scheuring
6 Wochen ganztägig, nach Vereinbarung
Gebäude 23.12, Ebene 04, BMFZ,
(als Blockveranstaltung in der 2. Semesterhälfte)
nach Vereinbarung

5

Wahlbereich B: Physiologie, Biochemie, Biophysik, Bioinformatik

A-Module

2717. Immunologie
Vorlesung: Immunologie I — Esser/Vohr
Mo. 17 – 18
Hörsaal 6B
Praktikum: ganztägig als Blockveranstaltung, — Esser/Förster/
2 Wochen im Anschluss an die Vorlesungszeit — Reichmann/Vohr
Termin nach besonderer Ankündigung
Voraussetzung: Vorlesung Immunologie I (im WS)

2718. Evolution und Biochemie der Organellen
Vorlesung: Evolution und Biochemie der Organellen — Martin
Mo. 10 – 12 (2-stündig)
Hörsaal 6F
Praktikum: Hydrogenosomen und Mitochondrien: — Martin/Henze
Zellfraktionierung und 2D-Elektrophorese
(6-stündig) 2 Wochen ganztägig
s. gesonderten Aushang

2719. Stressphysiologie der Pflanzen
Vorlesung: Stressphysiologie der Pflanzen — Jahns, P.
jeweils um 8.30 an den Praktikumstagen, (1-stündig)
Praktikum: Molekulare Analyse von photo-oxidativem Stress — Jahns, P.
(6-stündig) 2 Wochen ganztägig
Termin und Vorbesprechung: s. besondere Ankündigung

2720. Pflanzliche Reaktionen auf Stress
Vorlesung: Stressphysiologie — Janzik/Schurr
jeweils um 9.00 an den Praktikumstagen (1 SWS)
FZ Jülich, Institut Phytosphäre, Seminarraum
Praktikum: Auswirkungen von Stress auf physiologische Parameter — Janzik/Schurr/ Mitarbeiter
(6 SWS) Blockveranstaltung im Forschungszentrum Jülich,
2 Wochen ganztägig, 14.11. – 25.11.2005

2721. Pflanzliche Zell- und Gewebekultur
Vorlesung: Pflanzliche Zell- und Gewebekulturen: Möglichkeiten und Probleme. Eine Einführung — Alfermann/ Fuss
Di. 10 – 12 (2-stündig), Beginn: 18.10.2005
Hörsaal 6F
Praktikum: Übungen zur Einführung in die Methodik der pflanzlichen Zellkultur — Alfermann/ Fuss
(6-stündig) ganztägig in den Semesterferien
Gebäude 26.13, Ebene UI, Raum 78
s. gesonderten Aushang

2722. Strukturanalyse von biologischen Makromolekülen – von der Proteinexpression zur 3D-Struktur
Vorlesung: Einführung in die Strukturbiologie (1-stündig) — Groth
s. besonderen Aushang
Praktikum: Proteinexpression, -reinigung und -kristallisation — Groth
(6-stündig) s. besonderen Aushang

2723. Praktikum: Biochemische und Physiologische Mechanismen der Anpassung bei Tieren — Bridges/ Grieshaber/ Mitarbeiter
(10-tägig, ganztägig) Beginn: 05.12.2005
Laboratorien Gebäude 26.12, Ebene 00, Raum 11, 12 u. 21

Zu diesem Praktikum gehört die Vorlesung — Grieshaber
„Einführung in die Stoffwechselphysiologie“
Di. 9 – 11
Hörsaal 6C

2724. Neurophysiologie (10-tägig, ganztägig) — Rose/Mitarbeiter
Laborräume des Instituts für Neurophysiologie
Vorlesung: Einführung in die Neurobiologie
17. – 28.10.2005

2725. Molekulare Biophysik: Röntgenstrukturanalyse
Vorlesung: (2-stündig) — Büldt/Granzin/
Praktikum: (6-stündig) Blockveranstaltung, — Labahn/ Weiergräber
2 Wochen ganztägig, 2. Hälfte WS
FZ Jülich, IBI-2

2726. Molekulare Biophysik: NMR-Spektroskopie
Vorlesung: (2-stündig) — Willbold/Stoldt/
Praktikum: (6-stündig) Blockveranstaltung, — König /Stangler
2 Wochen ganztägig, 2. Hälfte WS
FZ Jülich, IBI-2

2727. Molekulare Biophysik: Spektroskopie
Vorlesung: (2-stündig) — Büldt/Fitter
Praktikum: (6-stündig) Blockveranstaltung
2 Wochen ganztägig, 2. Hälfte WS
FZ Jülich, IBI-2

2728. Bioinformatik: Vorhersage von RNA- und Proteinstruktur
Vorlesung: (2-stündig) — Steger/Wilm/Teune
Praktikum: (6-stündig) Blockveranstaltung
3 Wochen ganztägig

Bioinformatik: Programmiereinführung
Vorlesung: (2-stündig) — Steger/Wilm/Teune
Praktikum: (6-stündig) Blockveranstaltung
3 Wochen ganztägig

2729. Neurotechnologie I — Daunicht
Vorlesung: (2-stündig)
Praktikum: (6-stündig)
9. – 17 c.t. 29.09.-10.10.2005
Gebäude 25.63, Ebene 00, Raum 41 (Rechenzentrum)

B-Module

2730. Evolution und Biochemie der Organellen — Martin
Vorlesung: Evolution und Biochemie der Organellen
Mo. 10 – 12 (2-stündig)
Hörsaal 6F
Praktikum: Vom Protein zum Proteom — Henze/Martin
(18-stündig) 6 Wochen ganztägig
Teilnahmevoraussetzung: Vorlesung Evolution und Biochemie der Organellen
Gebäude 26.12, Ebene 01, Raum 11

2731. Pflanzliche Zell- und Gewebekultur — Alfermann/Fuss
Vorlesung: Pflanzliche Zell- und Gewebekultur
Möglichkeiten und Probleme. Eine Einführung
Di. 10 – 12 (2-stündig) Beginn 18.10.2005
Hörsaal 6F
Praktikum: Übungen zur Einführung in die Methodik der pflanzlichen Zellkultur — Alfermann/Fuss
(18-stündig) ganztägig in den Semesterferien
Termin nach Vereinbarung
Gebäude 26.13, Ebene U1, Raum 78
s. gesonderten Aushang

2732. Molekulare Biophysik II:
Strukturbiologie und Molekülspektroskopie
Vorlesung: (2-stündig)
Praktikum: (18-stündig) Blockveranstaltung — Büldt/Granzin/Labahn/Weiergräber/Seidel/Kühnemuth/Oesterhelt/Stoldt/König/Stangler/Willbold
6 Wochen ganztägig, 2. Hälfte WS
Mo. 4.10.2005, 11 c.t. Vorbesprechung im Seminarraum des Instituts für Physikalische Biologie
Gebäude 26.12, Ebene U1, Raum 39
Fr. 8.10.2005 Eingangsklausur

2733. Bioinformatik
Vorlesung: (6-stündig) — Steger/v. Haeseler/Martin
Praktikum: (18-stündig)
lt. Aushang

5

2734. Molekulare Biophysik I: Konformation und Mechanismus
Vorlesung: (2-stündig) — Riesner/Schmitz, M./
Praktikum: (18-stündig) — Steger/Dumpitak
Blockveranstaltung, 6 Wochen ganztägig,
im Anschluss an die Vorlesungszeit

2735. Bioinformatik: Vorhersage von RNA- und Proteinstruktur incl. Programmiereinführung — Steger/Wilm/Teune
Vorlesung: (3-stündig)
Praktikum: (18-stündig)
Blockveranstaltung, 6 Wochen ganztägig

2736. Praktikum: Molekulare Enzymtechnologie — Jaeger /Hummel/
6 Wochen ganztägig, in der 2. Semesterhälfte — Pohl/Drepper/
(Januar – Februar 2006) — Eggert/Rosenau
Im Rahmen des Praktikums wird ein Literaturseminar durchgeführt.
Ort: wird rechtzeitig bekannt gegeben
Voraussetzung: vollständig bestandenes Vordiplom, Besuch der Vorlesung, Bestehen eines Eingangstests direkt vor dem Praktikum

Projektpraktika

2737. Pflanzliche Stressreaktionen — Janzik/
6 Wochen ganztägig, nach Vereinbarung — Mitarbeiter
FZ Jülich

2738. Pflanzliche Zell- und Gewebekultur — Alfermann/Fuss
Zellbiologisches Praktikum für Fortgeschrittene
Ort und Zeit nach Vereinbarung
Voraussetzung: erfolgreiche Teilnahme am A-Modul: Pflanzliche Zell- und Gewebekultur

2739. Bioinformatik — Steger/v.Haeseler/
Blockveranstaltung, 6 Woichen ganztägig — Martin
nach Vereinbarung

2740. Molekulare Biophysik — Riesner/Steger/
Blockveranstaltung, 6 Wochen ganztägig — Schmitz
nach Vereinbarung

2741. Hochauflösende Strukturuntersuchungsmethoden in der Biologie — Büldt/Granzin/
Blockveranstaltung, 6 Wochen ganztägig — Labahn/Weiergräber
nach Vereinbarung
FZ Jülich, Tel. (02461) 612030

2742. Proteinstrukturbestimmung durch NMR — Willbold/König /
Blockveranstaltung, 6 Wochen ganztägig — Stoldt/Stangler
nach Vereinbarung
FZ Jülich, Tel. (02461) 612100

2743. Evolutive Biotechnologie — Willbold/
Blockveranstaltung, 6 Wochen ganztägig — Wiesehan
nach Vereinbarung
FZ Jülich, Tel. (02461) 612100

2744. Proteinexpression und -reinigung — Willbold/Stoldt
Blockveranstaltung, 6 Wochen ganztägig
nach Vereinbarung
FZ Jülich, Tel. (02461) 612100

2745. Molekulare Toxikologie — Schmitt-Wrede/ Wunderlich
6-wöchig, ganztägig, nach Vereinbarung
Voraussetzung: erfolgreiche Teilnahme am B-Modul Toxikologie
Teilnehmerzahl begrenzt

Wahlbereich C: Organismische Biologie, Ökologie

A-Module

2746. Parasitosen
Vorlesung: Parasitosen der Fische — Palm
(2-stündig) nach besonderer Ankündigung
Praktikum: Parasitosen der Fische — Palm
nach besonderer Ankündigung

2747. Elektronenmikroskopie
Vorlesung: Einführung in die elektronenmikroskopische Technik — Riehl/ Mehlhorn
(1-stündig) begleitend zum Praktikum
s. besonderer Aushang
Praktikum: Einführung in die rasterelektronenmikroskopische Technik — Riehl/ Mehlhorn
(6-stündig) 1. Semesterhälfte (November oder Dezember)
2-wöchiger Block
s. besonderen Aushang

2748. Biologie der Knochenfische — Riehl/Mehlhorn
Vorlesung: Einführung in die Allgemeine Fischkunde
(1-stündig) begleitend zum Praktikum
s. besonderer Aushang
Praktikum: Biologie der Knochenfische — Riehl/Mehlhorn
(6-stündig) 2-wöchiger ganztägiger Block
1. Semsterhälfte (November oder Dezember)
s. besonderen Aushang

2749. Systematik und Evolution der Pilze — Jahns, H.M.
Vorlesung: Systematik und Evolution der Pilze
24.10. – 04.11.2005
Gebäude 26.13, Ebene 02, Raum 11
Praktikum: Systematik und Evolution der Pilze
(ganztägig) 24.10. – 04.11.2005
Gebäude 26.13, Ebene 02, Raum 11

2750. Entwicklungsgeschichte der Pflanzen
Vorlesung: Entwicklungsgeschichte der Pflanzen — Schuster
07.11. – 18.11.2005
Gebäude 26.13, Ebene 02, Raum 11
Praktikum: Entwicklungsgeschichte der Pflanzen — Schuster
(ganztägig) 07.11. – 18.11.2005
Gebäude 26.13, Ebene 02, Raum 11

2751. Flora und Vegetation der tropischen Zonen und die Prägung pflanzlicher Existenz durch Standortextreme
Vorlesung: Vegetation der Tropen und Subtropen — Lösch
Mi. 9 – 11, Do. 9 – 11 (2-stündig), 1. Semesterhälfte
Beginn: 19.10.2005
Hörsaal 6F
Praktikum: Pflanzenleben an Feucht- und Trockenstandorten — Lösch/ Mitarbeiter
(6-stündig) 2 Wochen ganztägig (13. – 24.02.2006)
Kurssaal Gebäude 26.11, Ebene 00, Raum 14-16
(Lehramt: D2)

2752. Flora und Vegetation der außertropischen Regionen
Vorlesung: Extratropische Vegetation: Mediterraneis bis polare Tundren — Lösch
Mi. 9 – 11, Do. 9 – 11 (2-stündig), 2. Semesterhälfte
Beginn: 07.12.2005
Hörsaal 6F
Praktikum: Floristisch-arealkundliches Praktikum (Große geobotanische Exkursion) — Lösch/ Mitarbeiter
(6-stündig) 2 Wochen ganztägig im August 2005
Vorbereitungsseminar: 2. Semesterhälfte SS 2005
(Lehramt: Anl. 2, 4.4. § 55 LPO)

2753. Biologie der Archegoniaten und Entwicklung der Pflanzenwelt auf der Erde
Vorlesung: Arealkunde, Vegetationskunde, Vegetationsgeschichte — Lösch
Mo. 16 – 18 (2-stündig)
Beginn: 17.10.2005
Hörsaal 6F
Praktikum: Biologie der Moose und Farne (LA: B1, D2) — Lösch/ Mitarbeiter
Mi. 14 – 18 (6-stündig)
Kurssaal Gebäude 26.13, Ebene U1, Raum 11

2754. Biologie ausgewählter Wild- und Haustiere
Seminar: Ökologie von Wild- und Haustieren (2-stündig) — Rehkämper/ Greven
Praktikum: Kennzeichen der Domestikation (6-stündig) freie Zeiteinteilung, teilweise als Block — Rehkämper/ Greven
s. besonderen Aushang

2755. Makroskopische und Mikroskopische Anatomie (Histologie)
Vorlesung: Einführung in die vergleichende Anatomie (2-stündig) — Greven
Praktikum: Makroskopische und mikroskopische Anatomie (Histologie) tierischer Gewebe und Organe — Greven
6 SWS (2 Wochen ganztägig) in der ersten Hälfte des WS, genauer Termin und Ort werden per Aushang bekannt gegeben

2756. Evolutionsökologie
2 Wochen, ganztägig, Beginn 09.01.2006 — Lunau
Vorlesung: Evolutionsökologie praktikumsbegleitend
Praktikum: Evolutionsökologie — Lunau/ Mitarbeiter
Seminar: praktikumsbegleitend
Anmeldung erforderlich

2757. Blütenbiologische Feldmethoden — Lunau
Vorlesung: Blütenbiologie II
Ort und Zeit nach Vereinbarung, Vorbesprechung am 26.10.2005
Voraussetzung für die Teilnahme am Blütenbiologischen Geländepraktikum am Ende des SS 2006 in den Graubündener Alpen: A-Modul Blütenbiologische Feldmethoden
Anmeldung erforderlich

2758. Comparative Animal Physiology + Integrative Marine Ecophysiology — Bridges
Lecture: Comparative Animal Physiology: This module will be taught in English this year to prepare participants for their practical field course
Do. 8 – 9 (1-stündig)
Hörsaal 6D

2759. Ökophysiologie der Photosynthese
Vorlesung: Photosynthese – Klima – Fernerkundung — Rascher/
2 SWS, jeweils um 9 Uhr an den Praktikumstagen — Schurr/
FZ Jülich, Institut Phytosphäre, Seminarraum — Mitarbeiter
Praktikum: Photosynthese verstehen vom Blatt zum Ökosystem
6 SWS (Blockveranstaltung im FZ Jülich, 2 Wochen ganztägig, 17-28.10.2005)
Platzverteilung über die zentrale Vergabe durch Herrn Schumann

B-Module

2760. Morphologie, Entwicklungsgeschichte und Systematik der Moose, Farne, Samenpflanzen
Vorlesung: Moose, Farne, Samenpflanzen — Behn/Ott
Mo. – Fr. 9 – 10, 12.12.2005 – 10.02.2006
Gebäude 26.13, Ebene 02, Raum 11
Praktikum: Entwicklungsgeschichte und Systematik der Moose, Farne, Samenpflanzen — Behn/Ott
(ganztägig) 12.12.2005 – 10.02.2006
Kurssaal Gebäude 26.13, Ebene 02, Raum 11

Projektpraktika

2761. Methoden der Ethologie und funktionellen Morphologie — Greven
(nach Vereinbarung während des ganzen Jahres im Umfang von 6 Wochen, ganztägig)

2762. Physiologie der Interaktionen von Pflanzen mit dem Boden und der Atmosphäre — Schurr/Janzik/ Mitarbeiter
(6 Wochen ganztägig) nach Vereinbarung
FZ Jülich

2763. Physiologie pflanzlichen Wachstums — Schurr/ Mitarbeiter
(6 Wochen ganztägig) nach Vereinbarung
FZ Jülich

2764. Physiologie pflanzlicher Transportprozesse — Schurr/ Mitarbeiter
(6 Wochen ganztägig) nach Vereinbarung
FZ Jülich

Wahlbereich D: Nicht-biologische Fächer

A-.Modul

2765. Molekulare Biologie menschlicher Tumoren — Schulz / Linnemann-Flori/ Cronauer
Vorlesung: Mi. 18 – 19, Ort nach Ankündigung
Urologisches Forschungslabor
Praktikum: 2 Wochen ganztägig
Termin nach Vereinbarung, im Anschluss an das Semester

2766. DNA-Microarrays für die Genexpressionsanalyse — Andrée/Gehrmann/ Köhrer
2 Wochen ganztägig (auch in den Semesterferien) nach Vereinbarung
im BMFZ, Gebäude 23.12, Ebene 04
Voraussetzung: 1 genetisch-molekularbiologisches oder biochemisches Praktikum
begrenzte Teilnehmerzahl

Projektpraktika

2767. DNA-Microarrays für die Genexpressionsanalyse — Andrée/ Gehrmann/ Köhrer
(Block, ganztägig) in der 2. Hälfte des Semesters
im BMFZ, DNA-Micro-Array-Labor
Gebäude 23.12, Ebene 01, Raum 21 und 23

Sonstige Lehrveranstaltungen des Hauptstudiums

Vorlesungen

2768. Vorlesung: Chemotherapie von Helmintheninfektionen bei Mensch und Tier — Harder
Do. 12.00 – 13.30
Hörsaal 6C

2769. Spezielle Genetik: Populationsgenetik — Glätzer
(2-stündig) nach Vereinbarung

2770. Evolutionstheorien — Glätzer
(2-stündig) nach Vereinbarung

Naturwissenschaftliche Spezialübungen (nach alter DPO)

2771. Medienpraktikum: Modelle der Photosynthese und ihre Umsetzung ins Internet — Bickel
(6-stündig) 2 Wochen Blockpraktikum in den Semesterferien
Vorbesprechung s. gesonderten Aushang

2772. Lehramtsstudienkurs — Glätzer/N.N.
Genetische Übungen für das Hauptstudium Lehramt S II
4 SWS als Block am Ende des Semesters (09.02-20.02.)
Gebäude 26.12, Ebene 02, Raum 21
begrenzte Teilnehmerzahl, letztmalig

Seminare

2773. Mitarbeiterseminar der Arbeitsrichtung Genetik und Molekularbiologie der Photosynthese — Westhoff
Fr. 9 – 11 (2-stündig)
Gebäude 26.03, Ebene 02, Raum 29B

2774. Mitarbeiterseminar der Arbeitsrichtung Lichtsignaltransduktion — Höcker
Di. 9 – 11 (2-stündig)
Gebäude 26.03, Ebene 02, Raum 29B

2775. Mitarbeiterseminar der Arbeitsrichtung Biochemie und Bioinformatik — Martin/ Mitarbeiter
Do. 11 – 12 (1-stündig)
Gebäude 26.21, Ebene 01, Raum 32

2776. Seminar: Nutzpflanzen und ihre Inhaltsstoffe — Bickel
Mi. 8.00 – 9.30 (2-stündig)
Gebäude 26.21, Ebene 01, Raum 32
Vorbesprechung und Themenverteilung s. besonderen Aushang

2777. Mitarbeiterseminar der Arbeitsrichtung Morphologie — Jahns, H.M./ Ott/Schuster/
(2-stündig)
Ort und Zeit nach Vereinbarung

2778. Mitarbeiterseminar der Arbeitsrichtung Geobotanik — Lösch
Di. 11.00 – 12.30 (2-stündig)
Besprechungsraum Geobotanik

2779. Mitarbeiterseminar der Arbeitsrichtung Biochemie der Pflanzen — Jahns, P.
Di. 9 – 11 (1-stündig, 14-tägig)
Gebäude 26.21, Ebene 01, Raum 35

2780. Mitarbeiterseminar der Arbeitsrichtung Strukturbiologie — Groth
Fr. 9 – 11
Gebäude 26.21, Ebene 01, Raum 35

2781.	Literatur- und Forschungsseminar „Pflanzliche Interaktionen mit der Umwelt“ Mo. 9.30 – 11.00 (2-stündig) FZ Jülich, Institut Phytosphäre (ICG-III), Seminarraum ICG-III	Schurr/Janzik/ Mitarbeiter
2782.	Methodenkurs für Lehramtsstudierende zur Vorbereitung einer Abschlussarbeit in Geobotanik (8-stündig) nach Vereinbarung	Lösch
2783.	Seminar für Examenskandidaten Mi. 15 – 16 (1-stündig)	Greven
2784.	Literaturseminar Molekulare Entwicklungsbiologie für Diplomanden und Doktoranden (1-stündig)	Rüther
2785.	Literaturseminar „Molekulare Parasitologie“ Fr. 15 – 17 Gebäude 26.13, Ebene 00, Raum 11	Wunderlich
2786.	Mitarbeiterseminar Sinnesökologie Mo. 16.30 (1-stündig)	Lunau
2787.	Literaturseminar ausgewählte Themen aus der Molekularbiologie (2-stündig)	Wagner
2788.	Literaturseminar (2-stündig)	Riesner/Steger
2789.	Gruppenseminar nach Ankündigung (2-stündig) FZ Jülich, IBI-2	Willbold/ Mitarbeiter
2789a.	Literaturseminar nach Ankündigung (1-stündig) FZ Jülich, IBI-2	Willbold/ Mitarbeiter
2790.	Gruppenseminar nach Ankündigung (2-stündig) FZ Jülich, IBI-2	Büldt/ Mitarbeiter
2791.	Mikrobiologisches Literaturseminar Mo. 16.30 (s.t.) – 17.15 (1 SWS) Gebäude 26.21, Ebene 01, Seminarraum 32	Dozenten/Assistenten der Mikrobiologie
2792.	Mikrobiologisches Literaturseminar für Diplomand(inn)en und Doktorand(inn)en der Mikrobiologie Mo. 17 – 18 (c) (1 SWS) Gebäude 26.21, Ebene 01, Seminarraum 32	N.N.
2793.	Literatur- und Forschungsseminar „Gerichtete Evolution von Biokatalysatoren“ Mi. 9.00 – 10.30 (2-stündig) FZ Jülich, IMET, Seminarraum	Jaeger
2794.	Literatur- und Forschungsseminar „Molekulare Enzymtechnologie“ Mi. 11.00 – 12.30 (2-stündig) FZ Jülich, IMET, Seminarraum	Jaeger / Hummel
2795.	Literatur- und Forschungsseminar „Biologische Redoxprozesse“ Di. 9.00 – 10.30 (2-stündig) FZ Jülich, IMET, Seminarraum	Hummel

2796.	Literatur- und Forschungsseminar „Angewandte Enzymtechnologie“ Mo. 9.00 – 10.30 (2-stündig) FZ Jülich, IMET, Seminarraum	Pohl
2797.	Literatur- und Forschungsseminar „Gerichtete Evolution mit Proteinen“ Do. 9.00 – 10.30 (2-stündig, 14-tägig, nach Voranmeldung) FZ Jülich, IMET, Seminarraum	Jaeger / Eggert
2798.	Literaturseminar zu aktuellen Themen der „Proteinsekretion bei Pro- und Eukaryoten“ Fr. 9 – 11 (2-stündig) FZ Jülich, IBT 1	Freudl
2799.	Forschungs- und Literaturseminar: Hefe-Zellbiologie und Pathogenitätsmechanismen von Chlamydien Di. 9.30 – 11.00 (2-stündig) Gebäude 26.21, Ebene 01, Seminarraum 32	Fleig/Hegemann
2800.	Forschungs- und Literaturseminar: Pathogene Pilze 1 SWS Zeit und Ort werden per Aushang bekannt gegeben	Ernst
2802.	Forschungs- und Literaturseminar: Genregulation in Hefe 2 SWS Zeit und Ort werden per Aushang bekannt gegeben	Hollenberg
2803.	Forschungsseminar für die wissenschaftlichen Mitarbeiter/innen des Instituts für Mikrobiologie Mo. 9 – 10 (1-stündig) Hörsaal: Bekanntgabe per Aushang	Doz. u. Ass./ Doktorand(inn)en u. Diplomand(inn)en der Mikrobiologie
2804.	Literaturseminar über aktuelle Arbeiten der Entwicklungsgenetik von C.elegans Di. 9.30 – 11.00 (2-stündig)	Bossinger
2805.	Mac OS X: das Betriebssystem am Mac Mi. 12.30 – 14.00 (2-stündig) Gebäude 26.02, Ebene 02, Raum 22	Bossinger
2806.	Laborseminar: Neue Aspekte zum intrazellulären Proteintransport eukaryontischer Zellen Fr. 10 – 12 (2-stündig) Gebäude 23.12, Ebene 04, Raum 87	Köhrer
2807.	Literaturseminar über Arbeiten an der Entwicklungsgenetik der Pflanzen	Simon
2808.	Literaturseminar über neuere Arbeiten aus der Entwicklungsgenetik (2-stündig) nach Vereinbarung	Müller
2809.	Literaturseminar für Examenskandidaten (1-stündig) nach Vereinbarung Institut für Umweltmedizinische Forschung	Esser/Förster
2810.	Seminar kfür Examenskandidaten in Immunologie (1-stündig) nach Vereinbarung Institut für Umweltmedizinische Forschung	Esser

2811.	Genetisches Institutsseminar Mo. 13 – 15 (2-stündig) Hörsaal 6F	Simon
2812.	Theoriebildung und Klassifikation am Beispiel des Artbegriffs in der Biologie Di. 18.00 in einem biologischen Seminarraum, max. 14 Teilnehmer	Kunz/Bühler

Anleitung zu wissenschaftlichen Arbeiten (ganztägig, nach Vereinbarung)

2813.	Anleitung zu selbständiger wissenschaftlicher Arbeit Gebäude 26.03 und 26.13, Ebenen U1, 01, 02	Alfermann/Lösch/ Martin/Ott
2814.	Anleitung zu wissenschaftlichen Arbeiten in Molekular- und Entwicklungsbiologie der Pflanzen	Höcker/Westhoff
2815.	Anleitung zu wissenschaftlichen Arbeiten in molekularer Pflanzenphysiologie und Ökophysiologie	Schurr/Janzik
2816.	Anleitung zu selbständigem wissenschaftlichen Arbeiten in der Fachdidaktik der Biologie	Bickel
2817.	Anleitung zu wissenschaftlichem Arbeiten in Biochemie der Tiere, Stoffwechsel- und Ökophysiologie	Bridges/ Grieshaber
2818.	Anleitung zu selbständiger wissenschaftlicher Arbeit in Zoomorphologie, Zellbiologie und Parasitologie	D'Haese/Greven/ Harder/Hentschel/ Londershausen/ Mehlhorn/Schmahl
2819.	Anleitung zu wissenschaftlichen Arbeiten in Sinnesphysiologie und in Ökologie der Tiere sowie in Fachdidaktik der Biologie	Lunau
2820.	Anleitung zu wissenschaftlichen Arbeiten in Entwicklungs- und Molekularbiologie	Rüther
2821.	Anleitung zu wissenschaftlichen Arbeiten in Molekularer Parasitologie, Toxikologie und Zellbiologie	Wunderlich
2822.	Anleitung zu wissenschaftlichen Arbeiten im Bereich Molekulare Biophysik	Riesner
2823.	Anleitung zu wissenschaftlichen Arbeiten im Bereich Molekularbiologie	Wagner
2824.	Anleitung zu wissenschaftlichen Arbeiten	Willbold
2825.	Anleitung zu wissenschaftlichen Arbeiten	Stoldt
2826.	Anleitung zu wissenschaftlichen Arbeiten im Bereich Biophysik	Büldt/Fitter/ Granzin/Labahn
2827.	Anleitung zu wissenschaftlichen Arbeiten im Bereich Molekulare Biophysik und Bioinformatik	Steger
2828.	Anleitung zu wissenschaftlichen Arbeiten (NTC)	Daunicht
2829.	Anleitungen zu selbständiger wissenschaftlicher Arbeit Institut für Mikrobiologie Gebäude 26.12, Ebene 01, u. 25.12, Ebene U1	Ernst/Fleig/ Hegemann/ Hollenberg/ Ramezani Rad
2830.	Anleitungen zu selbständiger wissenschaftlicher Arbeit (ganztägig) nach Vereinbarung FZ Jülich, IBT 1	Freudl/Sahm/ Wendisch

5

2831. Anleitung zu selbständiger wissenschaftlicher Arbeit (ganztägig) nach Vereinbarung FZ Jülich, Institut für Molekulare Enzymtechnologie — Jaeger / Eggert

2832. Anleitung zu selbständiger wissenschaftlicher Arbeit (ganztägig) nach Vereinbarung FZ Jülich, Institut für Molekulare Enzymtechnologie — Jaeger

2833. Anleitung zu selbständiger wissenschaftlicher Arbeit (ganztägig) nach Vereinbarung FZ Jülich, Institut für Molekulare Enzymtechnologie — Pohl

2834. Genetische, molekulare und zellbiologische Grundlagen der Epithelentwicklung von Drosophila (2-stündig) nach Vereinbarung — Knust

2835. Genetische Analyse zellbiologischer Prozesse bei Drosophila (2-stündig) nach Vereinbarung — Müller

2836. Meristementwicklung bei Arabidopsis (2-stündig) nach Vereinbarung — Simon

2837. Genetische Analyse zellbiologischer Prozesse in C.elegans (2-stündig) nach Vereinbarung — Bossinger

2838. Cytogenetik von Tardigraden nach Vereinbarung — Glätzer

2839. Anleitung zu wissenschaftlichen Arbeiten (ganztägig) täglich Institut für Umweltmedizinische Forschung — Esser

Kolloquien

2840. Botanisches Kolloquium und Biologisches Kolloquium Do. 17 – 19 (2-stündig) Hörsaal 6F und 6C — Dozenten der Botanik

2841. Kolloquium zur Interaktion von Pflanzen mit ihrer Umwelt in der Regel: Di. 10.30 – 11.30, nach Ankündigung FZ Jülich, Seminarraum ICG-III — Schurr/ Janzik

2842. Zoologisches Kolloquium im Rahmen des Biologischen Kolloquiums Do. 17 – 19 (2-stündig), nach besonderer Ankündigung — Dozenten der Zoologie

2843. Biophysikalisches Kolloquium Mo. 17 – 19 (2-stündig), nach besonderer Ankündigung — Riesner/Wagner/ Steger

2844. Biophysikalisches Kolloquium nach Ankündigung (2-stündig) FZ Jülich, IBI 2 — Büldt/Willbold

2845. Genetisches Kolloquium Do. 17 – 19 (2-stündig), nach besonderer Ankündigung — Dozenten der Genetik

2846. Kolloquium des SFB590 Do. 17 – 19 (2-stündig), nach besonderer Ankündigung — Knust

Fachrichtung Biologie: Fachdidaktik

2847. Übung: Einführung in die Didaktik und Methodik des Biologieunterrichts der S I und S II unter Berücksichtigung multimedialer Aspekte Mo. 9 – 13 (4-stündig) Gebäude 26.21, Ebene 01, Raum 36 — Delhey/Lunau

2848. Übungen zur Planung, Durchführung und Analyse des Biologieunterrichts mit Themen der S I und der S II — Delhey/Lunau
Di. 9 – 13 (4-stündig)
Gebäude 26.21, Ebene 01,Raum 36

2849. Schulpraktikum für Lehramtsstudierende der Biologie der S I und S II an Schulen, einschließlich methodischer und didaktischer Reduktion — Delhey/Lunau
(2-stündig) nach Vereinbarung
Näheres unter: www.uni-duesseldorf.de/MathNat/Zoologie/didaktik.htm

2850. Halbtägige Exkursionen für Lehramtsstudierende der Biologie — Delhey/Lunau
Termine nach besonderer Ankündigung

2851. Übung: Entwicklung von Internetprojekten für S I und S II — Bickel
Blockveranstaltung, halbtägig (2 SWS)
Rechenzentrum
Termin und Vorbesprechung s. besonderen Aushang

VII. Psychologie

1. Veranstaltungen für Studierende des 1. Studienabschnitts

2852. Grundbegriffe der Genetik für Psychologen — Grevelding/Glätzer
Do. 13 – 15 (2-stündig)
Hörsaal 6E

2853. Grundbegriiffe der Genetik für Psychologen: Übungen — Grevelding/Glätzer
Do. 15 – 16 (1-stündig)
Hörsaal 6E

2854. Ausgewählte Kapitel aus der Physik für Psychologen — Wenz
Di. 14 – 16 (2-stündig)
Hörsaal 5J

2855. Ausgewählte Kapitel aus der Physik für Psychologen — Wenz
Übungen zur Vorlesung
Di. 16 – 17 (1-stündig)
Hörsaal 5J

2856. Einführung in die Psychologie — N.N.
Di. 11 – 13 (2-stündig)
Hörsaal 3C

2857. Experimentelles Praktikum I — Bell/Jansen-Osmann/Lange/Mayr/Mehl/N.N./Buchner
Mo. 8 – 10, Do. 8 – 10 (4-stündig)
Hörsaal 3B
Gebäude 23.03, Ebene U1, Raum 61 und 65
Gebäude 23.03, Ebene 00, Raum 61
Gebäude 23.03, Ebene 01, Raum 43
Gebäude 23.02, Ebene U1, Raum 61
Gebäude 23.02, Ebene U1, Raum 22
Gebäude 23.03, Ebene U1, Raum 86
Die erste Besprechung findet im Hörsaal 3B statt.

2858. Allgemeine Psychologie I: Motivation & Emotion — Heil
Mo. 11 – 13 (2-stündig)
Hörsaalangabe folgt!

2859. Allgemeine Psychologie II: Wahrnehmung und Handeln — Buchner
Mo. 14 – 16 (2-stündig)
Hörsaal 3D

2860. Methodenlehre: Quantitative Methoden I — Krauth
Mi. 15 – 17 (2-stündig)
Hörsaal 3B – Ausnahme 16.11.2005: Hörsaal 3H

2861. Methodenlehre: Übungen zu Quantitative Methoden I — Krauth
Mi 17 – 18 (1-stündig)
Hörsaal 3B – Ausnahme 16.11.2005: Hörsaal 3H

2862. Methodenlehre: Ausgewählte Grundbegriffe der Mathematik I — Krauth
Mi. 14 – 15 (1-stündig)
Hörsaal 3B – Ausnahme 16.11.2005: Hörsaal 3H

2863. Allgemeine Psychologie I: Lernen — Heil
Do. 11 – 13 (2-stündig)
Hörsaal 3C

2864. Methodenlehre: Allgemeine Methodenlehre I — Krauth
Mi. 11 – 13 (2-stündig)
Hörsaal 3B

2865. Physiologie: 2. Teil für Mediziner, Zahnmediziner, Psychologen und Pharmazeuten — N.N.
Mo. 10 – 12 (2-stündig)
Gebäude 23.01, Hörsaal 3B

2866. Experimentelles Praktikum III — de Souza Silva/ Teke/Müller Huston
Di. 14 – 18 (4-stündig)
Hörsaal 3B

2867. Methodenlehre: Testtheorie — Krauth
Do. 11 – 13 (2-stündig)
Hörsaal 3B (sinnvoll nur für 3. Semester)

2868. Methodenlehre: Aufbaukurs zu Quantitative Methoden Grundbegriffe der Varianz-, Zeitreihen- und Faktorenanalyse — Krauth/ Syleounis
Di. 10 – 13 (3-stündig)
Hörsaal 3B (sinnvoll nur für 3. Semester)

2869. Entwicklungspsychologie — N.N.
Do. 16 – 18 (2-stündig)
Hörsaal 3C

2870. Seminar zu Entwicklungspsychologie — N.N.
Mi. 14 – 16 (2-stündig)
Gebäude 23.03, Ebene 01, Raum 43

2871. Sozialpsychologie — N.N.
Fr. 13 – 15 (2-stündig)
Hörsaal 3C – Ausnahme 02.12.2005: Hörsaal 3E

2872. Seminar zu Sozialpsychologie — N.N.
Do. 14 – 16 (2-stündig)
Hörsaal 3C

2873. Seminar zu Allgemeine Psychologie I: Lernen — Lange /Heil
Mo. 16 – 18 (2-stündig)
Gebäude 23.03, Ebene U1, Raum 65

2874. Seminar zu Allgemeine Psychologie I: Motivation & Emotion — Heil
Do. 14 – 16 (2-stündig)
Gebäude 23.03, Ebene U1, Raum 61

2875. Biologische Psychologie Riechen, Schmecken, Hören — Stoerig
Do. 16 – 18 (2-stündig)
Hörsaal 3B

2. Veranstaltungen für Studierende des 2. Studienabschnitts

2876. Arbeitspsychologie und Ergonomie (Teil 1) — Buchner
Mi. 9 – 11 (2-stündig)
Gebäude 23.03, Ebene U1, Raum 65

2877. Seminar zu Kognitive Psychologie (Teil 1) — Jansen-Osmann/ Buchner
Mo. 11 – 13 (2-stündig)
Gebäude 23.03, Ebene U1, Raum 61

2878. Seminar zu Kognitive Psychologie (Teil 2) — Mayr/Buchner
Do. 14 – 16 (2-stündig)
Gebäude 23.03, Ebene 00, Raum 61

2879. Seminar zu Kognitive Psychologie (Teil 1) — Heil
Mi. 14 – 16 (2-stündig)
Gebäude 23.03, Ebene U1, Raum 65

2880. Praktische Übungen zu Arbeitspsychologie und Ergonomie — Buchner
Mo. 10 – 14 (4-stündig)
Gebäude 23.03, Ebene U1, Raum 65

2881. Vorlesung zu Klinische Psychologie (Teil 1) — Pietrowsky
Mi. 14 – 16 (2-stündig)
Hörsaal 3C – Ausnahme 16.11.2005: Gebäude 22.01, Hörsaal 2C

2882. Seminar zu Klinische Psychologie — Pietrowsky
Mi. 9 – 11 (2-stündig)
Gebäude 23.03, Ebene U1, Raum 61

2883. Praktische Übungen zu Klinische Psychologie (Teil 1) — Schneider / Meyer / Pietrowsky
Di. 9 – 13 (4-stündig)
Gebäude 23.03, Ebene U1, Raum 23
Gebäude 23.03, Ebene U1, Raum 65 und 61
Beginn: 25.10.2005

2884. Vorlesung zu Klinisch-Psychologische Interventionen — Pietrowsky
Mo. 14 – 16 (2-stündig)
Hörsaal 3C

2885. Vorlesung zu Eindimensionale Skalierungsverfahren — Krauth
Do. 14 – 16 (2-stündig)
Gebäude 23.02, Ebene 01, Raum 47

2886. Seminar zu Planung und Auswertung von klinischen Untersuchungen: Auswertung von Therapiestudien und quasi experimentellen Untersuchungsplänen — Krauth/Becker / Rodewies
Mi. 9 – 11 (2-stündig)
Gebäude 23.02, Ebene 01, Raum 47

2887. Seminar zu Mathematische Psychologie — Krauth/ Rodewies
Do. 9 – 11 (2-stündig)
Gebäude 23.02, Ebene 01, Raum 47

2888. Oberseminar zu Mathematische Psychologie — Krauth/Becker / Syleounis/Rodewies
Do. 16 – 18 (2-stündig)
Gebäude 23.02, Ebene 01, Raum 47

2889. Praktische Übungen zu Diagnostik und Intervention (Teil 1) — N.N.
Do. 11 – 13 (2-stündig)
Gebäude 23.02, Ebene 00, Raum 63

2890. Seminar zu Diagnostik — N.N.
Mo. 16 – 18
Gebäude 23.01, Hörsaal 3C

2891. Seminar zu Experimentelle Analyse tierischen Verhaltens — Huston/de Souza Silva
Mi. 14 – 16 (2-stündig)
Gebäude 23.03, Ebene U1, Raum 61

2892. Praktische Übungen zu Physiologische Psychologie: Animalteil — Huston/Müller
Mo. 14 – 16 (2-stündig)
Gebäude 23.02, Ebene 00, Raum 64
Erstbesprechung Mo. 17.10.2005, 10 – 11
Gebäude 23.12, Ebene 00, Raum 47

2893. Praktische Übungen zu Experimentelle Analyse tierischen Verhaltens — Huston/de Souza Silva/Müller
Mi. 9 – 13 (4-stündig)
Gebäude 23.02, Ebene 00, Raum 64
Erstbesprechung Mo. 17.10.2005, 11 – 12
Gebäude 23.12, Ebene 00, Raum 47

2894. Seminar zu Physiologische Psychologie: Einführung in die Physiologische Psychologie (Teil 1): Lernen und Gedächtnis — Huston/Müller
Mi. 16 – 18 (2-stündig)
Gebäude 23.03, Ebene U1, Raum 61

2895. Praktische Übungen zu Methoden der Physiologischen Psychologie: In vivo Mikrodialyse von Gehirn und Verhalten (Animalteil) — Huston/de Souza Silva
Do. 14 – 18 (4-stündig)
Gebäude 23.02, Ebene 00, Raum 64
Erstbesprechung Mo. 17.10.2005, 13 – 14
Gebäude 23.12, Ebene 00, Raum 47

2896. Vorlesung zu Angewandte Physiologische Psychologie: Klinische Neuropsychologie (Teil 1): Wahrnehmungsstörungen — Niedeggen
Fr. 9 – 11 (2-stündig)
Gebäude 23.02, Ebene U1, Raum 81

2897. Seminar zu Angewandte Physiologische Psychologie: Rehabilitationsmethoden in der Klinischen Neuropsychologie — Niedeggen
Fr. 11 – 13 (2-stündig)
Gebäude 23.02, Ebene U1, Raum 81

2898. Praktische Übungen zu Angewandte Physiologische Psychologie: Klinische Neuropsychologie (Teil 1): Wahrnehmungsstörungen — Breitkreuz/Niedeggen
Mi. 14 – 16 (2-stündig)
Gebäude 23.02, Ebene U1, Raum 81

2899. Praktische Übungen zu Methoden der Physiologischen Psychologie: Humanteil — Breitkreuz/Mierdorf/Niedeggen/N.N./Stoerig
Mo. 10 – 14 (4-stündig)
Gebäude 23.02, Ebene U1, Raum 81

2900. Praktische Übungen zu Methoden der Physiologischen Psychologie: EEG Biofeedback — Stoerig/Mierdorf
Do. 15 – 18 (3-stündig)
Gebäude 23.02, Ebene U1, Raum 81

2901.	Seminar zu Physiologische Psychologie: Sinnessysteme und Wahrnehmung Mi. 16 – 18 (2-stündig) Gebäude 23.02, Ebene U1, Raum 81	Stoerig/N. N.
2902.	Oberseminar zu Angewandte Physiologische Psychologie Fr. 13 – 15 (2-stündig) Gebäude 23.02, Ebene U1, Raum 81	Stoerig
2903.	Seminar zu Physiologische Psychologie: Flexible Verhaltenssteuerung Do. 14 – 15 (1-stündig) Gebäude 23.02, Ebene U1, Raum 81	Gajewski/Stoerig
2904.	Forschungskolloquium Fr. 10 – 11 (1-stündig) Gebäude 23.03, Ebene U1, Raum 65	Huston
2905.	Forschungskolloquium Mo. 16 – 18 (2-stündig) Gebäude 23.02, Ebene U1, Raum 81	Stoerig
2906.	Forschungskolloquium Do. 16 – 18 (1-stündig, 14-täglich) Gebäude 23.03, Ebene U1, Raum 86	Heil
2907.	Forschungskolloquium Do. 15 – 17 (2-stündig) Gebäude 23.03, Ebene U1, Raum 65	Pietrowsky
2908.	Fallseminar zu Klinische Psychologie Erstbesprechung Di. 10.00 Uhr Gebäude 23.03, Ebene U1, Raum 61	Schneider / Pietrowsky
2909.	Forschungskolloquium Do. 16 – 18 (2-stündig) Gebäude 23.03, Ebene 00, Raum 61	Buchner
2910.	Forschungskolloquium Do. 11 – 13 (2-stündig) Gebäude 23.02, Ebene 01, Raum 44	N.N.

3. Sonstiges

2911.	Psychologisches Kolloquium Mo. 18 – 20 (1-stündig, 14-täglich) Gebäude 23.03, Ebene U1, Raum 61	Buchner/Huston/ Stoerig/Pietrowsky/ Krauth/Heil
2912.	Anleitung zum wissenschaftlichen Arbeiten (6-stündig) wöchentlich Ort und Zeit nach Vereinbarung	Buchner/Heil/ Huston/Krauth/N.N./ Pietrowsky/Stoerig
2913.	Experimentelles Semesterprojekt zur Vorbereitung auf Diplomarbeiten: Blindsight Di. 16 – 18 (2-stündig) Gebäude 23.03, Ebene 00, Raum 51	Stoerig

VIII. Geographie

Spezialvorlesungen

2914. Zonen der Erde unter Perspektiven der angewandten Geographie II — Jordan
Do. 11 – 13 (2-stündig)
Gebäude 25.12, Ebene 01, Raum 51

2915. Grundlagen der Geoinformation — Linder
Mo. 16 – 18 (2-stündig)
Gebäude 25.12, Ebene 01, Raum 51

Seminare

2916. Karteninterpretation für Fortgeschrittene — Wenzens
Blockseminar (n.V.)
Gebäude 25.12, Ebene 01, Raum 51

2917. Geographische Informationssysteme I (GIS) — Linder
Mi. 9 – 13 (2-stündig, 14-täglich)
Gebäude 25.02, Ebene 01, Raum 23

2918. Luftbildinterpretation I — Linder
Mi. 9 – 13 (2-stündig, 14-täglich)
Gebäude 25.12, Ebene 01, Raum 51

2919. Kartenanalyse für GIS-Anwendungen — Jordan/Heck
Blockseminar (nach Vereinbarung)
s. besonderen Aushang
Gebäude 25.02, Ebene 01, Raum 23

2920. GIS und Photogrammetrie für angewandte Projektarbeit — Jordan/Ungerechts
Blockseminar (nach Vereinbarung)
s. besonderen Aushang
Gebäude 25.02, Ebene 01, Raum 23

2921. Probleme der Siedlungsgeographie — Sabelberg
Mo. 11 – 13 (2-stündig)
Gebäude 25.12, Ebene 01, Raum 51

2922. Exkursionsseminar Nordanden — Jordan
Fr. 11 – 13 (2-stündig)
Gebäude 25.12, Ebene 01, Raum 51

Oberseminare

2923. Angewandte Geographie — Jordan
Do. 14 – 16 (2-stündig)
Gebäude 25.12, Ebene 01, Raum 51

Projektseminar / Praktikum mit Seminar

2925. Projektseminar I / Geoökologisches Praktikum Nordanden — Jordan
s. besonderen Aushang
Gebäude 25.12, Ebene 01, Raum 51

Exkursionen

2926.	Exkursion mit Praktikum: Nordanden	Jordan

Sonstige Veranstaltungen

2927.	Kolloquium für Examenskandidat(inn)en und Doktorand(inn)en s. besonderen Aushang	Dozent(inn)en der Geographie
2928.	Geographisches Kolloquium Do. 16 – 18 s. besonderen Aushang	Dozent(inn)en der Geographie
2929.	Anleitung zum selbständigen Wissenschaftlichen Arbeiten nach Vereinbarung	Dozent(inn)en der Geographie